FIXU®

FAST 10
FAST 14
LOCK 14

Steckverbinder

patented by KNAPP®

LOCK'N FAST!

Innovativ – Clever – Verbinden

KNAPP®
verbinder.com

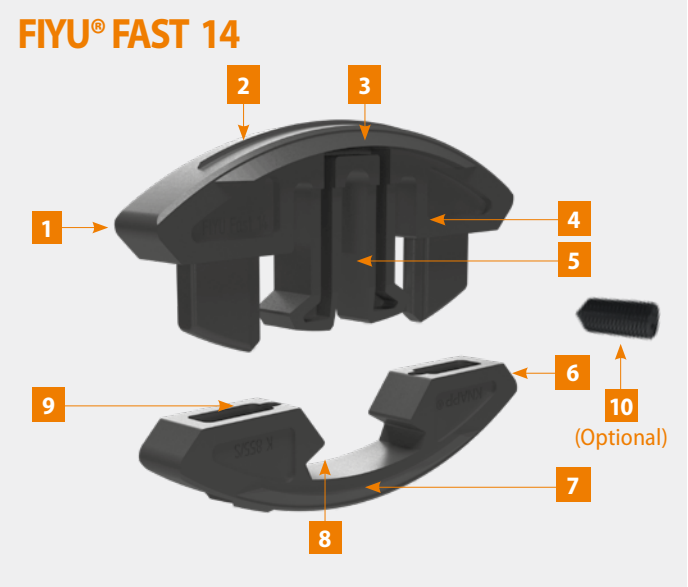

1	**FIYU® FAST – Spreizlamelle**
2	Fixierkante
3	Schneidekanten
4	Führungszapfen
5	Federhaken
6	**FIYU® FAST – Klemmlamelle**
7	Schneidekanten
8	Federhaken Aufnahme
9	Schlitze für Führungszapfen
10	Spannschraube (optional)

Systemvorteile:

- **Steckverbinder auf Nut-Feder-Basis für sofortigen stabilen Halt**
- **Kein Einhänge- und Montageweg erforderlich**
- **Kompakte und exakte Führung**
- **Manuell und industriell verarbeitbar**
- **Flächenbündig vormontierbarer Verbinder für optimale Stapelbarkeit**
- **Zerlegbar**
- **Bietet hohe Spannkraft bei 100% Passgenauigkeit**
- **Hohe Tragkraft**
- **In zwei Richtungen belastbar**
- **Selbstverriegelnd**

Steckverbinder FIYU® FAST

Nut- und Federverbinder für Möbel und Innenausbau

FIYU® FAST – jetzt neu in zwei Größen (Größe 14 und Größe 10) – sind selbstspannende Möbelverbinder, die Gehrungen und 90° Ecken wahlweise lösbar oder fest verbinden. Sie können auch als Verleimhilfe eingesetzt werden. FIYU® FAST – Größe 10 – lässt sich zudem als Mittelwandverbinder und Fachbodenträger für Materialien ab 12 mm Stärke einsetzen.

Verbinder für
90 Grad Gehrungen

Verbinder zum Stecken

FIYU LOCK

Systemvorteile

- **Ab 16 mm Materialstärke**
- **Nachträglicher Einbau von Fachböden als Bodenträger und Führungshilfe**
- **Flexible Aufbaureihenfolge**
- **Schnelle und einfache Demontage**
- **Mechanisch verriegelbar**
- **Als einteilige oder zweiteilige Befestigung einsetzbar**

1	**FIYU® LOCK – Federlamelle**
2	Schneidekanten
3	Feder (3,6 mm)
4	Loch für optionale Fixierung
5	Schlitz für die Federlamelle
6	**FIYU® LOCK – Schlitzlamelle**
7	Spannschraube M5x13 mm (optional)

Steckverbinder FIYU® LOCK

Nut- und Federverbinder für Möbel und Innenausbau

FIYU® – die Verbinder mit den Schneidekanten haben den Dreh raus: Durchdachte Details machen sie zu sicheren und außergewöhnlich schnellen Verbindungsmitteln für unzählige Anwendungsbereiche. Für den nachträglichen Einbau von Fachböden schneidet sich der FIYU® LOCK (Einzelteil) ins Material und fixiert sich selbst. So werden Zeit und Kosten gespart. Optional kann der Verbinder mit einer Schraube fixiert werden.

Bis 90 Grad Gehrungen und Eckverbindungen

Nachträglicher Einbau von Fachböden

Maschinen Empfehlung

Alle FIYU®-Verbinder können mit einer CNC-Maschine bearbeitet werden. Dies verspricht erhebliche Zeitersparnis bei der Herstellung der Elemente und ihrer Montage.

Für spezielle Anpassungen auf der Baustelle kann auch eine Flachdübel-Fräsmaschine verwendet werden.

FIYU® FAST 10

Verarbeitung

FIYU® FAST kann als Mittelwand-Fachboden-Verbinder ab 12 mm Plattenstärke eingesetzt werden.

1. Gegenüberliegend in vorgefräste Nuten einbauen.

Verbinder positionieren (nicht versetzter Einbau!)

Verbinder zusammenstecken

Bauteile mit oder ohne Kleber verbinden

FIYU® FAST 14

Verarbeitung

Stoßverbindung (90 Grad) mit Gewindestift sichern – auf 45 Grad Gehrung mit oder ohne Verklebung zusammenstecken

Bei Bedarf mit Gewindestift arretieren (wieder zerlegbar)

Eckverbindung auf Gehrung 45 Grad (Verleimhilfe)

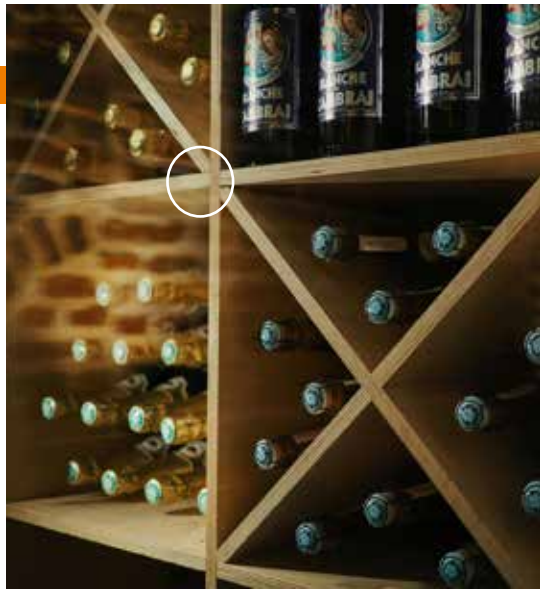

Anwendung:	Für Korpusteile, Zwischenböden sowie den nachträglichen Einbau von Fachböden als Bodenträger und für Blenden, Verkleidungen, Abdeckungen und Profilleisten zum Aufstecken.
Vorteile:	Verdeckte, selbstspannende, wiederzerlegbare Verbinder, sofort belastbar.
Materialwahl:	Alle Hölzer, Holz- und Kunstwerkstoffe (FIYU® LOCK 14), ab 16 mm Materialstärke. Alle Weichholz- und Plattenmaterialien (FIYU® FAST 10), ab 12 mm Materialstärke.
Verarbeitung:	Mit CNC-Fräse, Flachdübelfräse Fräsbild Pendelnut, Aufsteckteil und Aufnahmeteil in gefräste Nut einsetzen.
Befestigung:	Verbinder kantenbündig direkt ohne Montageweg einsetzen und Bauteile zusammenstecken.
Zubehör:	FIYU® Gewindestift M6x12 mm (für FIYU® FAST 14) | Art.-Nr. Z428, FIYU® Spannschraube M5x13 mm (für FIYU® LOCK 14 und FIYU® FAST 10) | Art.-Nr. K857, ISK 5 mit Kugelkopf | Art.-Nr. Z647

Steckverbinder aus Kunststoff

patented by **KNAPP®**

FIYU® LOCK 14

Art.-Nr. K859

= FIYU® LOCK Federlamelle + Schlitzlamelle | Art.-Nr. K856/A + Art.-Nr. K856/S

+ Spannschraube M5x13 mm | Art.-Nr. K857

- Ab 16 mm Materialstärke

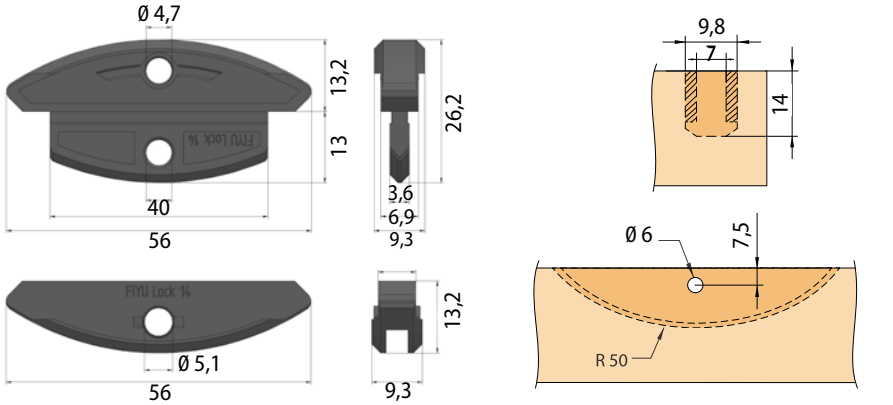

FIYU® LOCK 14 Einzelteil

Art.-Nr. K856

= FIYU® LOCK Federlamelle | Art.-Nr. K856/S

+ Spannschraube M5x13 mm | Art.-Nr. K857

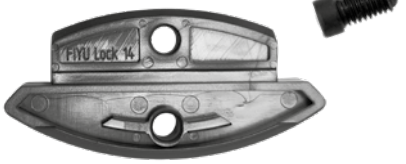

- Verdeckter Bodenträger
- Ab 16 mm Materialstärke

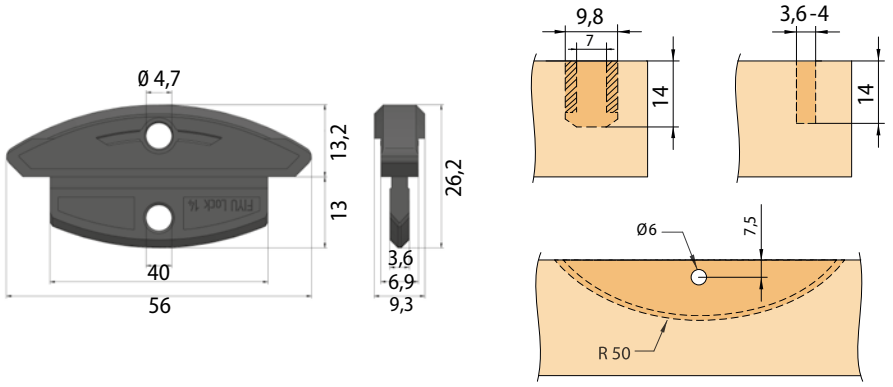

FIYU® FAST 10

NEU

Art.-Nr. K860

+ Optionaler Spannschraube M5x13 mm | Art.-Nr. K857

- Ab 12 mm Materialstärke
- Für 10 mm Frästiefe

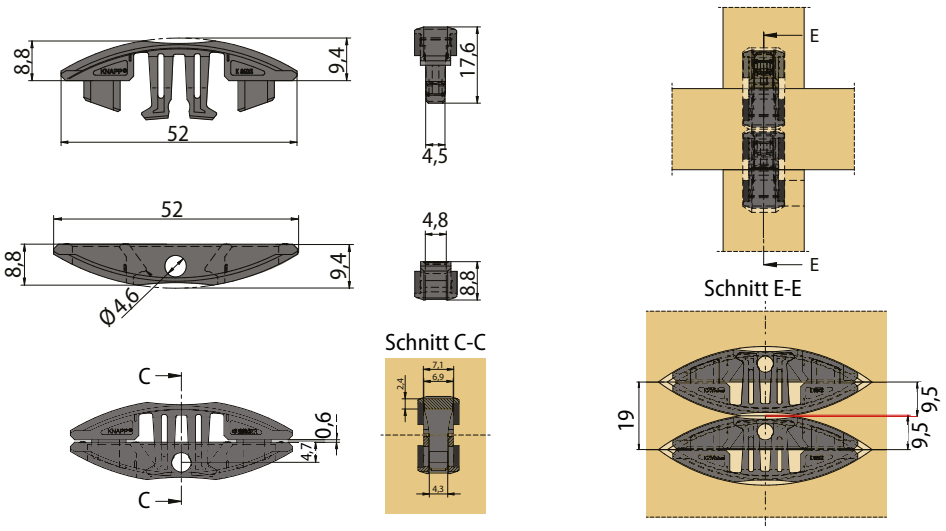

FIYU® FAST 14

Art.-Nr. K855

+ Optionaler Gewindestift M6x12 mm | Art.-Nr. Z428

- Ab 16 mm Materialstärke

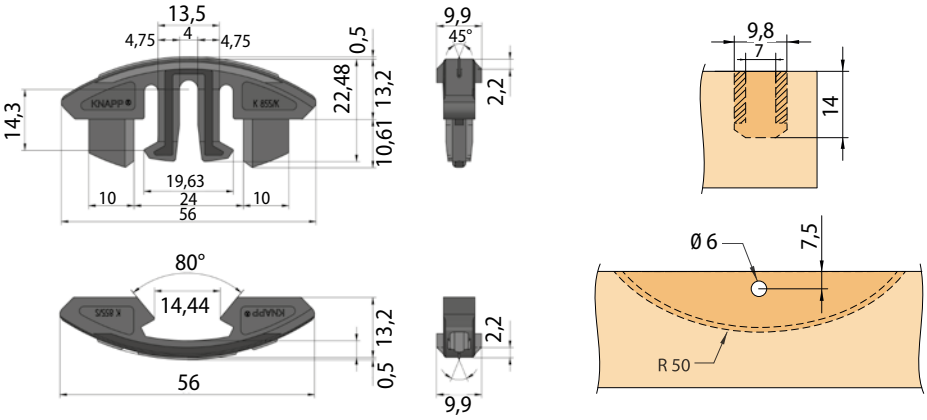

Steckverbinder aus Kunststoff

Art.-Nr. K058 | FIYU® FAST 10 | für 10 mm Nut

NEU

Größe 10

- Verdeckter, selbstspannender, wiederzerlegbarer Verbinder, sofort belastbar.
- Für Korpusteile, Zwischenböden sowie den nachträglichen Einbau von Fachböden als Bodenträger und für Blenden ab 12 mm.
- Befestigung durch radiales Einsetzten mit beidseitigen Schneidekanten.

Steckverbinder aus Kunststoff

Art.-Nr. K058 | FIYU® FAST 14 | für 14 mm Nut

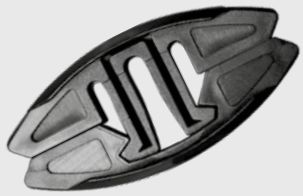

Größe 14

- Verdeckter, Steckverbindung auf Nut-Feder Basis für sofortige Stabilität und Halt.
- Für Korpusteile sowie den nachträglichen Einbau von Fachböden als Bodenträger und für Blenden.
- Befestigung durch radiales Einsetzten mit beidseitigen Schneidekanten.

Steckverbinder aus Kunststoff

für 14 mm Nut

Art.-Nr. K058 | FIYU® LOCK 14 – einteilig

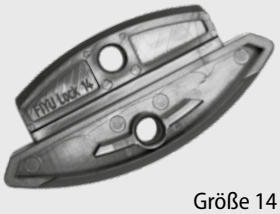

Größe 14

- Verdeckter, selbstspannender, wiederzerlegbarer Verbinder, sofort belastbar.
- Für Korpusteile, Zwischenböden sowie den nachträglichen Einbau von Fachböden als Bodenträger und für Blenden.
- Befestigung durch radiales Einschlagen mit beidseitigen Schneidekanten.

Steckverbinder aus Kunststoff

für 14 mm Nut

Art.-Nr. K058 | FIYU® LOCK 14 – zweiteilig

Größe 14

- Verdeckter, selbstspannender, wieder zerlegbarer Verbinder, sofort belastbar.
- Für Korpusteile sowie den nachträglichen Einbau von Fachböden als Bodenträger und für Blenden.
- Befestigung durch radiales Einschlagen mit beidseitigen Schneidekanten.

Weitere Knapp-Verbinder Empfehlungen für den Möbelbau finden Sie auf www.knapp-verbinder.com:

Steckverbinder aus Kunststoff

Art.-Nr. K058 | FAST 20 | für 4mm Nut

Größe 20

- Verdeckter, selbstspannender, wiederzerlegbarer Verbinder, sofort belastbar.
- Für Blenden, Verkleidungen, Abdeckungen und Profilleisten zum Aufstecken.
- Befestigung durch radiales Einschlagen mit beidseitigen Schneidekanten und optional verkleben.

Schiebeverbinder aus Alu-Zinkdruckguss

für 4mm Nut

Art.-Nr. K026 | METAL 20

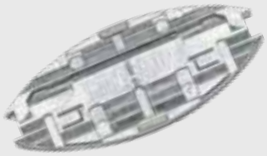

Größe 20

- Verdeckter, selbstspannender, wiederzerlegbarer Verbinder mit integriertem Anschlag zum Arretieren.
- Für Korpusmöbel und Türverkleidungen zum Stecken ohne Zwingen, für Gehrungsschnitte.
- Befestigung durch Verschrauben mit PH-Schrauben.

Schiebeverbinder aus Alu-Zinkdruckguss

für 4mm Nut

Art.-Nr. K049 | SILVER 20

Größe 20

- Verdeckter, selbstspannender, wiederzerlegbarer Verbinder mit integriertem Anschlag zum Arretieren, sofort belastbar.
- Für Korpusmöbel, Verleimhilfe von Gehrungen und Ecken ohne Zwingen.
- Befestigung durch radiales Einschlagen mit beidseitigen Schneidekanten.

Schiebeverbinder aus glasfaserverstärktem Kunststoff

Art.-Nr. K023 | CHAMP G20 | für 4mm Nut

Größe 20

- Verdeckter, selbstspannender, wiederzerlegbarer Verbinder.
- Für Korpusmöbel, Verleimhilfe von Gehrungen und Ecken ohne Zwingen.
- Befestigung durch Verkleben mit KNAPP®-KLEBER PU+.

Schiebeverbinder aus Kunststoff

für 4mm Nut

Art.-Nr. K053 | SUNNY 20

Größe 20

- Verdeckter, selbstspannender Verbinder mit automatischer Verriegelung mittels Sperrlaschen, sofort belastbar.
- Für Korpusmöbel, Verleimhilfe von Gehrungen und Ecken ohne Zwingen.
- Befestigung durch radiales Einschlagen mit beidseitigen Schneidekanten.

Leitsymbole:

- Holz-Anschluss
- Montage von oben
- Unsichtbar
- Vorfertigung in der Werkstatt
- Kantebündige Verarbeitung
- Ohne Zwinge

DOWNLOADS | NEWSLETTER | WEBSITE

18.12.2024 | KNAPP® FIYU®Serie Flyer © The KNAPP® logo is a registered trademark of the trademarkowner Knapp GmbH, A-3324 Euratsfeld. Irrtümer und Änderungen vorbehalten.

Knapp GmbH | Wassergasse 31 | A-3324 Euratsfeld | Tel.: +43 (0)7474 / 799 10 | Fax: +43 (0)7474 / 799 10 99

Knapp GmbH | Vertrieb Deutschland | Föhrenweg 1 | D-85591 Vaterstetten
Tel.: +49 (0)8106 / 99 55 99 0 | E-Mail: info@knapp-verbinder.com | www.knapp-verbinder.com

YouTube | online-store

KNAPP® verbinder.com