Montageanleitung Construction Manual Notice de montage

VERSION 17.02.2021

RICON® S 200/60 VS

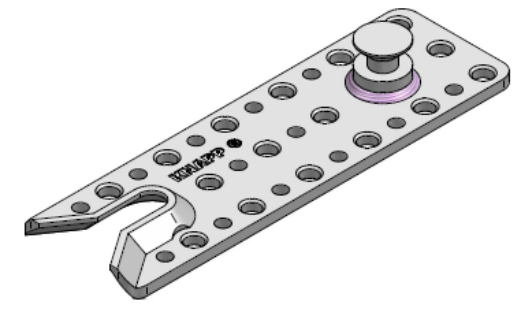

Art.-Nr. K127

© Alle Zeichnungen sind Eigentum der KNAPP® GmbH | All drawings are the exclusive property of KNAPP® GmbH. | Tous les dessins sont la propriété de KNAPP® GmbH

© KNAPP® GmbH | Alle Maße in mm - Irrtümer, Druckfehler und Änderungen vorbehalten | All measures in mm - Errors excepted | Toutes dimensions en mm - sauf erreurs, fautes d'impression ou modifications

KNAPP®
connectors.com

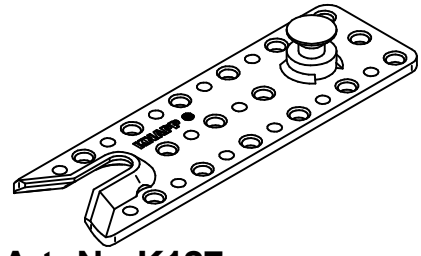

Montageanleitung

RICON® S 200/60 VS

Verschweißter Kragenbolzen

Ausfräsung im Hauptträger

ETA-10/0189

Art.-Nr. K127

1. Fräsen im Hauptträger

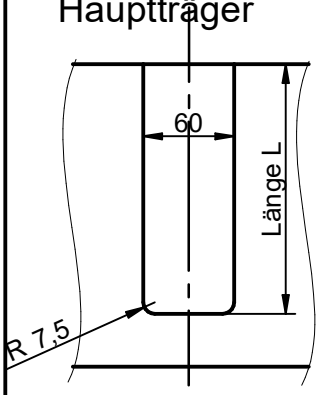

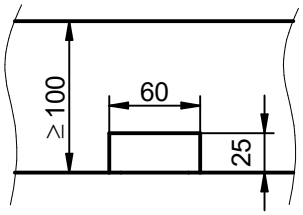

2. Positionierbohrungen

Nebenträger NT

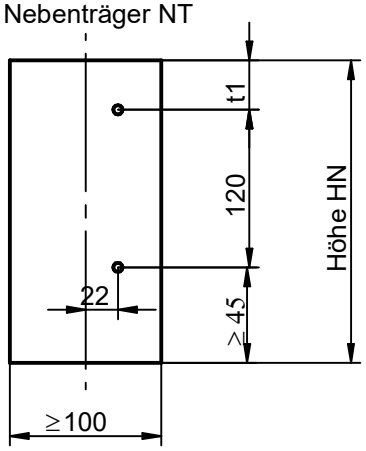

2 Positionierbohrungen ∅ 5 mm
im Hirnholz, Tiefe 50 mm

Hauptträger HT

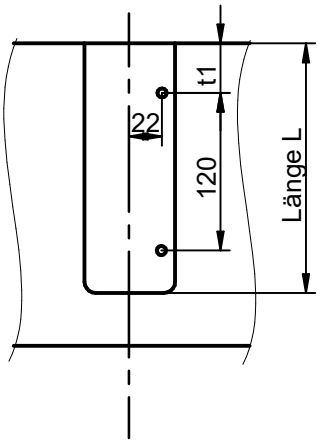

2 Positionierbohrungen ∅ 5 mm
im Längsholz, Tiefe 50 mm

3. Verschrauben

1. Verbinder mit 2 Schrauben in Positionierbohrungen befestigen

2. Alle weiteren selbstbohrende Schrauben it. Schraubenbild (siehe rechts) eindrehen

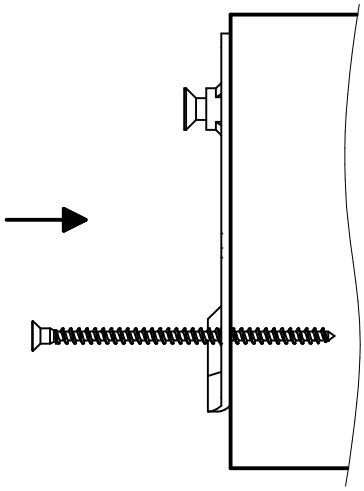

Befestigung im Nebenträger NT

Schraubenanzahl und Positionen:

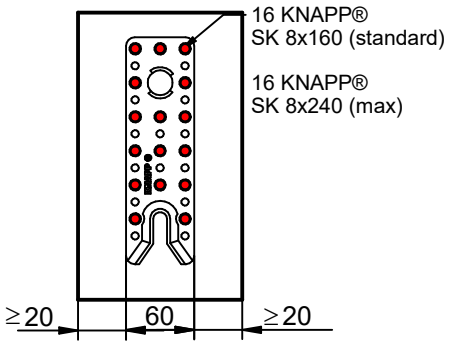

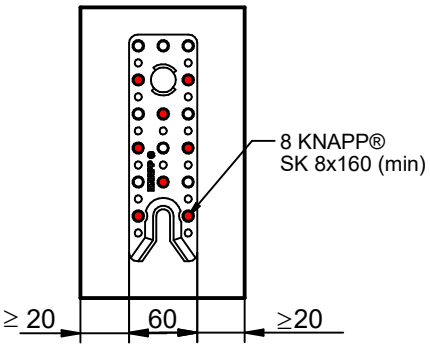

Befestigung im Hauptträger HT

Schraubenanzahl und Positionen:

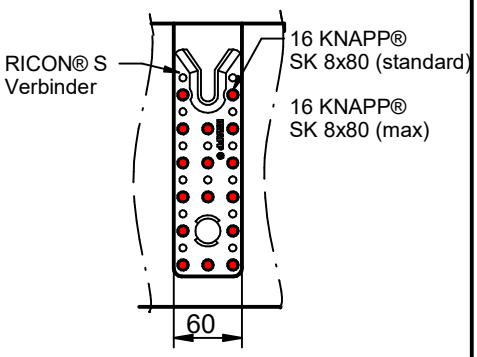

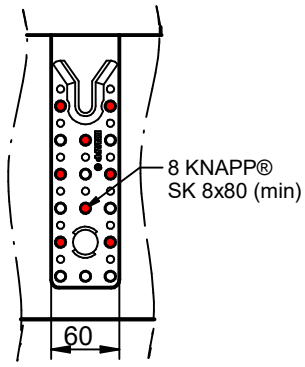

Diese Zeichnung ist Eigentum der Knapp GmbH.

© Knapp GmbH. Toutes dimensions en mm - sauf erreurs, fautes d'impression ou modifications techniques. VERSION 17. 02. 2021

KNAPP® verbinder.com

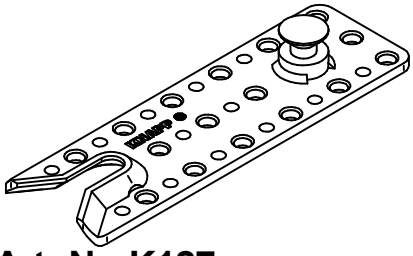

Art.-Nr. K127

Montageanleitung

RICON® S 200/60 VS

Verschweißter Kragenbolzen

Ausfräsung im Hauptträger

CE
ETA-10/0189

Einfräslänge L im Hauptträger in Abhängigkeit der Nebenträgerhöhe H_N	
Nebenträger-höhe H_N	RICON® S 200x60
	Länge L ohne Querzugverstärkung
[mm]	[mm]
160	-
180	-
200	-
220	-
240	210
260	220
280	240
300	250
320	-
360	-

Randabstand der Positionierbohrungen t1 im Haupt- und Nebenträger in Abhängigkeit der Nebenträgerhöhe H_N	
Nebenträger-höhe H_N	RICON® S 200x60
	Randabstand t1 im Nebenträger
	Abstand t1
[mm]	[mm]
160	-
180	-
200	-
220	-
240	50
260	60
280	80
300	90
320	-

Wichtiger Hinweis:

Sollten geringere Nebenträgerhöhen verwendet werden, muss vom Statiker ein Querzugnachweis durchgeführt werden. Der Querschnitt kann mit Vollgewindeschrauben querzugverstärkt werden, die vom Statiker zu bemessen sind (EN 1995-1-1, NAD)!

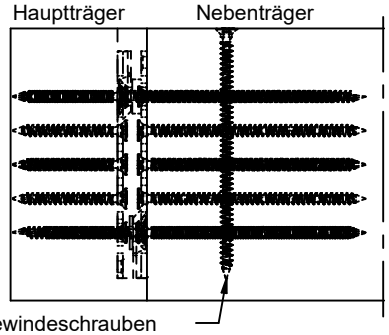

Selbstbohrende Vollgewindeschrauben
zur Querzugverstärkung des Nebenträgers

Diese Zeichnung ist Eigentum der Knapp GmbH.

© Knapp GmbH. Toutes dimensions en mm - sauf erreurs, fautes d'impression ou modifications techniques. VERSION 17. 02. 2021

KNAPP® verbinder.com

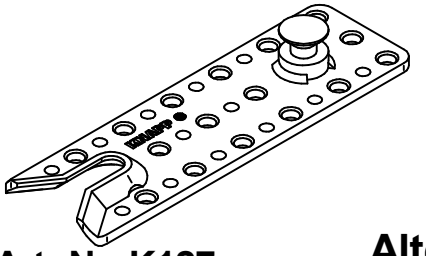

Montageanleitung

RICON® S 200/60 VS

Verschweißter Kragenbolzen

CE
ETA-10/0189

Art.-Nr. K127

Alternativ: Ausfräsung im Nebenträger

1. Fräsen im Nebenträger

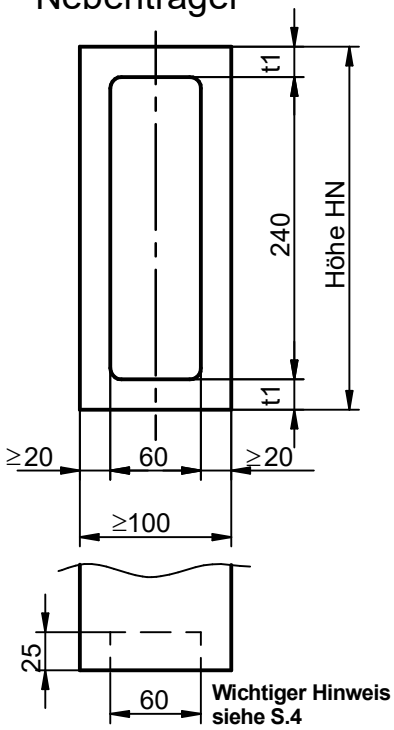

2. Positionierbohrungen

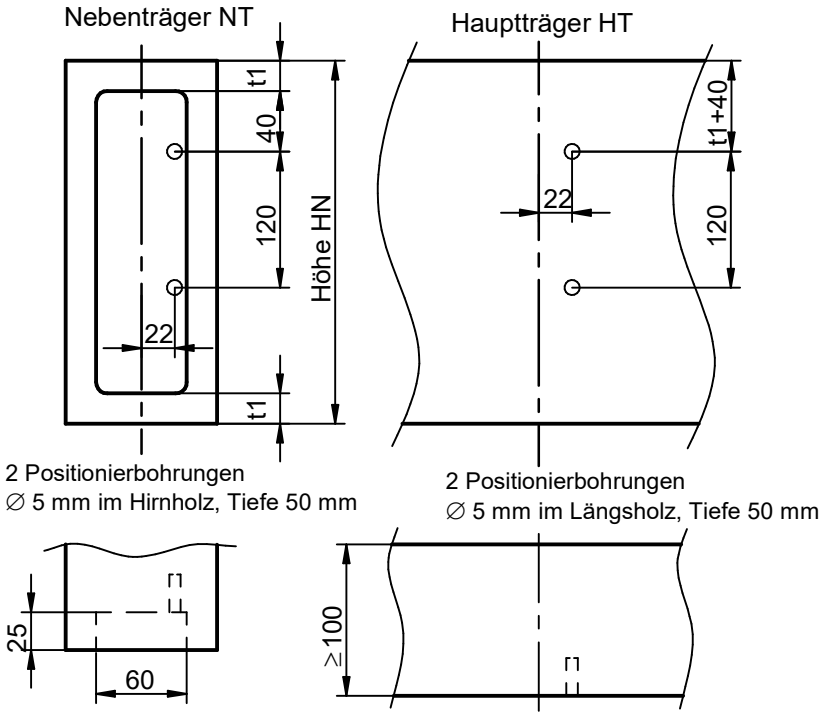

3. Verschrauben

1. Verbinder mit 2 Schrauben in Positionierbohrungen befestigen

2. Alle weiteren selbstbohrende Schrauben it. Schraubenbild (siehe rechts) eindrehen

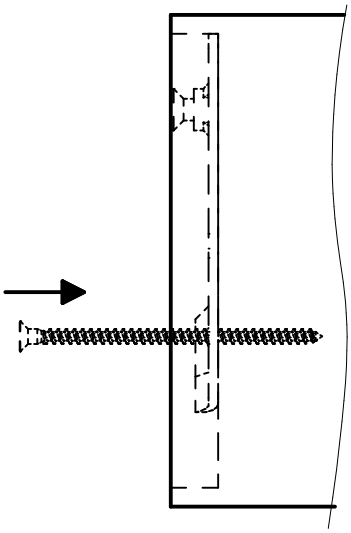

Befestigung im Nebenträger NT

Schraubenanzahl und Positionen:

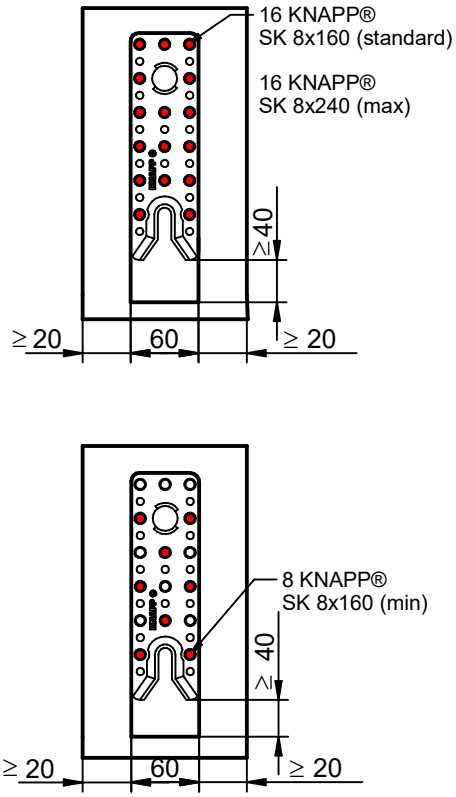

Befestigung im Hauptträger HT

Schraubenanzahl und Positionen:

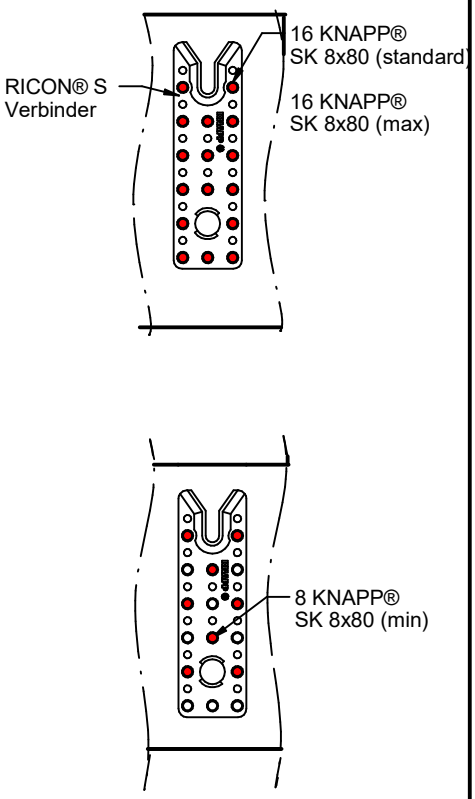

Diese Zeichnung ist Eigentum der Knapp GmbH.

© Knapp GmbH. Toutes dimensions en mm - sauf erreurs, fautes d'impression ou modifications techniques. VERSION 17. 02. 2021

KNAPP® verbinder.com

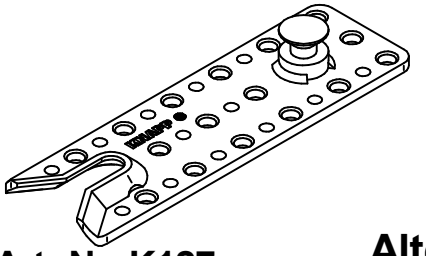

Montageanleitung

RICON® S 200/60 VS

Verschweißter Kragenbolzen

ETA-10/0189

Art.-Nr. K127

Alternativ: Ausfräsung im Nebenträger

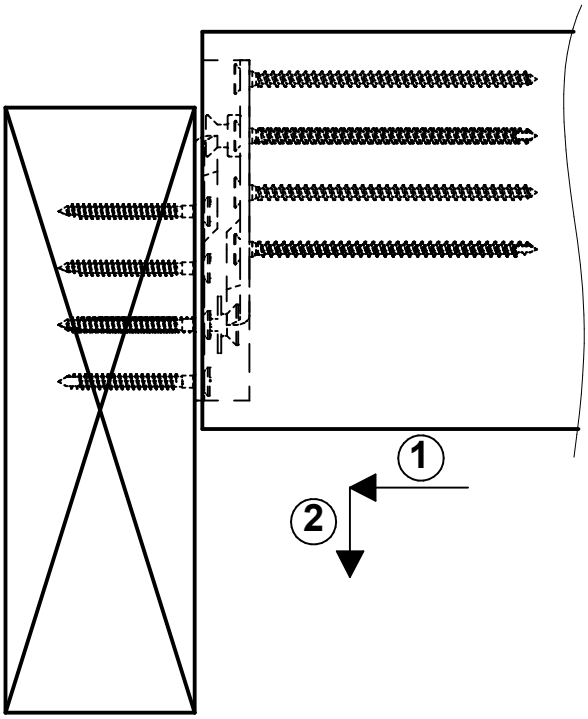

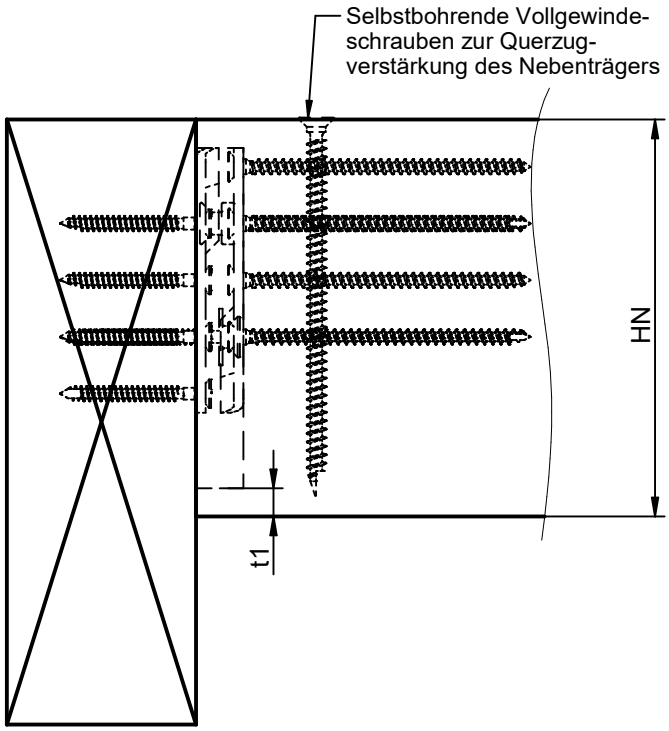

Wichtiger Hinweise:
Bei der Montage des Nebenträgers zwischen zwei fixierten Hauptträgern oder Stützen muss die Ausfräsung nach unten durchgefräst werden um den Träger einhängen zu können.

Nebenträger-	Randabstand t1 in Abhängigkeit der Nebenträgerhöhe H_N
höhe	RICON® S 200x60
H_N	Abstand t1
[mm]	[mm]
200	-
220	-
240	-
260	10
280	20
300	30
320	40
340	-
360	-

Wichtiger Hinweis:

Sollten geringere Nebenträgerhöhen verwendet werden, muss vom Statiker ein Querzugnachweis durchgeführt werden. Der Querschnitt kann mit Vollgewindeschrauben querzugverstärkt werden, die vom Statiker zu bemessen sind (EN 1995-1-1, NAD) !

Diese Zeichnung ist Eigentum der Knapp GmbH.

© Knapp GmbH. Toutes dimensions en mm - sauf erreurs, fautes d'impression ou modifications techniques. VERSION 17. 02. 2021

KNAPP® verbinder.com

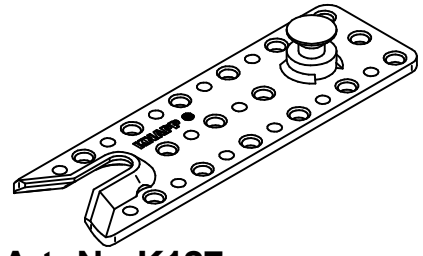

Montageanleitung

RICON® S 200/60 VS

Verschweißter Kragenbolzen

Stützenanschluss

ETA-10/0189

Art.-Nr. K127

Schraubenanzahl und Positionen (min. Verschraubung)

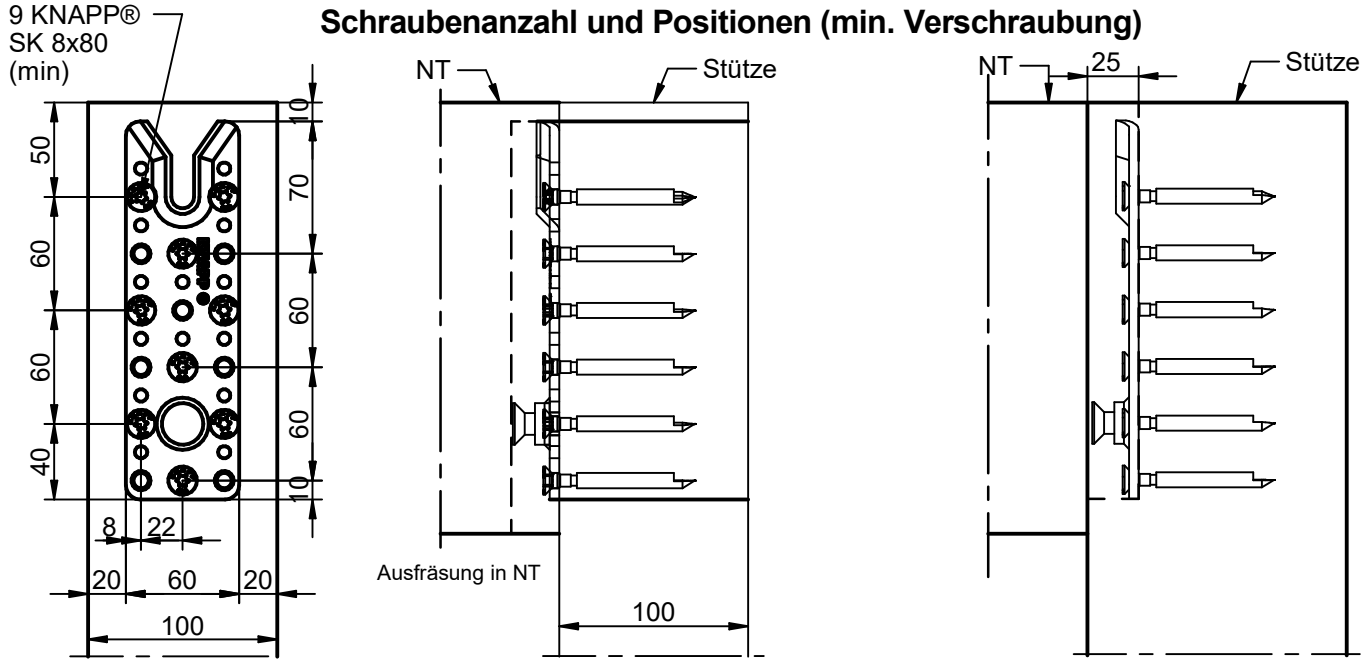

Mindestquerschnitt für Min.- Stützenverschraubung

Mindestquerschnitte gelten für Brettschichtholz.
Im Nadelvollholz müssen die 8x80 mm Schrauben mit d=5 mm auf ganze Länge vorgebohrt werden!

Schraubenanzahl und Positionen (max. Verschraubung)

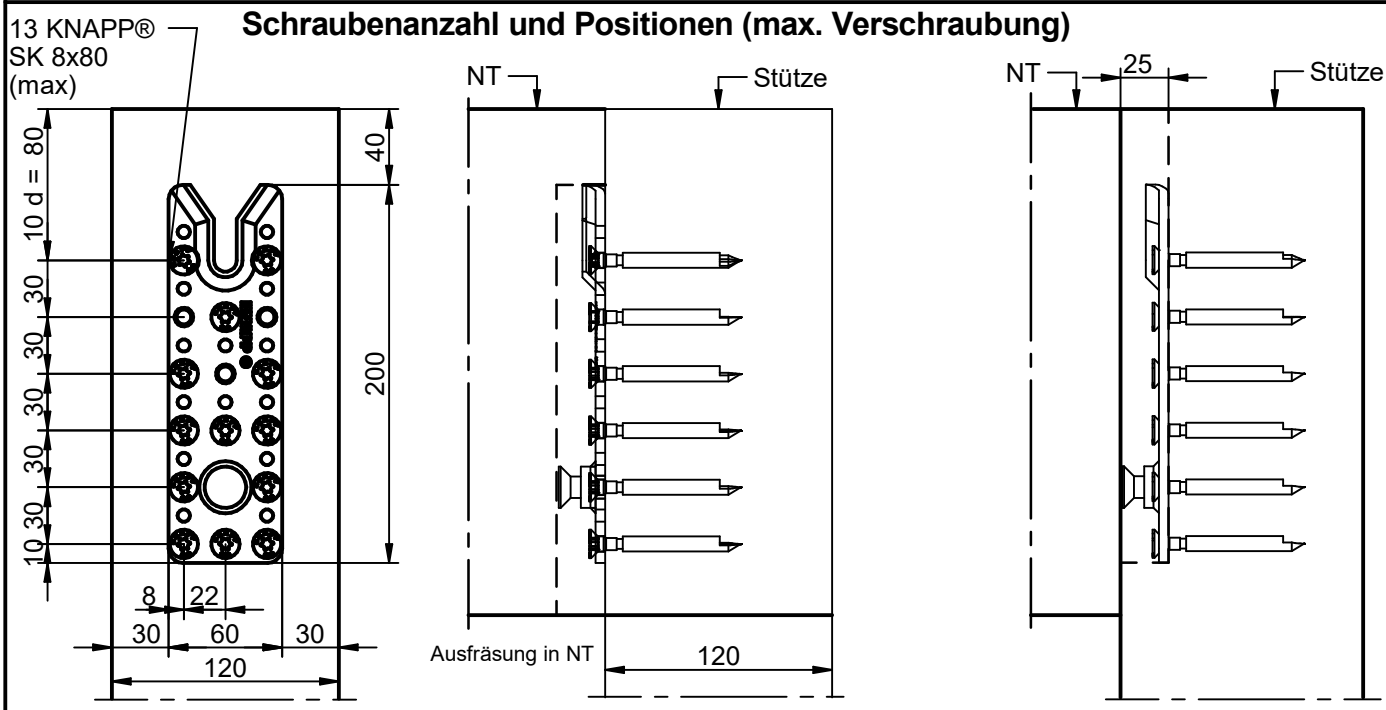

Mindestquerschnitt für Max.- Stützenverschraubung

Mindestquerschnitte gelten für Brettschichtholz.
Im Nadelvollholz müssen die 8x80 mm Schrauben mit d=5 mm auf ganze Länge vorgebohrt werden!

Diese Zeichnung ist Eigentum der Knapp GmbH.

© Knapp GmbH. Toutes dimensions en mm - sauf erreurs, fautes d'impression ou modifications techniques. VERSION 17. 02. 2021

KNAPP® verbinder.com

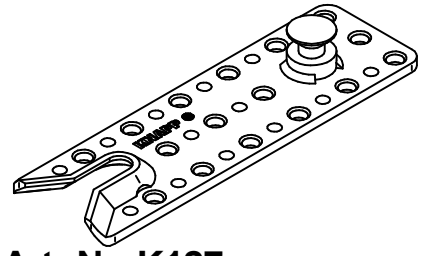

Montageanleitung

RICON® S 200/60 VS

Verschweißter Kragenbolzen

Stützenanschluss

ETA-10/0189

Art.-Nr. K127

Schraubenanzahl und Positionen(max. Verschraubung)

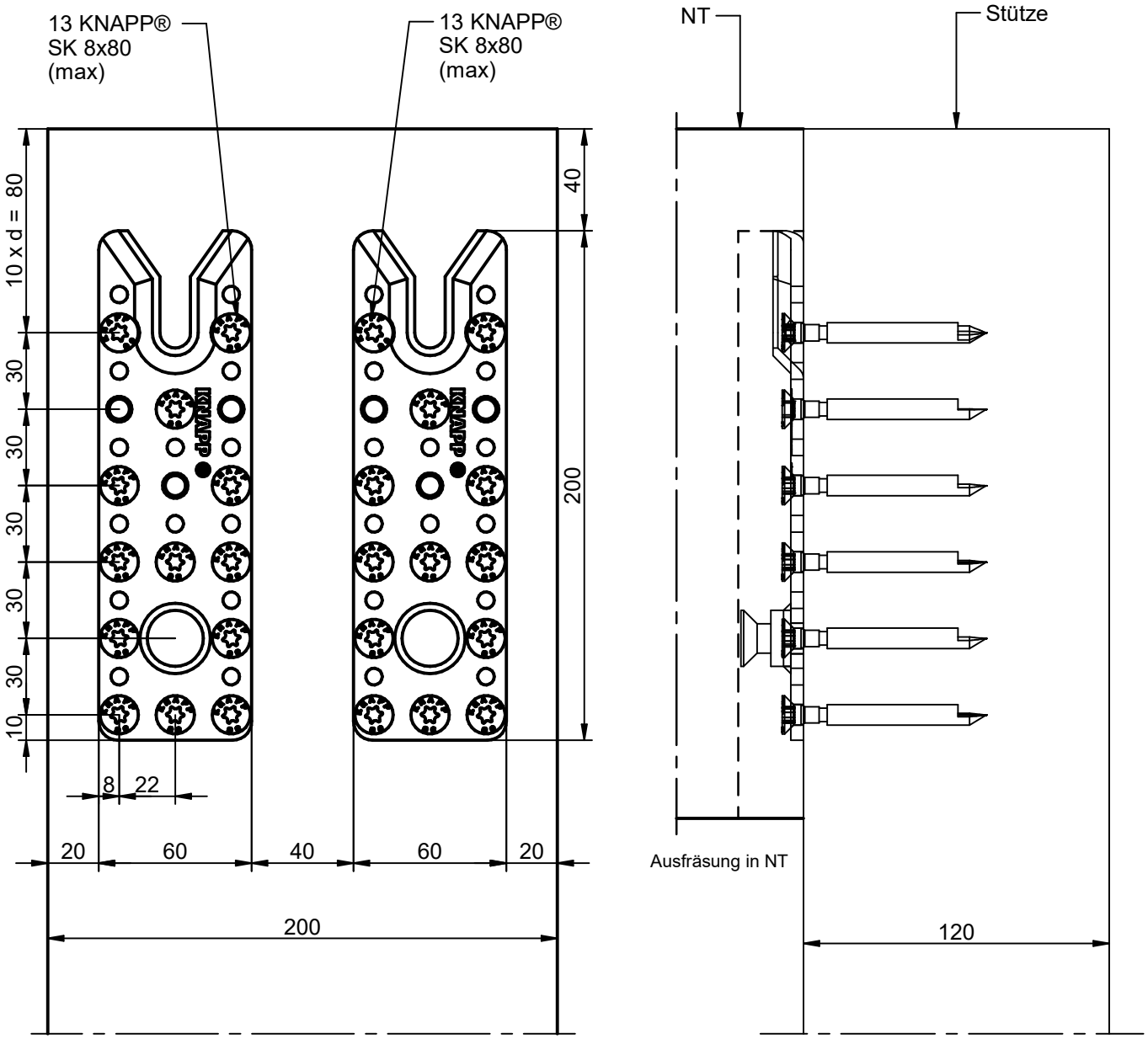

Mindestquerschnitt für 2 RICON S 200x60 VS Stüzenanschluss nebeneinander

Mindestquerschnitte gelten für Brettschichtholz.
Im Nadelvollholz müssen die 8x80 mm Schrauben mit d=5 mm auf ganze Länge vorgebohrt werden!

Diese Zeichnung ist Eigentum der Knapp GmbH.

© Knapp GmbH. Toutes dimensions en mm - sauf erreurs, fautes d'impression ou modifications techniques. VERSION 17. 02. 2021

KNAPP® verbinder.com

KNAPP®
connectors.com

Knapp GmbH ▮ Wassergasse 31 ▮ A-3324 Euratsfeld ▮ Tel.: +43 (0)7474 / 799 10 ▮ Fax: +43 (0)7474 / 799 10 99
Knapp GmbH ▮ Vertrieb Deutschland ▮ Föhrenweg 1 ▮ D-85591 Vaterstetten ▮ Tel.: +49 (0)8106 / 99 55 99 0 ▮ Fax: +49 (0)8106 / 99 55 99 20 ▮ E-Mail: info@knapp-verbinder.com
Knapp GmbH Sàrl ▮ Filiale France ▮ 1A Rue du Stade ▮ F - 67880 Innenheim Tel. : +33 (0)3 88 48 17 87 ▮ Fax: +33 (0)9 70 62 81 87 ▮ E-Mail : france@knapp-connectors.com

Montageanleitung Construction Manual Notice de montage

VERSION 17.02.2021

RICON® S 200/60 VS

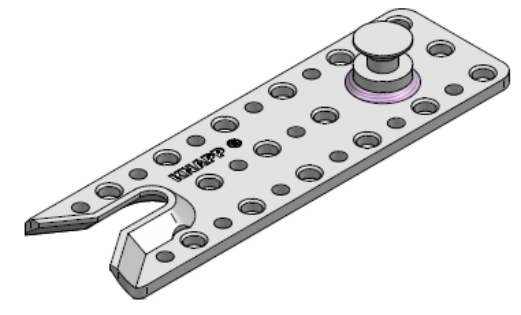

Art.-No. K127

© Alle Zeichnungen sind Eigentum der KNAPP® GmbH | All drawings are the exclusive property of KNAPP® GmbH. | Tous les dessins sont la propriété de KNAPP® GmbH

© KNAPP® GmbH | Alle Maße in mm - Irrtümer, Druckfehler und Änderungen vorbehalten | All measures in mm - Errors excepted | Toutes dimensions en mm - sauf erreurs, fautes d'impression ou modifications

KNAPP®
connectors.com

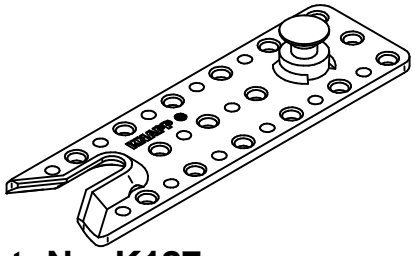

Art.-No. K127

Assembly instructions

RICON® S 200/60 VS

Welded collar bolt

Milling the main beam

CE
ETA-10/0189

1. Milling pattern main beam

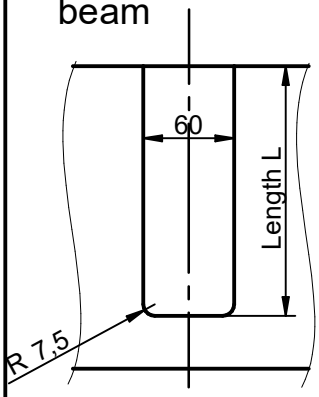

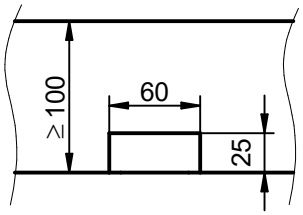

2. Pre drilling centered installation of connector

Secondary beam

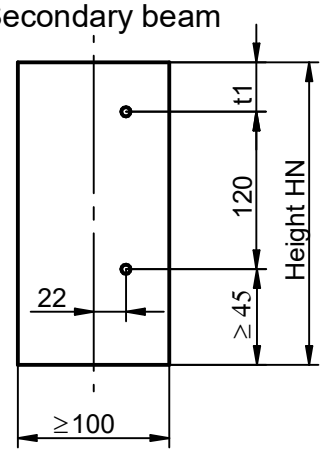

2 x holes ⌀ 5,
depth 50 mm

Main beam

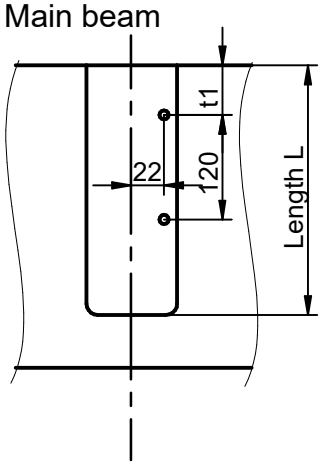

2 x holes ⌀ 5,
depth 50 mm

3. Screw connection:

1. Fasten the connector using pre drilled positioning holes for 2 screws.

2. Screw in all other self-taping screws according to the screw pattern (see right).

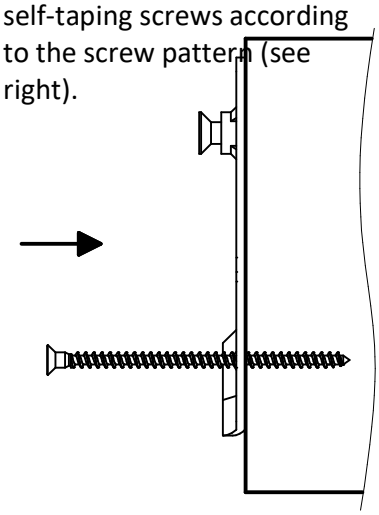

Screw pattern secondary beam

Number and position of screws :

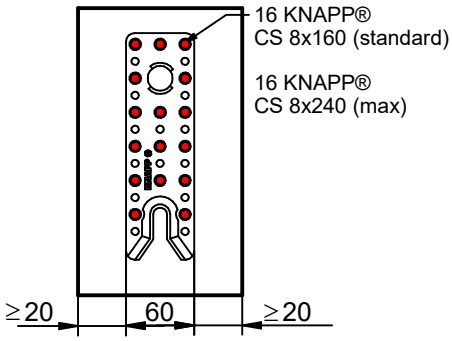

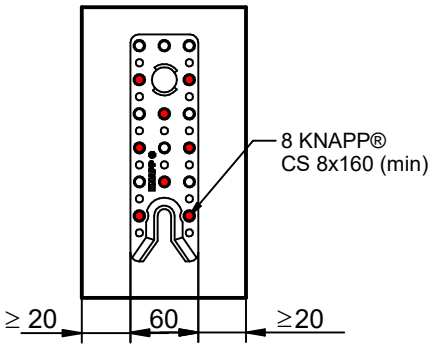

Screw pattern main beam

Number and position of screws :

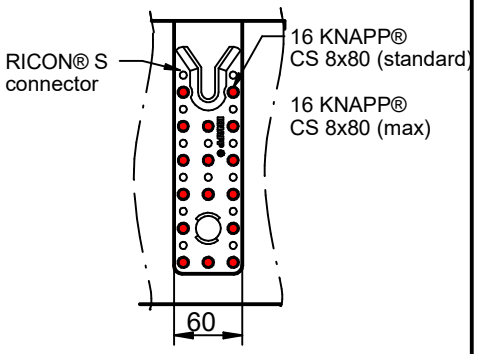

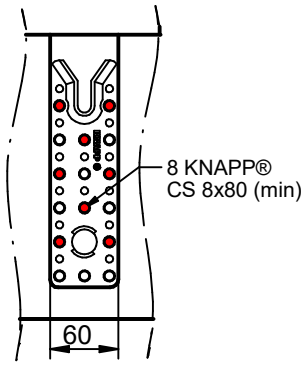

This drawing is the property of Knapp GmbH.

© Knapp GmbH. All measures in mm - Errors, misprints and changes reserved. VERSION 17.02.2021

KNAPP®
connectors.com

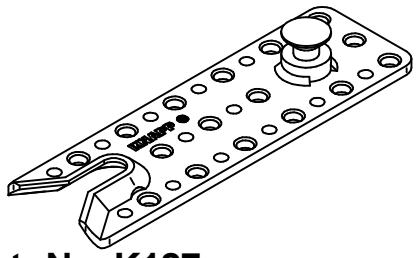

Art.-No. K127

Assembly instructions

RICON® S 200/60 VS

Welded collar bolt

Milling the main beam

ETA-10/0189

Milling length L in the main beam depending on the secondary beam height HN	
Secondary beam height HN	RICON® S 200x60
	Length L without shear reinforcement
[mm]	[mm]
160	-
180	-
200	-
220	-
240	210
260	220
280	240
300	250
320	-
360	-

Edge distance of the positioning holes t1 in the main and secondary beam depending on the secondary beam height HN	
Secondary beam height H_N	RICON® S 200x60
	Distance t_1 for secondary beam
	Distance t_1
[mm]	[mm]
160	-
180	-
200	-
220	-
240	50
260	60
280	80
300	90
320	-
360	-

Important Note:

If lower secondary beam heights are used, a shear force verification must be carried out. The cross-section can be reinforced for shear force with fully- threaded screws. The shear force reinforcement has to be veryfied by a structural engineer (EN 1995-1-1, NAD)!

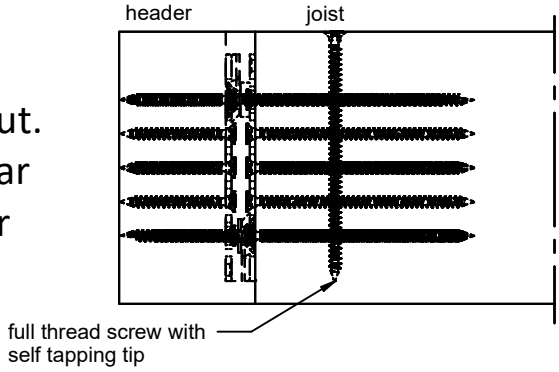

This drawing is the property of Knapp GmbH.

© Knapp GmbH. All measures in mm - Errors, misprints and changes reserved. VERSION 17.02.2021

KNAPP® connectors.com

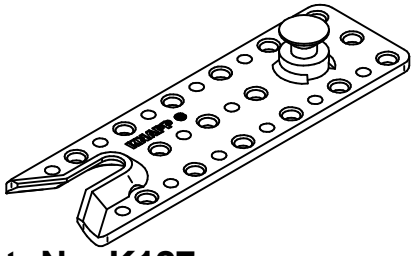

Art.-No. K127

Assembly instructions

RICON® S 200/60 VS

Welded collar bolt

Milling the secondary beam

CE
ETA-10/0189

1. Milling pattern secondary beam

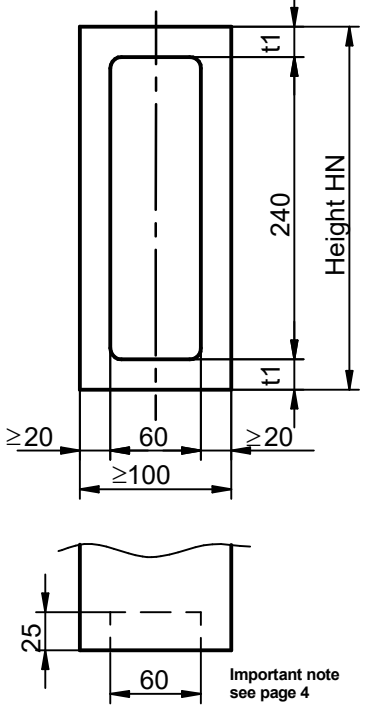

2. Pre drilling centered installation of connector

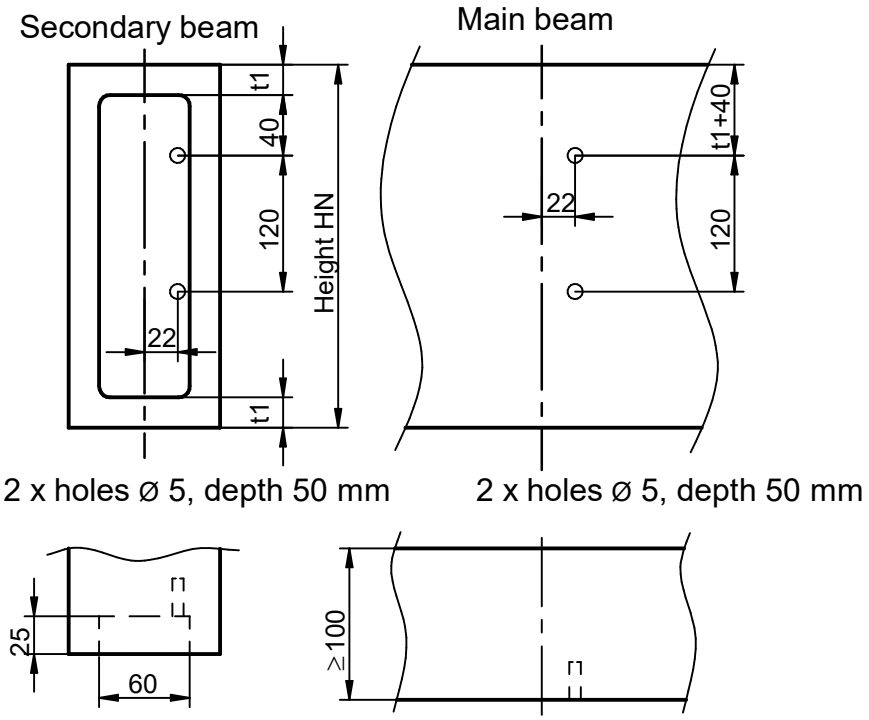

3. Screw connection:

1. Fasten the connector using pre drilled positioning holes for 2 screws.

2. Screw in all other self-taping screws according to the screw pattern (see right).

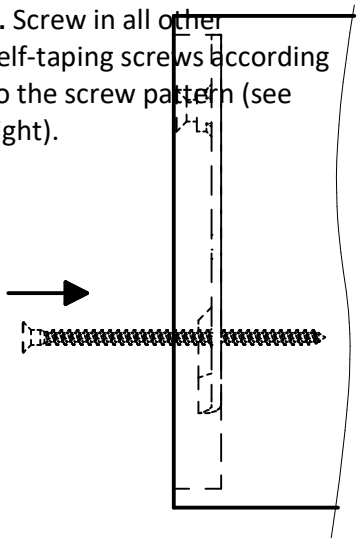

Screw pattern secondary beam
Number and position of screws :

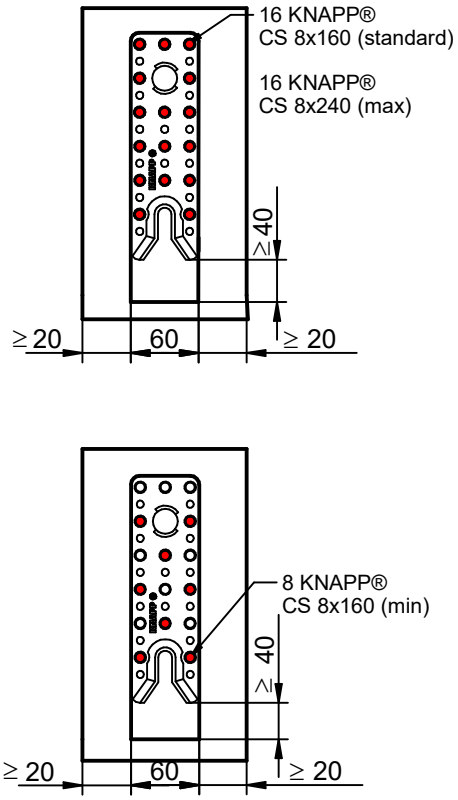

Screw pattern main beam
Number and position of screws :

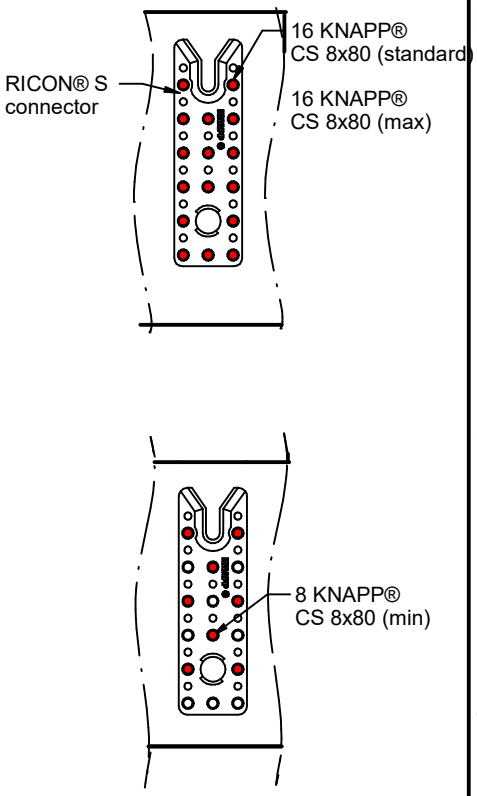

This drawing is the property of Knapp GmbH.

© Knapp GmbH. All measures in mm - Errors, misprints and changes reserved. VERSION 17.02.2021

KNAPP® connectors.com

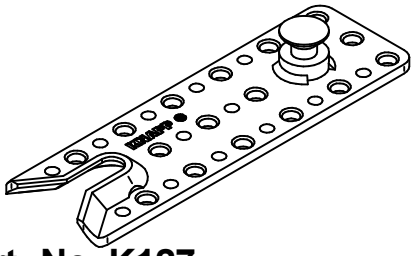

Art.-No. K127

Assembly instructions

RICON® S 200/60 VS

Welded collar bolt

Milling the secondary beam

ETA-10/0189

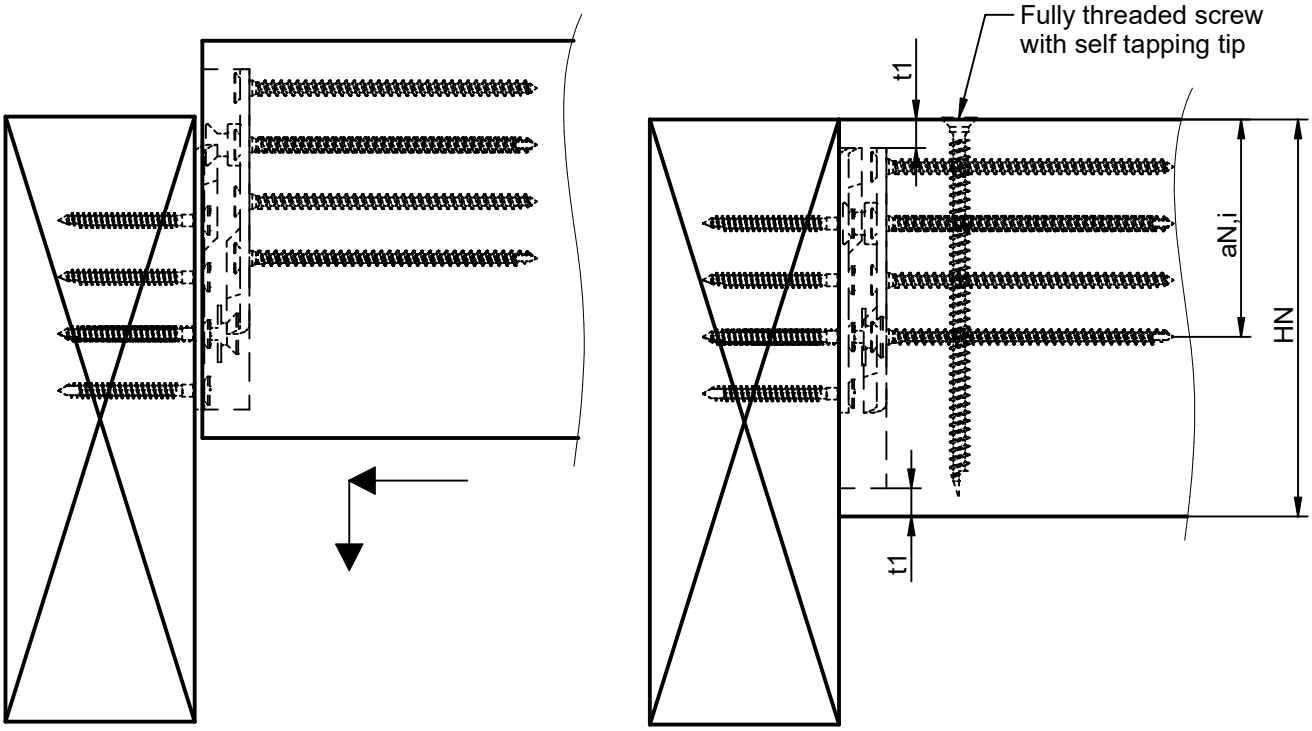

Important NOTE:
When assembling the secondary beam between two main beams or posts, the recess must be milled through on the lower side of the beam in order to be able to hang the beam.

Secondary beam height H_N	Distance t1 with respect to secondary beam height HN
	RICON® S 200x60
	Distance t_1
[mm]	[mm]
200	-
220	-
240	-
260	10
280	20
300	30
320	40
340	-
360	-

Important NOTE:
If lower secondary beam heights are used, a shear force verification must be carried out. The cross-section can be reinforced for shear force with fully- threaded screws. The shear force reinforcement has to be veryfied by a structural engineer (EN 1995-1-1, NAD)!

This drawing is the property of Knapp GmbH.

© Knapp GmbH. All measures in mm - Errors, misprints and changes reserved. VERSION 17.02.2021

KNAPP® connectors.com

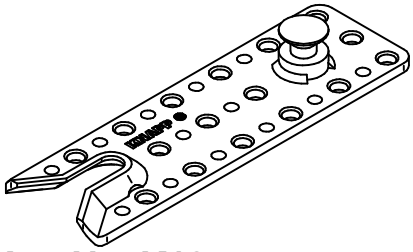

Assembly instructions

RICON® S 200/60 VS

Welded collar bolt

CE
ETA-10/0189

Art.-No. K127

Column connection

Number of screws and position (min . screw connection)

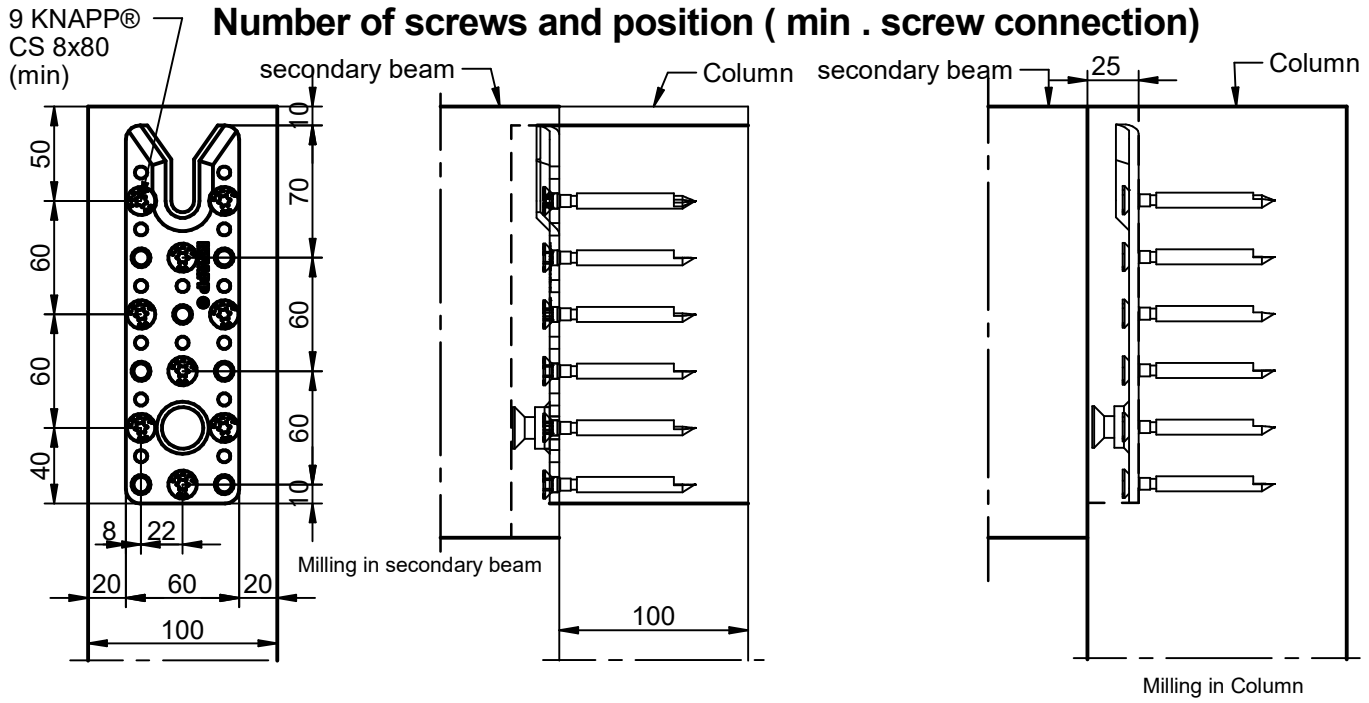

Minimum cross section for min. column screw connection

Minimum cross-sections apply to glulam.
In solid softwood, the 8x80 mm screws with diameter 5 mm must be pre-drilled over their full length!

Number of screws and position (max . screw connection)

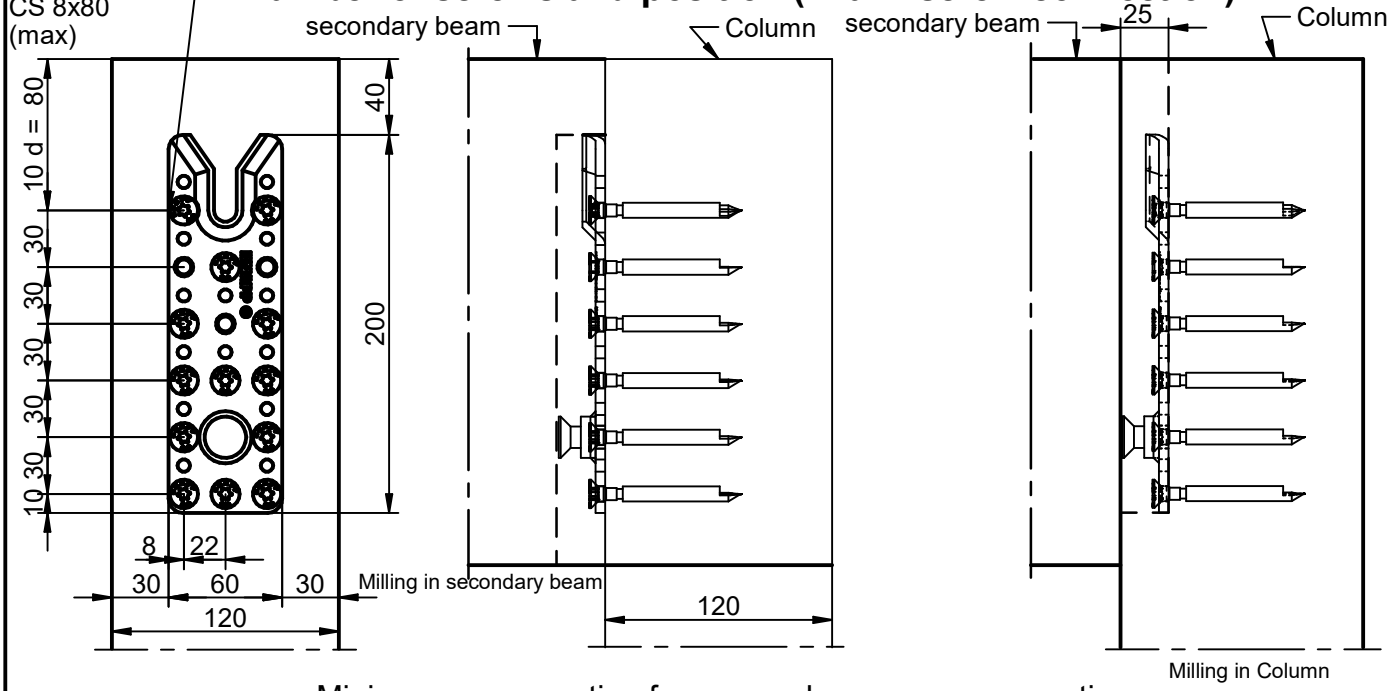

Minimum cross section for max. column screw connection

Minimum cross-sections apply to glulam.
In solid softwood, the 8x80 mm screws with diameter 5 mm must be pre-drilled over their full length!

This drawing is the property of Knapp GmbH.

© Knapp GmbH. All measures in mm - Errors, misprints and changes reserved. VERSION 17.02.2021

KNAPP®
connectors.com

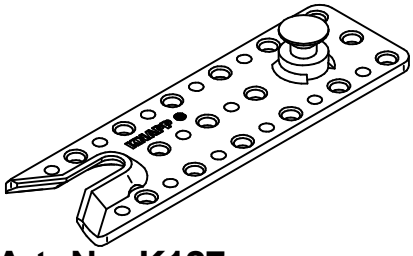

Assembly instructions

RICON® S 200/60 VS

Welded collar bolt

Art.-No. K127

Column connection

ETA-10/0189

Number of screws and position (max . screw connection)

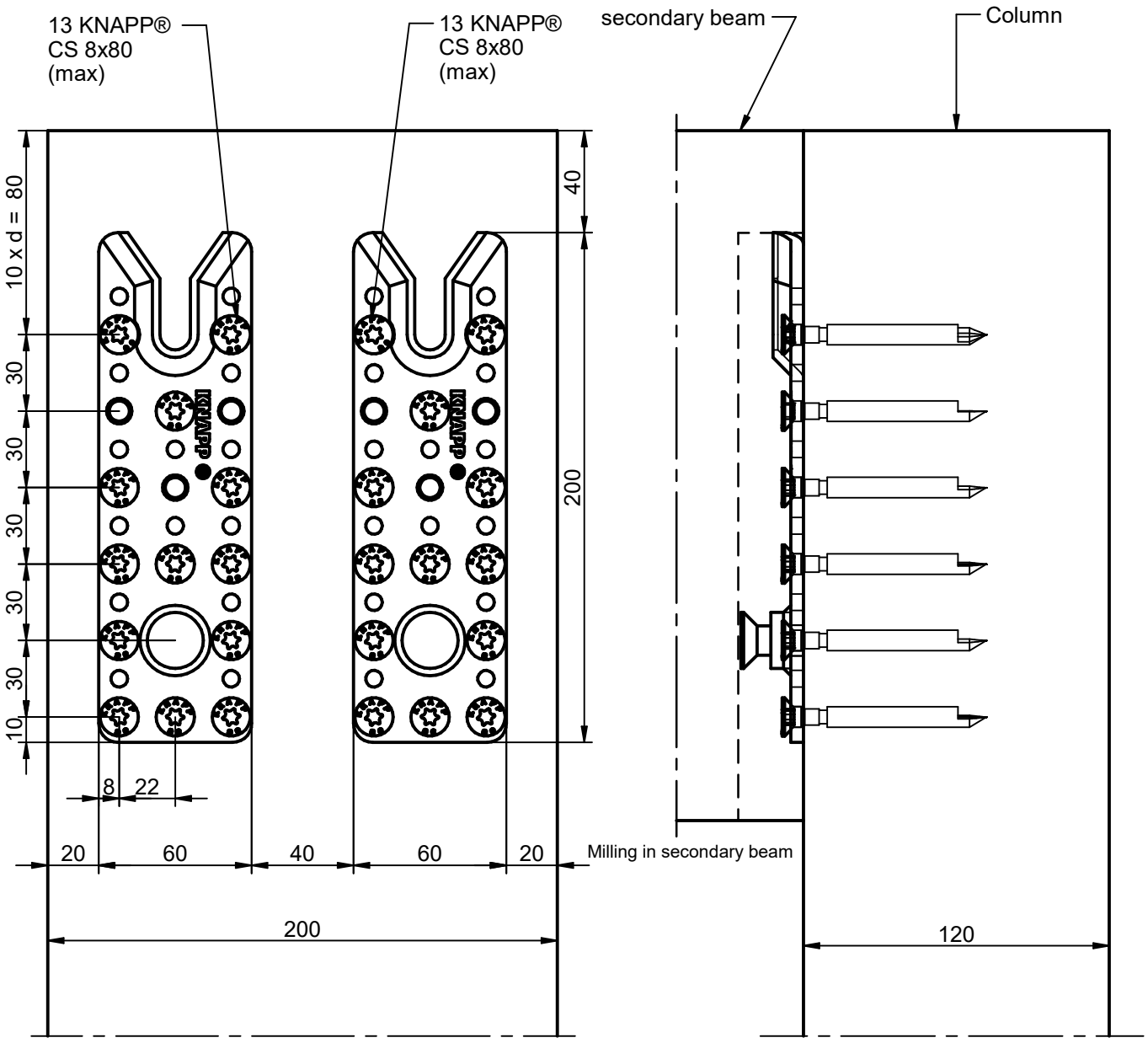

Minimum cross section for column connection 2 RICON S 200x60 VS side by side

Minimum cross-sections apply to glulam.
In solid softwood, the 8x80 mm screws with diameter 5 mm must be pre-drilled over their full length!

This drawing is the property of Knapp GmbH.

© Knapp GmbH. All measures in mm - Errors, misprints and changes reserved. VERSION 17.02.2021

KNAPP® connectors.com

KNAPP®
connectors.com

Knapp GmbH ▮ Wassergasse 31 ▮ A-3324 Euratsfeld ▮ Tel.: +43 (0)7474 / 799 10 ▮ Fax: +43 (0)7474 / 799 10 99
Knapp GmbH ▮ Vertrieb Deutschland ▮ Föhrenweg 1 ▮ D-85591 Vaterstetten ▮ Tel.: +49 (0)8106 / 99 55 99 0 ▮ Fax: +49 (0)8106 / 99 55 99 20 ▮ E-Mail: info@knapp-verbinder.com
Knapp GmbH Sàrl ▮ Filiale France ▮ 1A Rue du Stade ▮ F - 67880 Innenheim Tel. : +33 (0)3 88 48 17 87 ▮ Fax: +33 (0)9 70 62 81 87 ▮ E-Mail : france@knapp-connectors.com

Montageanleitung Construction Manual Notice de montage

VERSION 17.02.2021

RICON® S 200/60 VS

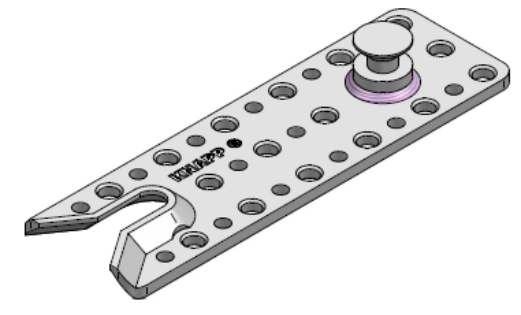

Réf. K127

© Alle Zeichnungen sind Eigentum der KNAPP® GmbH | All drawings are the exclusive property of KNAPP® GmbH. | Tous les dessins sont la propriété de KNAPP® GmbH

© KNAPP® GmbH | Alle Maße in mm - Irrtümer, Druckfehler und Änderungen vorbehalten | All measures in mm - Errors excepted | Toutes dimensions en mm - sauf erreurs, fautes d'impression ou modifications

KNAPP®
connectors.com

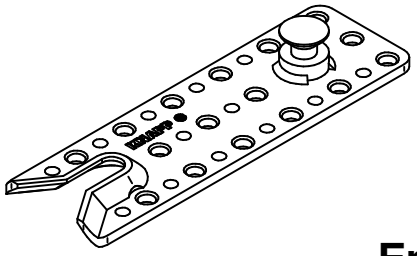

Notice de montage

RICON® S 200/60 VS

Goujon d'accroche soudé

ETA-10/0189

Réf. K127

Encastrement sur la poutre principale

1. Fraiser la poutre principale

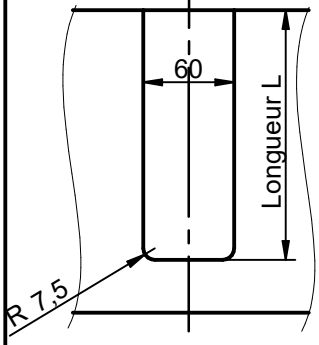

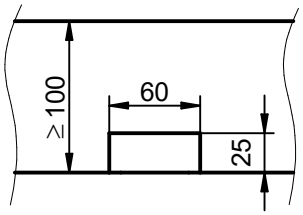

2. Percer

Poutre secondaire

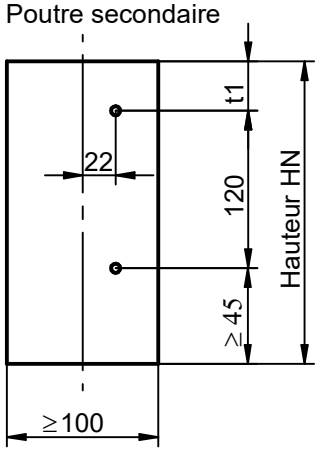

2 perçages de position Ø 5 mm en bout de poutre, profondeur 50 mm

Poutre principale

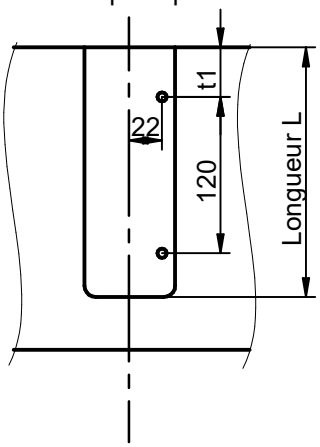

2 perçages de position Ø 5 mm sur la face de la poutre, profondeur 50 mm

3. Visser

1. Visser la ferrure sur les perçages de position

2. Visser le reste des vis suivant le schéma (cf. dessins à droite)

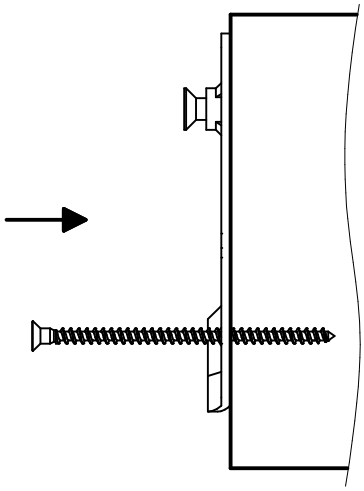

Fixation sur la poutre secondaire (PS)

Nombre et position de vis :

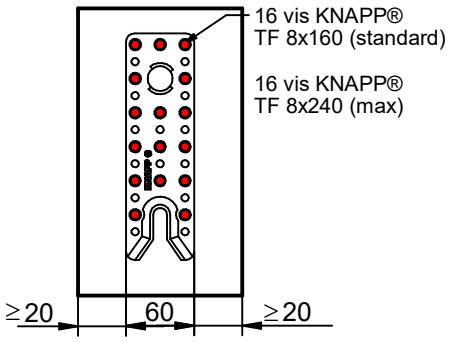

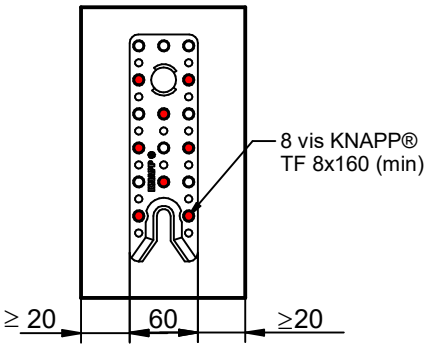

Fixation sur la poutre principale (PP)

Nombre et position de vis :

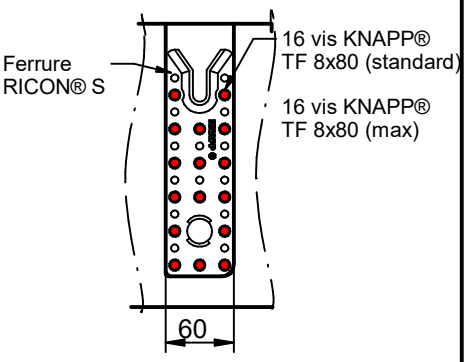

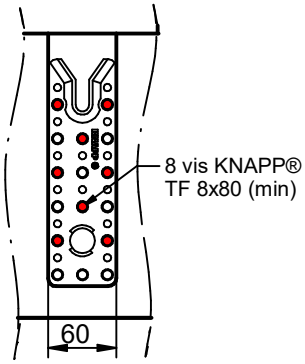

Ce dessin est la propriété de Knapp GmbH.

© Knapp GmbH. Toutes dimensions en mm - sauf erreurs, fautes d'impression ou modifications techniques. VERSION 17. 02. 2021

KNAPP® connectors.com

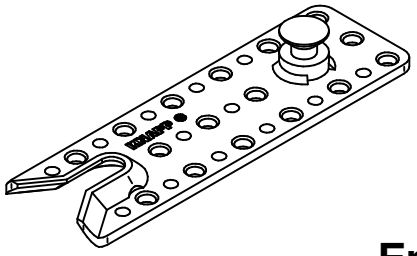

Notice de montage

RICON® S 200/60 VS

Goujon d'accroche soudé

ETA-10/0189

Réf. K127

Encastrement sur la poutre principale

Longueur de fraisage L sur la poutre principale	
Hauteur de poutre secondaire H_N	RICON® S 200x60
	Longueur L sans renfort de traction transversale
[mm]	[mm]
160	-
180	-
200	-
220	-
240	210
260	220
280	240
300	250
320	-
360	-

Position de perçage t_1 sur la poutre principale et secondaire en relation avec la hauteur de poutre secondaire H_N	
Hauteur de poutre secondaire H_N	RICON® S 200x60
	Position de perçage t_1 sur la poutre secondaire
	Distance t_1
[mm]	[mm]
160	-
180	-
200	-
220	-
240	50
260	60
280	80
300	90
320	-
360	-

Remarque importante :
Faire contrôler par un B.E. compétant dans le cas où la hauteur de la poutre secondaire et plus faible qu'indiquée ci-dessus. Une section plus faible peut être renforcée par des vis de renfort transversales. (EN 1995-1-1, NAD)

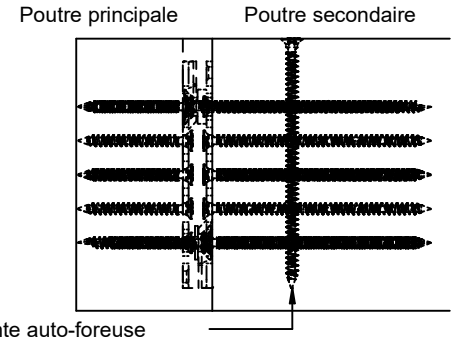

Ce dessin est la propriété de Knapp GmbH.

© Knapp GmbH. Toutes dimensions en mm - sauf erreurs, fautes d'impression ou modifications techniques. VERSION 17. 02. 2021

KNAPP® connectors.com

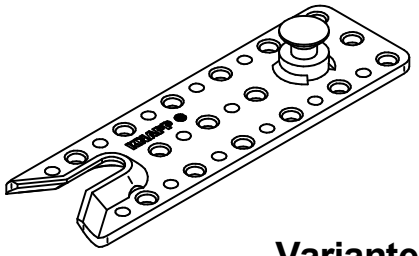

Notice de montage

RICON® S 200/60 VS

Goujon d'accroche soudé

ETA-10/0189

Réf. K127

Variante : Encastrement sur la poutre secondaire

1. Fraiser la poutre secondaire

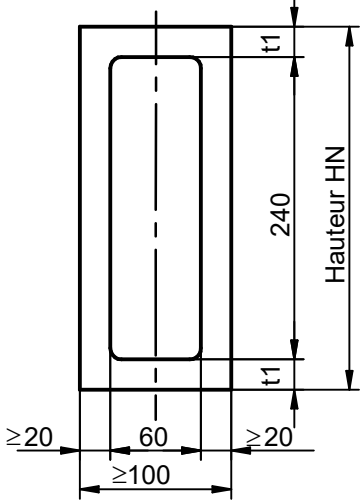

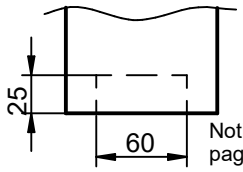

Notice importante page 4

2. Percer

Poutre secondaire

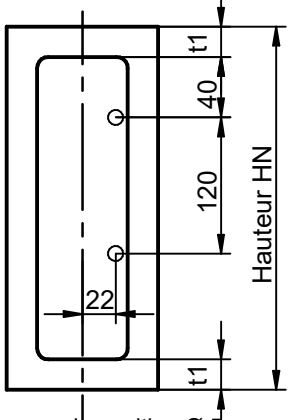

2 perçages de position Ø 5 mm en bout de poutre, profondeur 50 mm

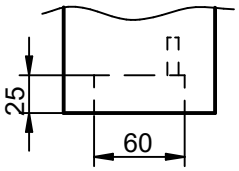

Poutre principale

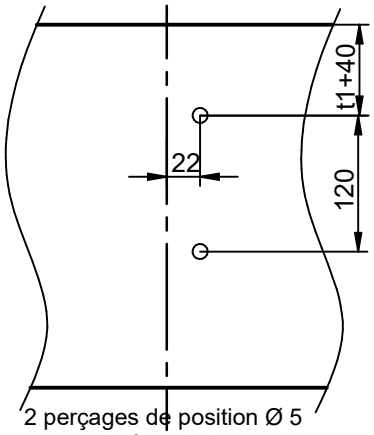

2 perçages de position Ø 5 mm sur la face de la poutre, profondeur 50 mm

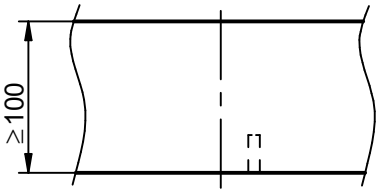

3. Visser

1. Visser la ferrure sur les perçages de position

2. Visser le reste des vis suivant le schéma (cf. dessins à droite)

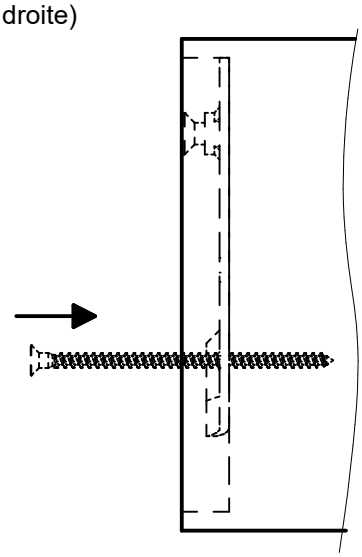

Fixation sur la poutre secondaire (PS)

Nombre et position de vis :

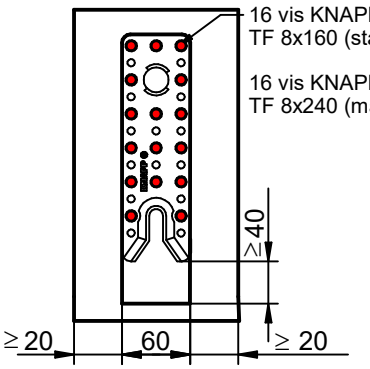

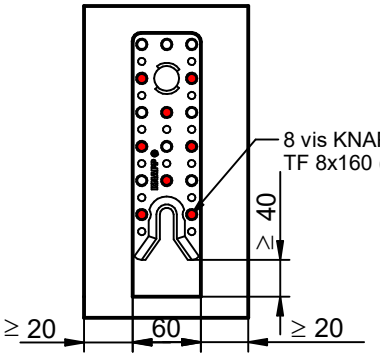

Fixation sur la poutre principale (PP)

Nombre et position de vis :

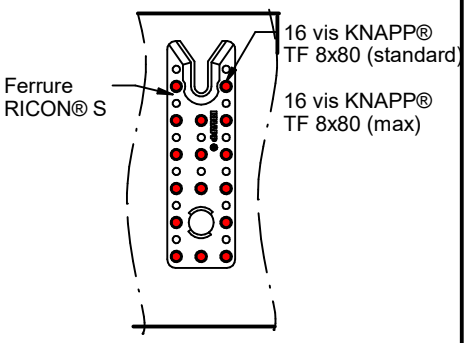

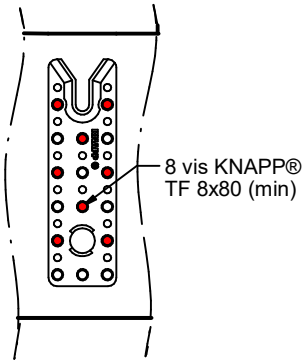

Ce dessin est la propriété de Knapp GmbH.

© Knapp GmbH. Toutes dimensions en mm - sauf erreurs, fautes d'impression ou modifications techniques. VERSION 17. 02. 2021

KNAPP® connectors.com

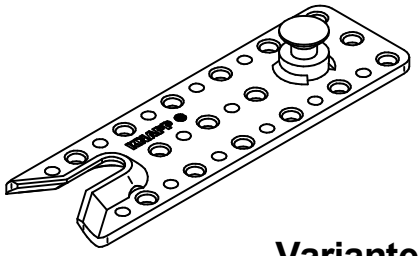

Notice de montage

RICON® S 200/60 VS

Goujon d'accroche soudé

ETA-10/0189

Réf. K127

Variante : Encastrement sur la poutre secondaire

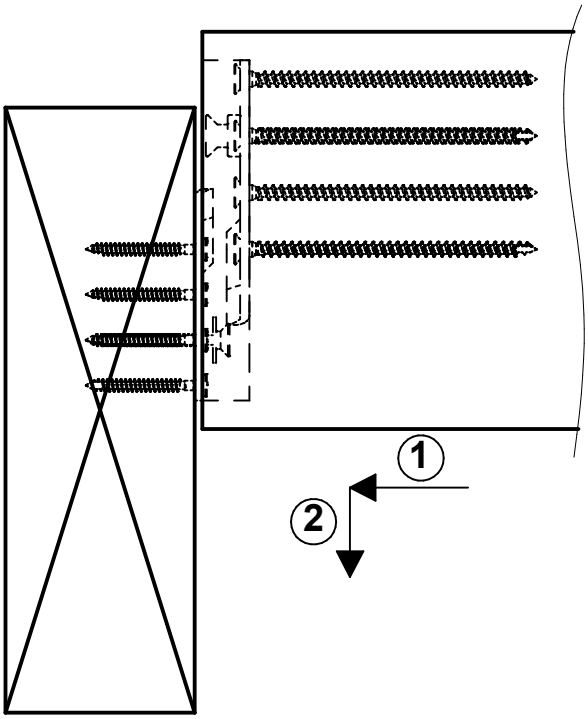

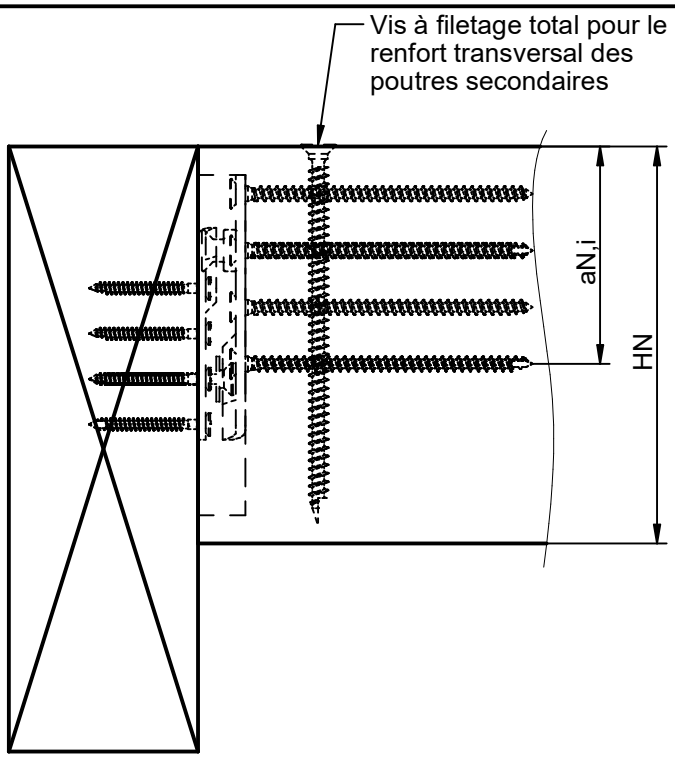

Remarque importante :
Lors de montage de poutres secondaires entre 2 poutres principales ou 2 poteaux, il est nécessaire de réaliser les usinages débouchants par-dessous pour permettre l´emboitement.

Hauteur de poutre secondaire	Distance du bord t_1 en relation avec la hauteur de la poutre secondaire H_N
	RICON® S 200x60
H_N	Distance t_1
[mm]	[mm]
200	-
220	-
240	-
260	10
280	20
300	30
320	40
340	-
360	-

Remarque importante :
Faire contrôler par un B.E. compétant dans le cas où la hauteur de la poutre secondaire et plus faible qu'indiquée ci-dessus. Une section plus faible peut être renforcée par des vis de renfort transversales. (EN 1995-1-1, NAD)

Ce dessin est la propriété de Knapp GmbH.

© Knapp GmbH. Toutes dimensions en mm - sauf erreurs, fautes d'impression ou modifications techniques. VERSION 17. 02. 2021

KNAPP® connectors.com

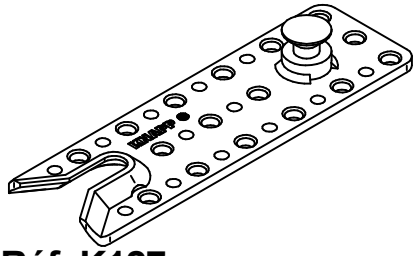

Notice de montage

RICON® S 200/60 VS

Goujon d'accroche soudé

CE
ETA-10/0189

Réf. K127

Assemblages poteaux-poutres

Position et nombre de vis (vissage minimum)

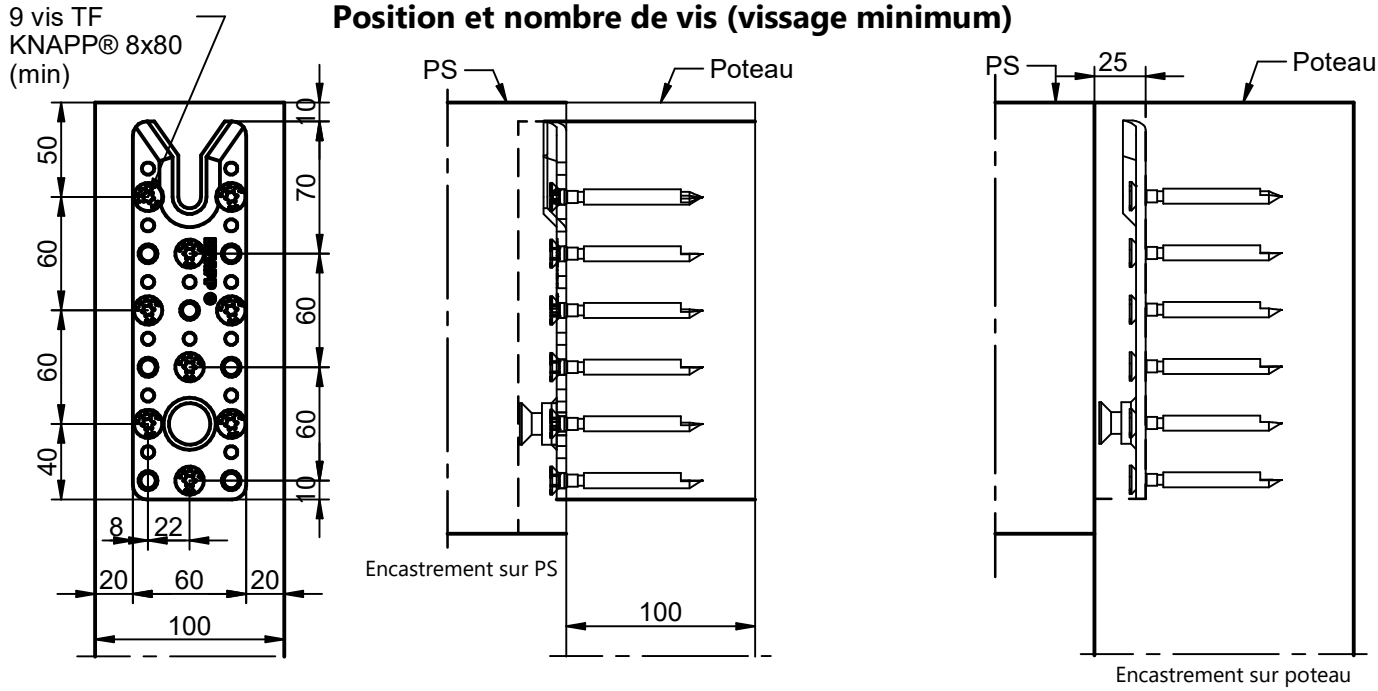

Sections minimums en configuration de vissage min.

Dimensions valables pour l'utilisation sur bois lamellés collés.
Pour les résineux massifs, il est recommandé de pré-percer les vis de 8x80 mm à un Ø 5 mm sur toute la longueur !

Position et nombre de vis (vissage maximum)

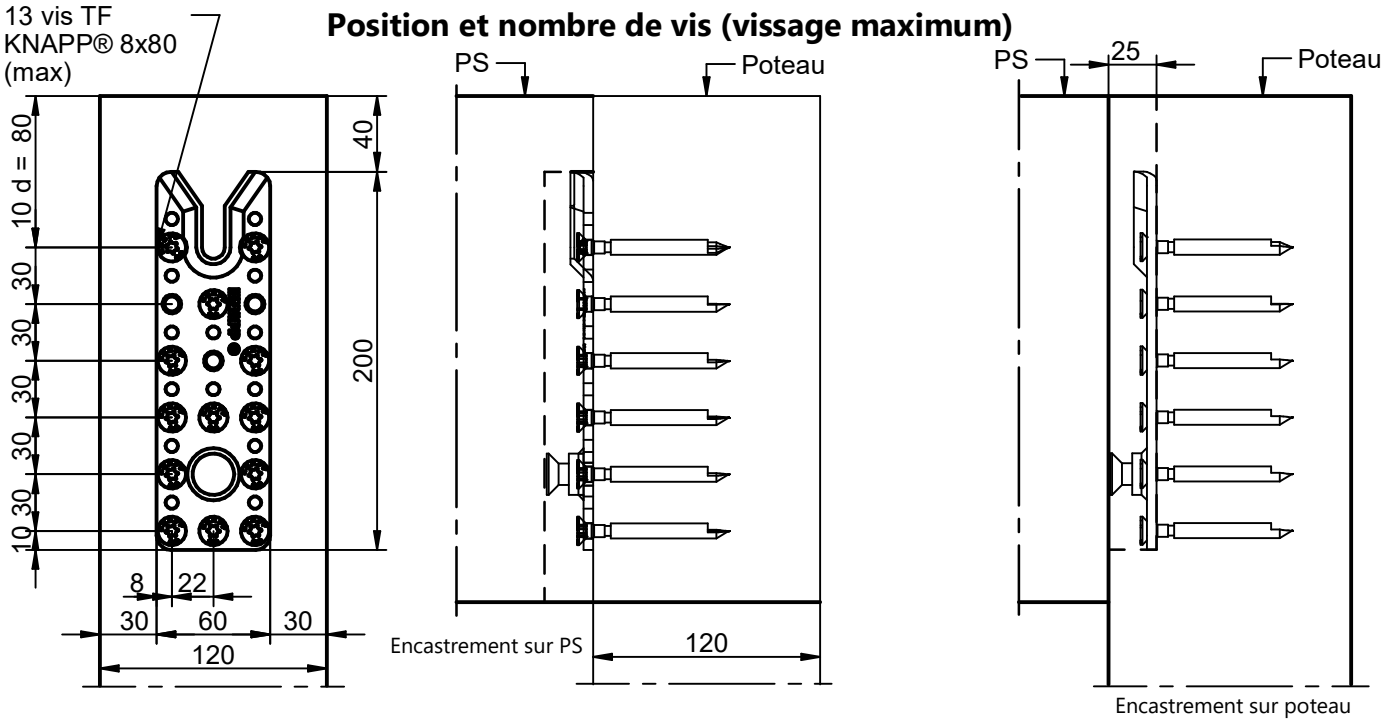

Sections minimums en configuration de vissage max.

Dimensions valables pour l'utilisation sur bois lamellés collés.
Pour les résineux massifs, il est recommandé de pré-percer les vis de 8x80 mm à un Ø 5 mm sur toute la longueur !

Ce dessin est la propriété de Knapp GmbH.

© Knapp GmbH. Toutes dimensions en mm - sauf erreurs, fautes d'impression ou modifications techniques. VERSION 17. 02. 2021

KNAPP®
connectors.com

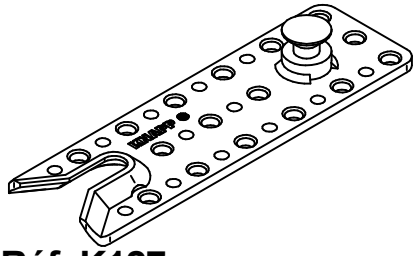

Notice de montage

RICON® S 200/60 VS

Goujon d'accroche soudé

Réf. K127

Assemblages poteaux-poutres

ETA-10/0189

Position et nombre de vis (vissage maximum)

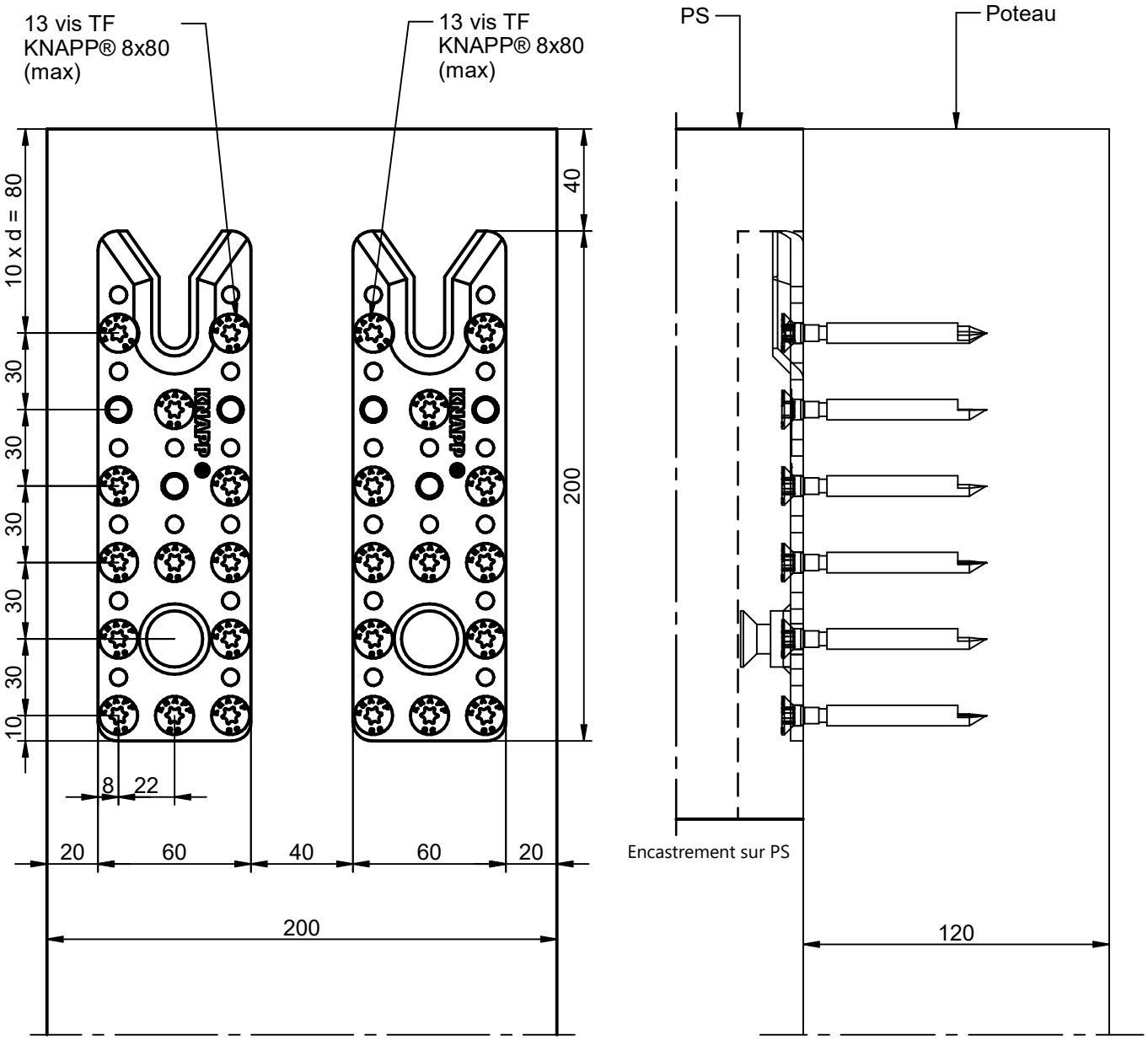

Section minimum en configuration 2 RICON S 200x60 VS juxtaposés

Dimensions valables pour l'utilisation sur bois lamellés collés.
Pour les résineux massifs, il est recommandé de pré-percer les vis de 8x80 mm à un Ø 5 mm sur toute la longueur !

Ce dessin est la propriété de Knapp GmbH.

© Knapp GmbH. Toutes dimensions en mm - sauf erreurs, fautes d'impression ou modifications techniques. VERSION 17. 02. 2021

KNAPP® connectors.com

KNAPP®
connectors.com

Knapp GmbH ▮ Wassergasse 31 ▮ A-3324 Euratsfeld ▮ Tel.: +43 (0)7474 / 799 10 ▮ Fax: +43 (0)7474 / 799 10 99
Knapp GmbH ▮ Vertrieb Deutschland ▮ Föhrenweg 1 ▮ D-85591 Vaterstetten ▮ Tel.: +49 (0)8106 / 99 55 99 0 ▮ Fax: +49 (0)8106 / 99 55 99 20 ▮ E-Mail: info@knapp-verbinder.com
Knapp GmbH Sàrl ▮ Filiale France ▮ 1A Rue du Stade ▮ F - 67880 Innenheim Tel. : +33 (0)3 88 48 17 87 ▮ Fax: +33 (0)9 70 62 81 87 ▮ E-Mail : france@knapp-connectors.com