Montageanleitung Construction Manual Notice de montage

VERSION 09.02.2021

RICON® 120/30 Edelstahl

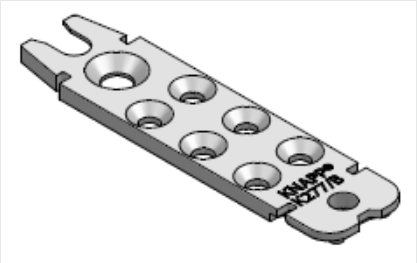

Art.-Nr. K277

KNAPP®
connectors.com

© Alle Zeichnungen sind Eigentum der KNAPP® GmbH | All drawings are the exclusive property of KNAPP® GmbH. | Tous les dessins sont la propriété de KNAPP® GmbH

© KNAPP® GmbH | Alle Maße in mm - Irrtümer, Druckfehler und Änderungen vorbehalten | All measures in mm - Errors excepted | Toutes dimensions en mm - sauf erreurs, fautes d'impression ou modifications

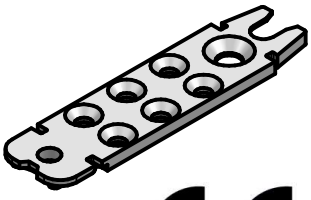

Montageanleitung

RICON® 120/30 - A2

ETA-10/0189

Pfosten-Riegelverbindung in Edelstahl
mit ETA Zulassung

RICON® 120/30

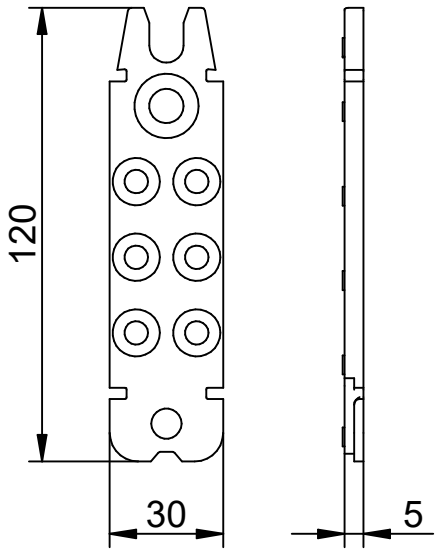

RICON® SK 8x80

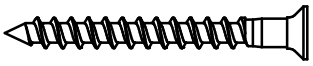

RICON® SK 8x50

RICON® SK 5x80

RICON® SK 5x50

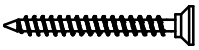

RICON® Sperrbügel

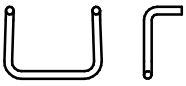

Einzelanschluss | **Pfosten-Riegelverbindung**

Riegel Fräsbild

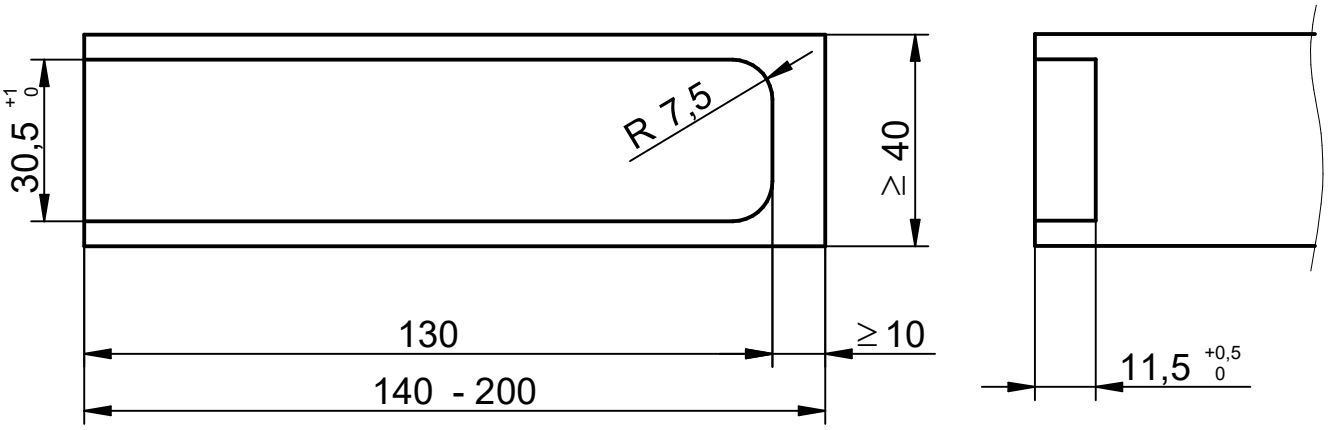

Diese Zeichnung ist Eigentum der Knapp GmbH.

© Knapp GmbH. Alle Maße in mm - Irrtümer, Druckfehler und Änderungen vorbehalten. VERSION 09. 02. 2021

KNAPP® verbinder.com

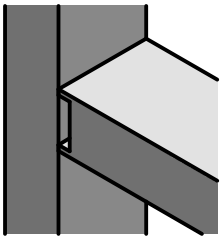

Montageanleitung

RICON® 120/30 EA - A2

Art. Nr. K277

Einzelanschluss
Pfosten-Riegelverbindung

Vorbohrungen im Riegel

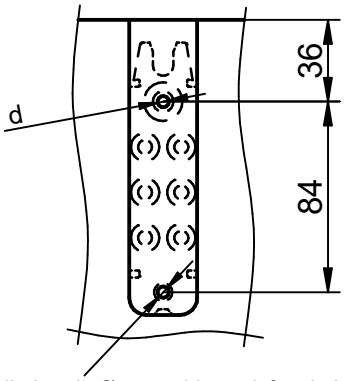

Nadelholz: d...Ø 5mm, 30mm tief vorbohren

Laubholz: d...Ø 6mm, 75mm tief vorbohren

Vorbohrungen im Pfosten

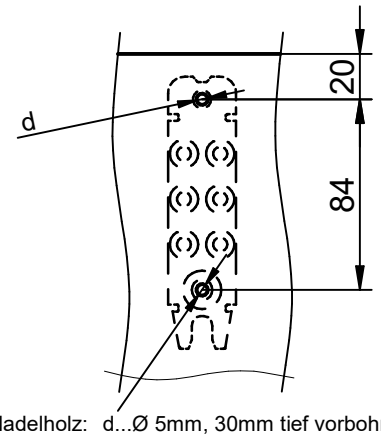

Nadelholz: d...Ø 5mm, 30mm tief vorbohren

Laubholz: d...Ø 6mm, 45mm tief vorbohren

Verschraubung im Riegel

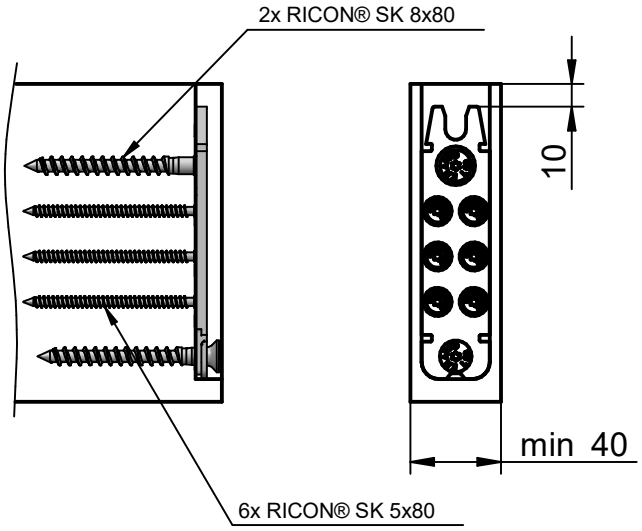

Verschraubung im Pfosten

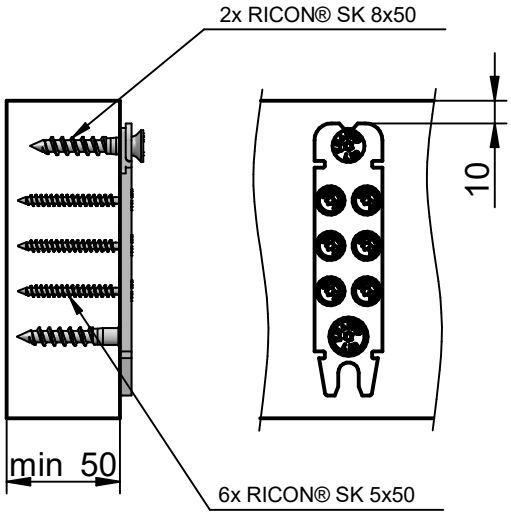

Justierbare Halteschraube

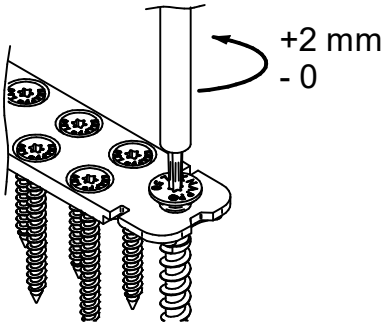

Sperrbügel einlegen

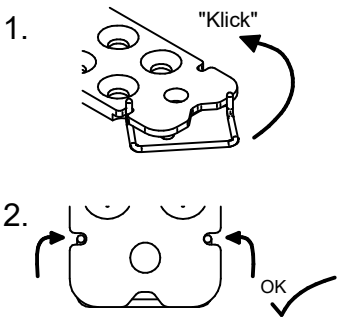

Sperrbügel lösen

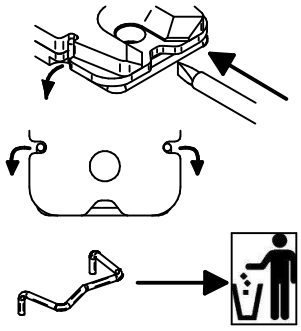

Diese Zeichnung ist Eigentum der Knapp GmbH.

© Knapp GmbH. Alle Maße in mm - Irrtümer, Druckfehler und Änderungen vorbehalten. VERSION 09. 02. 2021

KNAPP® verbinder.com

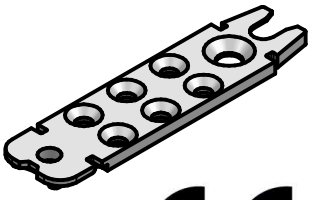

Montageanleitung

RICON® 120/30 - A2

ETA-10/0189

Haupt- Nebenträgerverbindung in Edelstahl
mit ETA Zulassung

RICON® 120/30

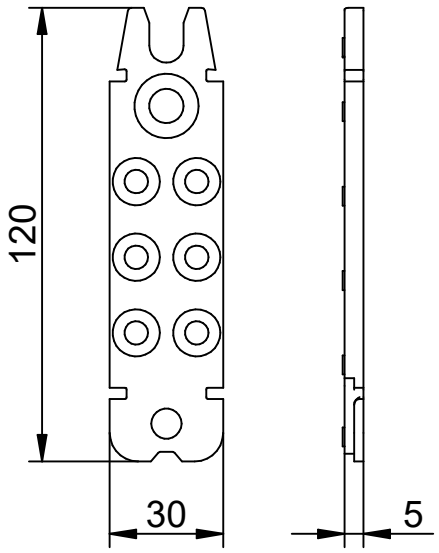

RICON® SK 8x80

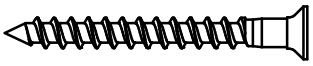

RICON® SK 8x50

RICON® SK 5x80

RICON® SK 5x50

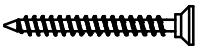

RICON® Sperrbügel

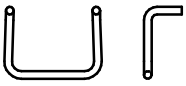

Einzelanschluss

Haupt-Nebenträgerverbindung

Hauptträger Fräsbild

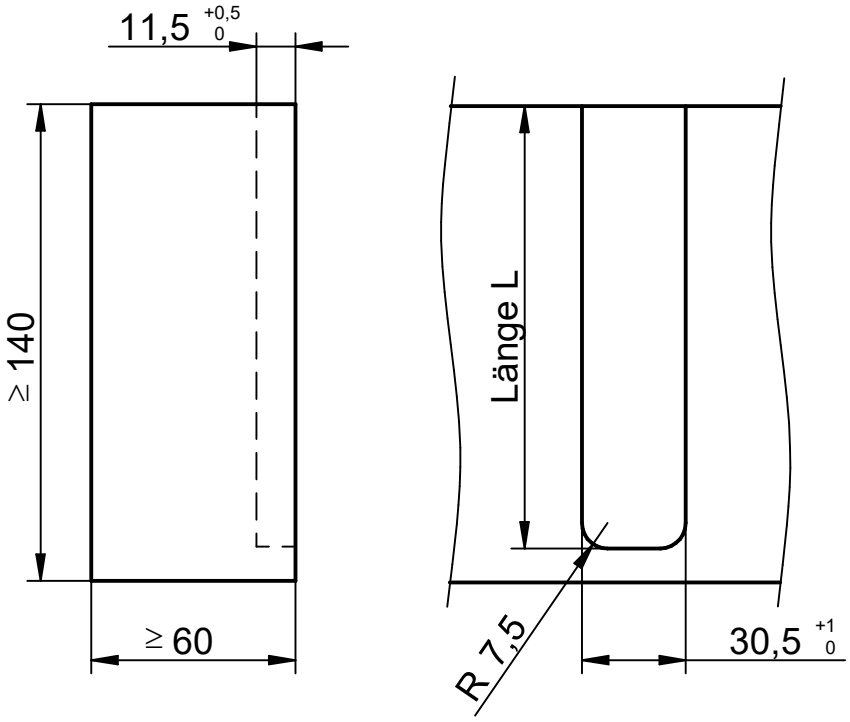

Ausfräslänge L aus dem Hauptträger in Abhängigkeit der Nebenträgerhöhe HN	
Höhe HN [mm]	Länge L [mm]
140	130
160	140
180	150
200	170
220	180
240	190

Diese Zeichnung ist Eigentum der Knapp GmbH.

© Knapp GmbH. Alle Maße in mm - Irrtümer, Druckfehler und Änderungen vorbehalten. VERSION 09. 02. 2021

KNAPP® verbinder.com

Montageanleitung

RICON® 120/30 EA - A2

Art. Nr. K277

Einzelanschluss
Haupt-Nebenträger Verbindung

Vorbohrungen im Hauptträger

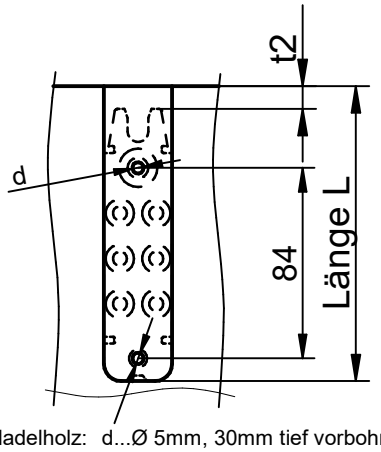

Nadelholz: d...Ø 5mm, 30mm tief vorbohren

Laubholz: d...Ø 6mm, 45mm tief vorbohren

Vorbohrungen im Nebenträger

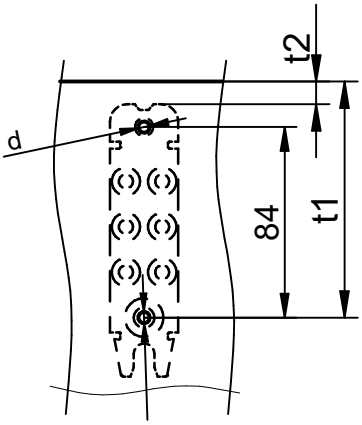

Nadelholz: d...Ø 5mm, 30mm tief vorbohren

Laubholz: d...Ø 6mm, 75mm tief vorbohren

Einbohrmaße t1 und Abstandsmaß t2 in Abhängigkeit der Nebenträgerhöhe HN

Höhe HN [mm]	Abstand t1 [mm]	Abstand t2 [mm]
140	104	10
160	114	20
180	124	30
200	144	50
220	154	60
240	164	70

Verschraubung im Hauptträger

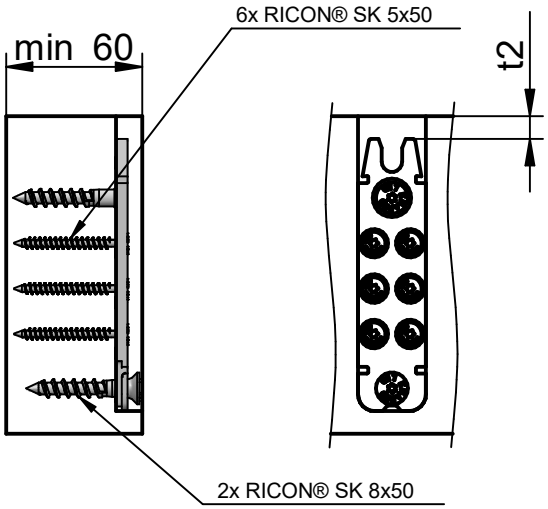

Verschraubung im Nebenträger

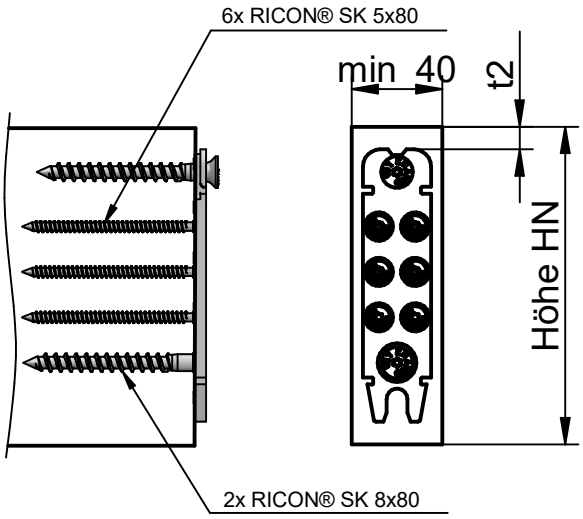

Justierbare Halteschraube

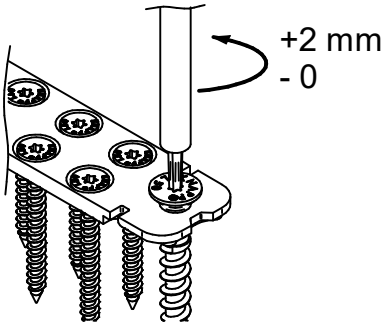

Sperrbügel einlegen

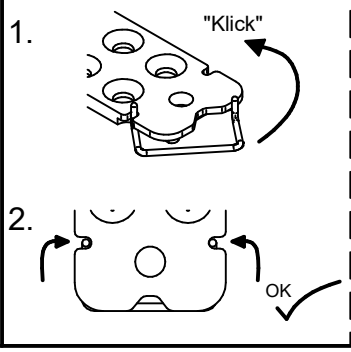

Sperrbügel lösen

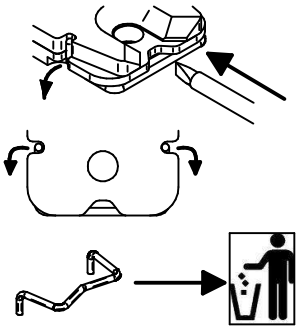

Diese Zeichnung ist Eigentum der Knapp GmbH.

© Knapp GmbH. Alle Maße in mm - Irrtümer, Druckfehler und Änderungen vorbehalten. VERSION 09. 02. 2021

KNAPP® verbinder.com

KNAPP®
connectors.com

Knapp GmbH ▮ Wassergasse 31 ▮ A-3324 Euratsfeld ▮ Tel.: +43 (0)7474 / 799 10 ▮ Fax: +43 (0)7474 / 799 10 99
Knapp GmbH ▮ Vertrieb Deutschland ▮ Föhrenweg 1 ▮ D-85591 Vaterstetten ▮ Tel.: +49 (0)8106 / 99 55 99 0 ▮ Fax: +49 (0)8106 / 99 55 99 20 ▮ E-Mail: info@knapp-verbinder.com
Knapp GmbH Sàrl ▮ Filiale France ▮ 1A Rue du Stade ▮ F - 67880 Innenheim Tel. : +33 (0)3 88 48 17 87 ▮ Fax: +33 (0)9 70 62 81 87 ▮ E-Mail : france@knapp-connectors.com

Montageanleitung Construction Manual Notice de montage

VERSION 09.02.2021

RICON® 120/30 Edelstahl

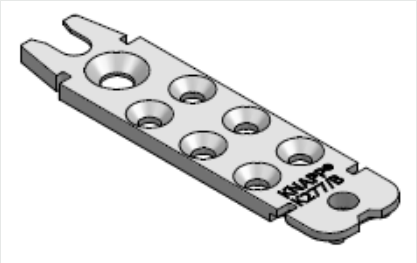

Art.-No. K277

KNAPP®
connectors.com

© Alle Zeichnungen sind Eigentum der KNAPP® GmbH | All drawings are the exclusive property of KNAPP® GmbH. | Tous les dessins sont la propriété de KNAPP® GmbH

© KNAPP® GmbH | Alle Maße in mm - Irrtümer, Druckfehler und Änderungen vorbehalten | All measures in mm - Errors excepted | Toutes dimensions en mm - sauf erreurs, fautes d'impression ou modifications

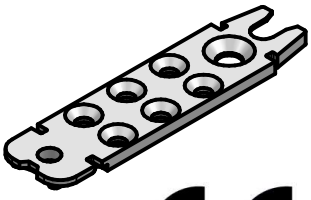

Construction Manual

RICON® 120/30 - A2

ETA-10/0189

post and beam connection in stainless steel
with ETA (European Technical Assessment) CE marking

RICON® 120/30

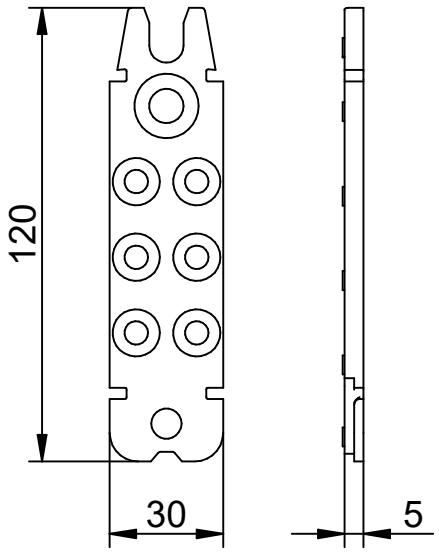

RICON® CS 8x80

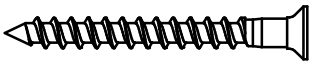

RICON® CS 8x50

RICON® CS 5x80

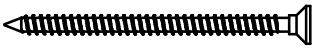

RICON® CS 5x50

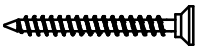

RICON® Locking clip

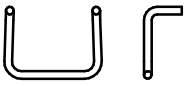

single connection | **post and beamconnection**

Milling pattern Beam

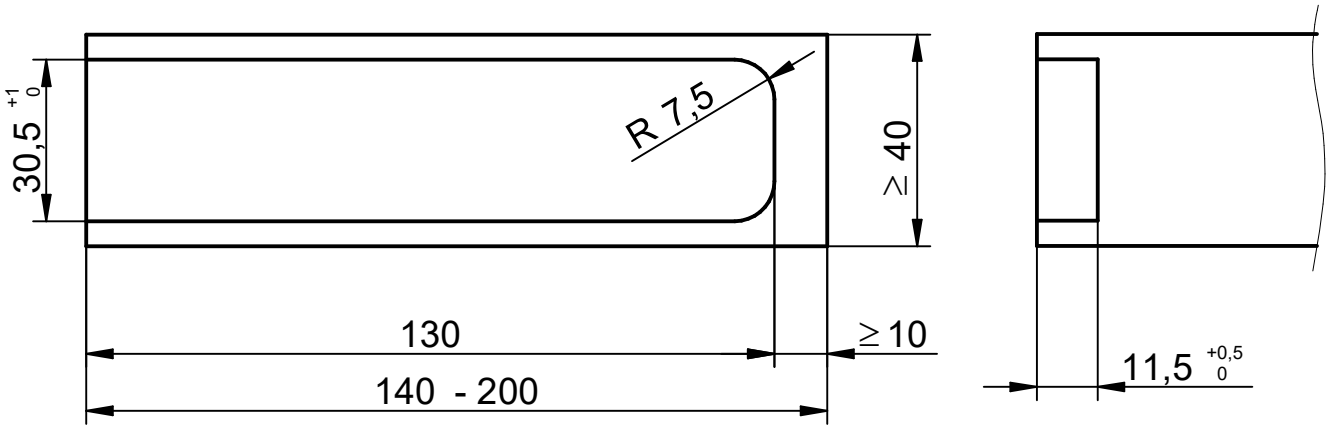

This drawing is the property of Knapp GmbH.

© Knapp GmbH. All measures in mm - Errors, misprints and changes reserved. VERSION 09.02.2021

KNAPP® connectors.com

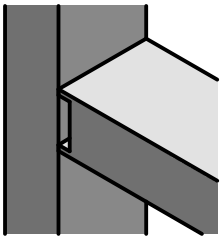

Construction Manual

RICON® 120/30 EA - A2

Art. No. K277

single connection post and beam

drilling pattern for beam

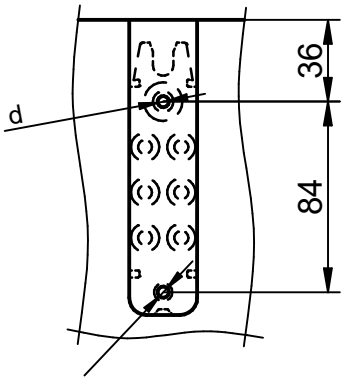

Softwood: d...Ø 5mm, 30mm pre-drilling

Hardwood: d...Ø 6mm, 75mm pre-drilling

drilling pattern for post

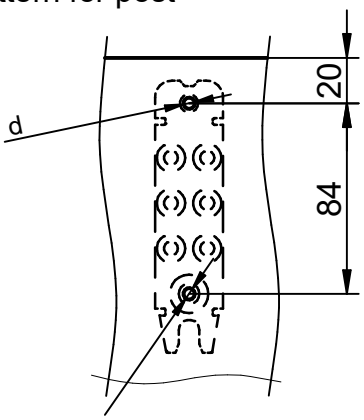

Softwood: d...Ø 5mm, 30mm pre-drilling

Hardwood: d...Ø 6mm, 45mm pre-drilling

screw pattern for beam

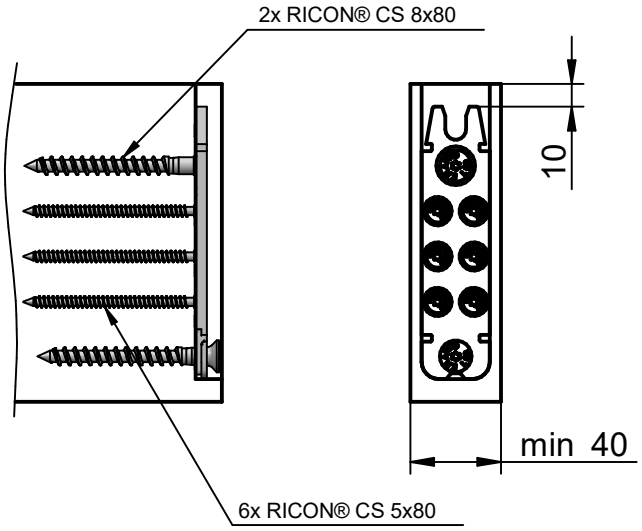

screw pattern for post

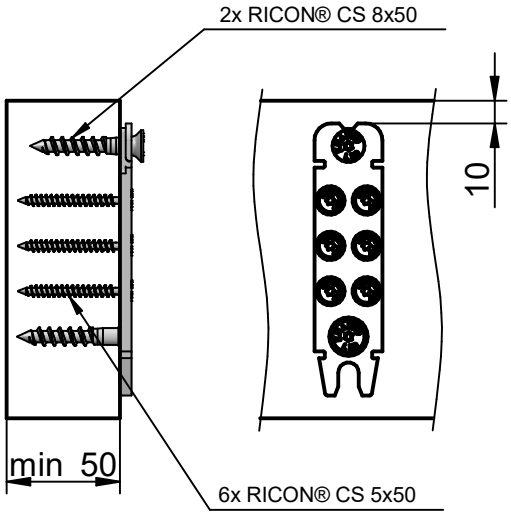

screw depth adjustable

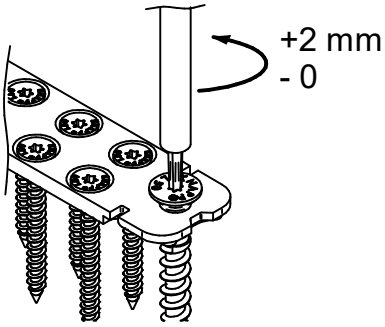

Locking clip assembly

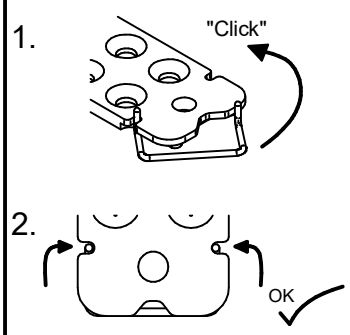

Locking clip removal

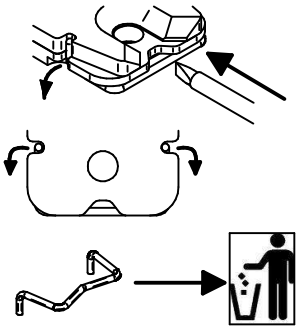

This drawing is the property of Knapp GmbH.

© Knapp GmbH. All measures in mm - Errors, misprints and changes reserved. VERSION 09.02.2021

KNAPP® connectors.com

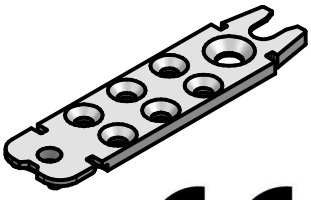

Construction Manual

RICON® 120/30 - A2

ETA-10/0189

main beam, secondary beam connection in stainless steel with ETA (European Technical Assessment) CE marking

RICON® 120/30

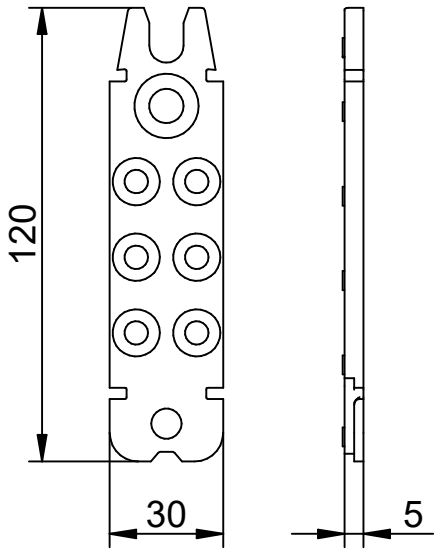

RICON® CS 8x80

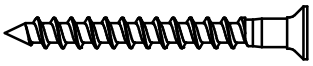

RICON® CS 8x50

RICON® CS 5x80

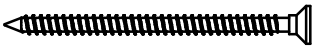

RICON® CS 5x50

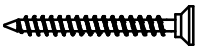

RICON® Locking clip

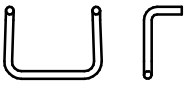

single connection

main beam,secondary beam connection

Milling pattern main beam

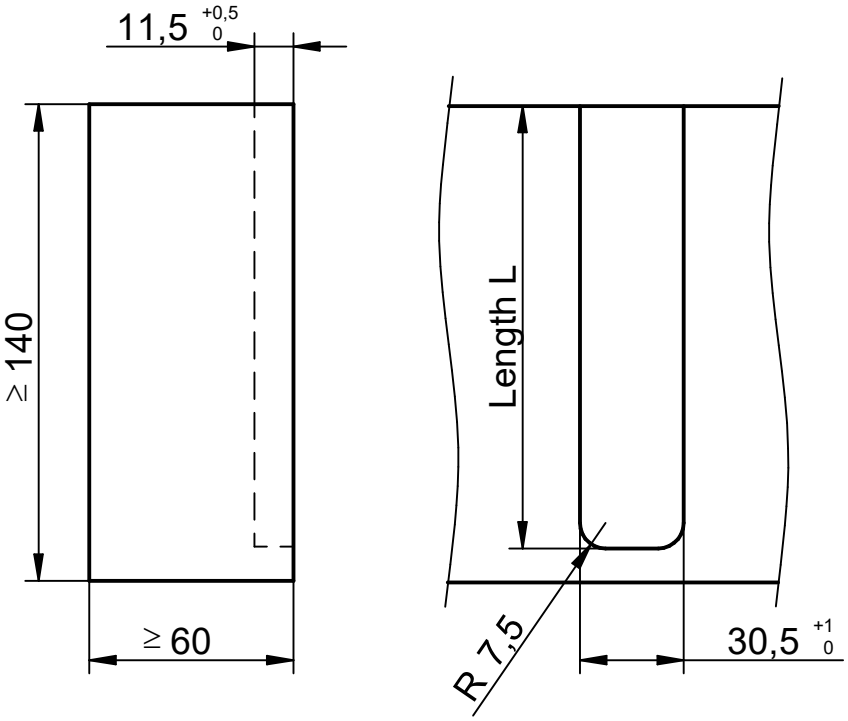

Milling length L form the main beam depending on the beam height HN:	
Height HN [mm]	Length L [mm]
140	130
160	140
180	150
200	170
220	180
240	190

This drawing is the property of Knapp GmbH.

© Knapp GmbH. All measures in mm - Errors, misprints and changes reserved. VERSION 09.02.2021

KNAPP® connectors.com

Construction Manual

RICON® 120/30 EA - A2

Art. No. K277

single connection
main beam, secondary beam connection

drilling pattern for main beam

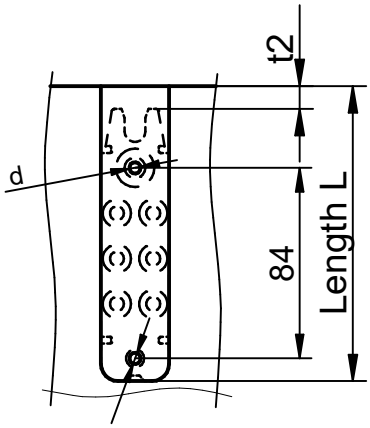

Softwood: d...Ø 5mm, 30mm pre-drilling

Hardwood: d...Ø 6mm, 45mm pre-drilling

drilling pattern for secondary beam

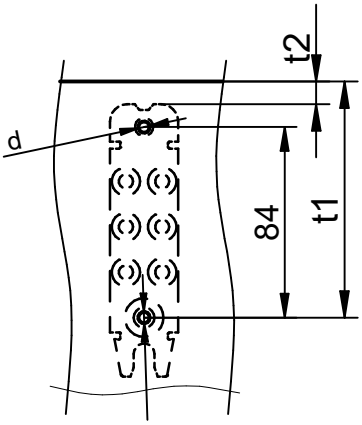

Softwood: d...Ø 5mm, 30mm pre-drilling

Hardwood: d...Ø 6mm, 75mm pre-drilling

Drilling dimensions t1 and distance t2 depending on the secondary beam height HN

Height HN [mm]	Distance t1 [mm]	Distance t2 [mm]
140	104	10
160	114	20
180	124	30
200	144	50
220	154	60
240	164	70

screw pattern for main beam

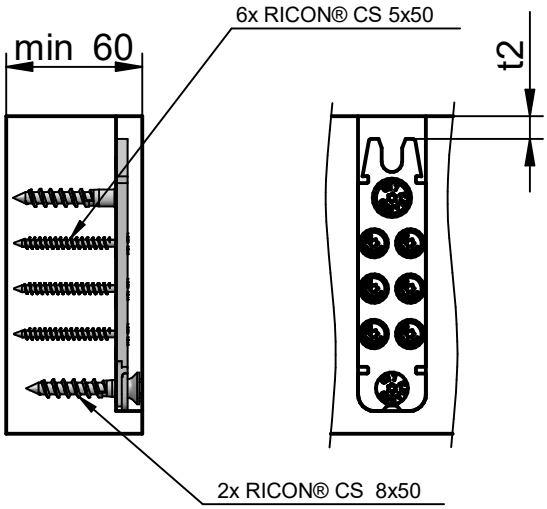

screw pattern for secondary beam

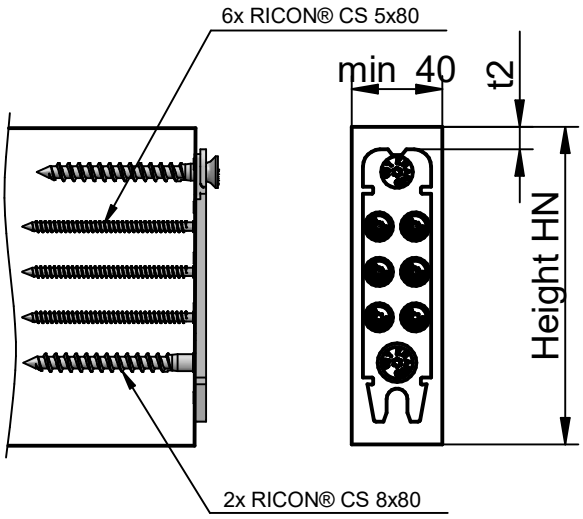

screw depth adjustable

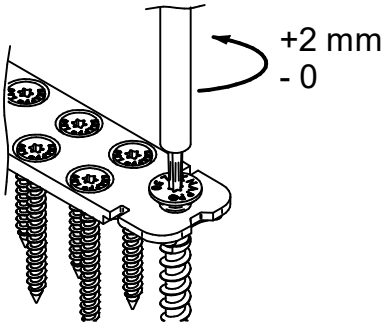

Locking clip assembly

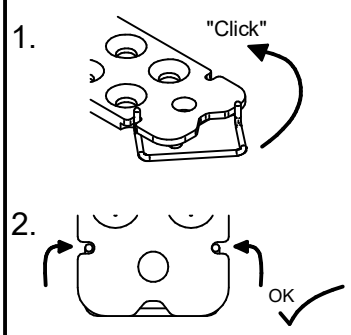

Locking clip removal

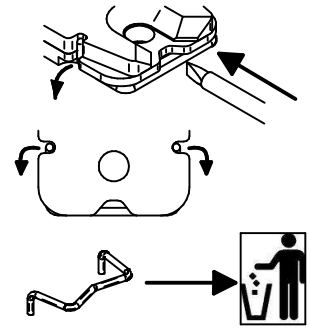

This drawing is the property of Knapp GmbH.

© Knapp GmbH. All measures in mm - Errors, misprints and changes reserved. VERSION 09.02.2021

KNAPP® connectors.com

KNAPP®
connectors.com

Knapp GmbH ▮ Wassergasse 31 ▮ A-3324 Euratsfeld ▮ Tel.: +43 (0)7474 / 799 10 ▮ Fax: +43 (0)7474 / 799 10 99
Knapp GmbH ▮ Vertrieb Deutschland ▮ Föhrenweg 1 ▮ D-85591 Vaterstetten ▮ Tel.: +49 (0)8106 / 99 55 99 0 ▮ Fax: +49 (0)8106 / 99 55 99 20 ▮ E-Mail: info@knapp-verbinder.com
Knapp GmbH Sàrl ▮ Filiale France ▮ 1A Rue du Stade ▮ F - 67880 Innenheim Tel. : +33 (0)3 88 48 17 87 ▮ Fax: +33 (0)9 70 62 81 87 ▮ E-Mail : france@knapp-connectors.com

Montageanleitung Construction Manual Notice de montage

VERSION 09.02.2021

RICON® 120/30 Edelstahl

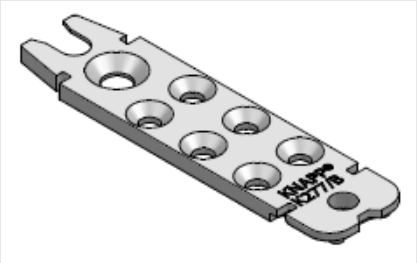

Réf. K277

© Alle Zeichnungen sind Eigentum der KNAPP® GmbH | All drawings are the exclusive property of KNAPP® GmbH. | Tous les dessins sont la propriété de KNAPP® GmbH

© KNAPP® GmbH | Alle Maße in mm - Irrtümer, Druckfehler und Änderungen vorbehalten | All measures in mm - Errors excepted | Toutes dimensions en mm - sauf erreurs, fautes d'impression ou modifications

KNAPP®
connectors.com

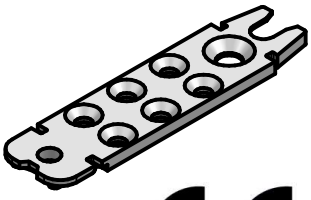

Notice de montage

RICON® 120/30 - A2

ETA-10/0189

Connecteur inox pour jonctions poteau - traverse
avec Évaluation Technique Européenne (ETA)

RICON® 120/30

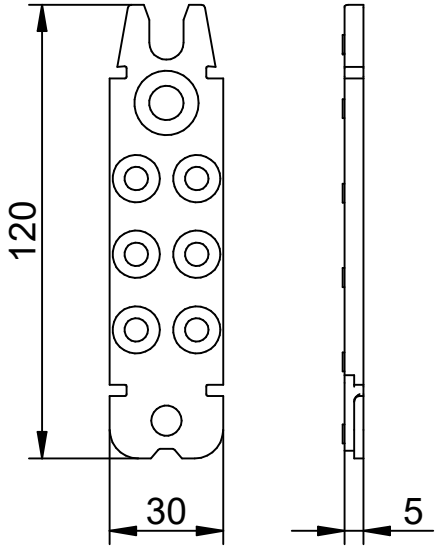

Vis RICON® TF 8x80

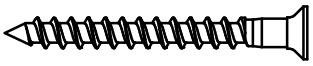

Vis RICON® TF 8x50

Vis RICON® TF 5x80

Vis RICON® TF 5x50

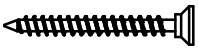

Goupille de verrouillage

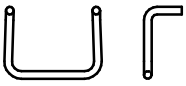

Assemblage simple | **Assemblage poteau - traverse**

Détails du fraisage traverse

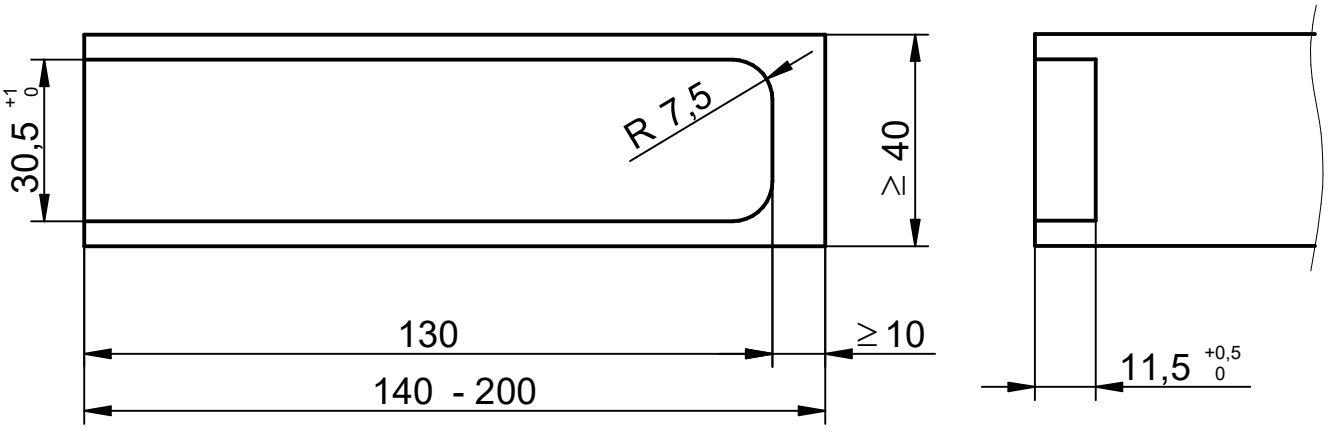

Ce dessin est la propriété de Knapp GmbH.

© Knapp GmbH. Toutes dimensions en mm - sauf erreurs, fautes d'impression ou modifications techniques. VERSION 08. 02. 2021

KNAPP® connectors.com

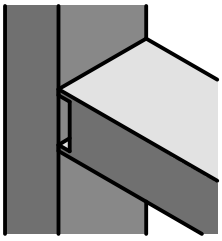

Notice de montage

RICON® 120/30 EA - A2

Réf. Nr. K277

Assemblage simple
Assemblages poteau - traverse

Détail du perçage sur la traverse

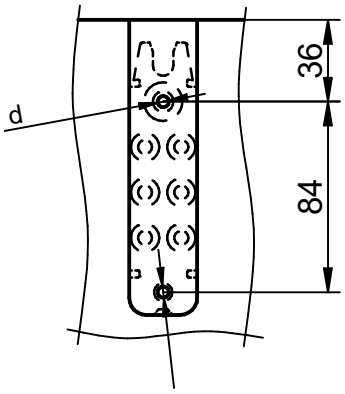

Résineux: pré-percer d...Ø 5mm, prof. 30mm
Feuillus: pré-percer d...Ø 6mm, prof. 75mm

Détail du perçage sur le poteau

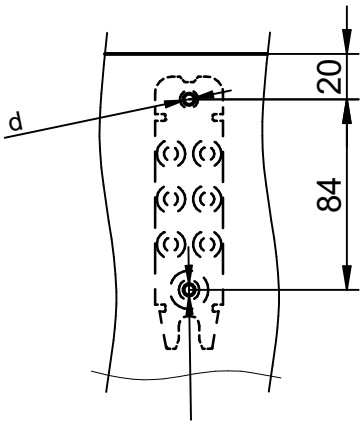

Résineux: pré-percer d...Ø 5mm, prof. 30mm
Feuillus: pré-percer d...Ø 6mm, prof. 45mm

Détail du vissage sur la traverse

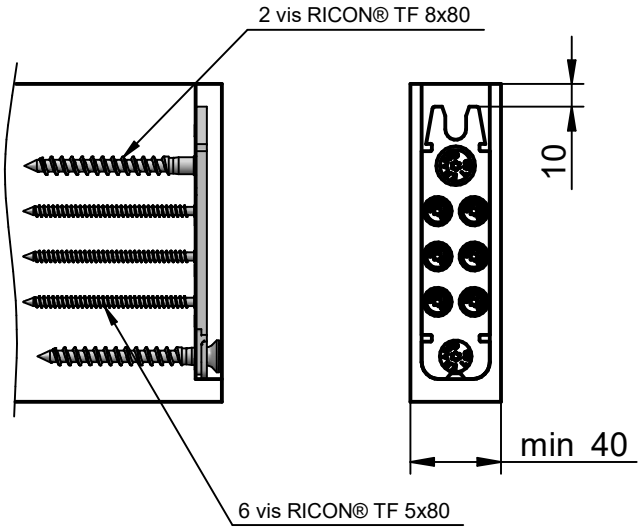

Détail du vissage sur le poteau

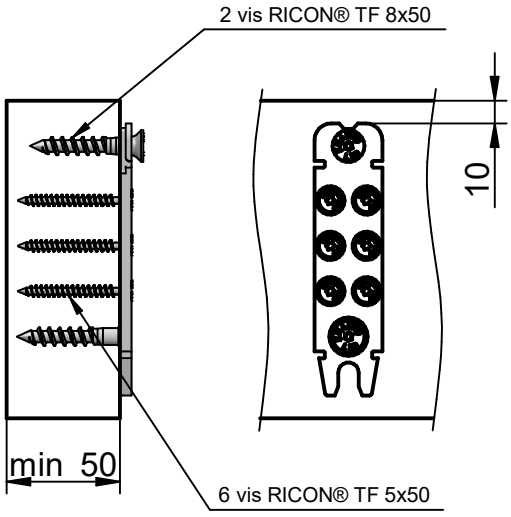

Régler la vis d'accroche

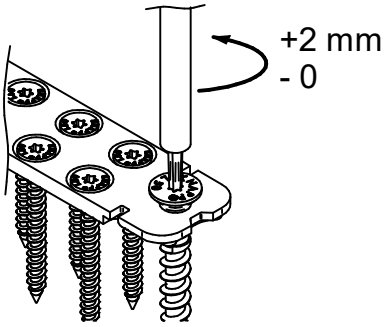

Mettre la goupille en place

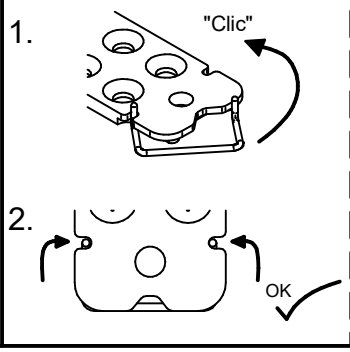

Déverrouiller la goupille

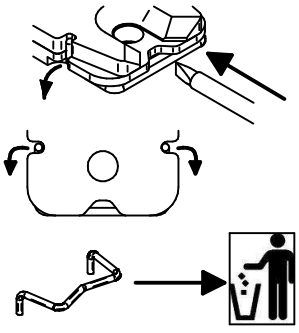

Ce dessin est la propriété de Knapp GmbH.

© Knapp GmbH. Toutes dimensions en mm - sauf erreurs, fautes d'impression ou modifications techniques. VERSION 08. 02. 2021

KNAPP® connectors.com

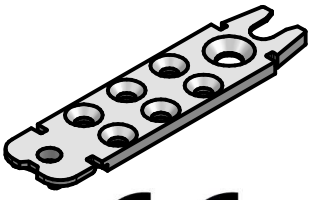

Notice de montage

RICON® 120/30 - A2

ETA-10/0189

Connecteur inox pour jonctions poutres principale - secondaire
avec Évaluation Technique Européenne (ETA)

RICON® 120/30

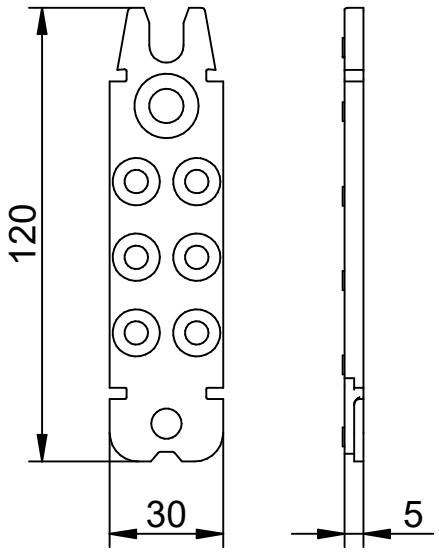

Vis RICON® TF 8x80

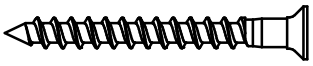

Vis RICON® TF 8x50

Vis RICON® TF 5x80

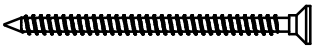

Vis RICON® TF 5x50

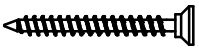

Goupille de verrouillage

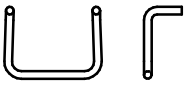

Assemblage simple | **Assemblage poutres principale - secondaire**

Détails du fraisage poutre principale

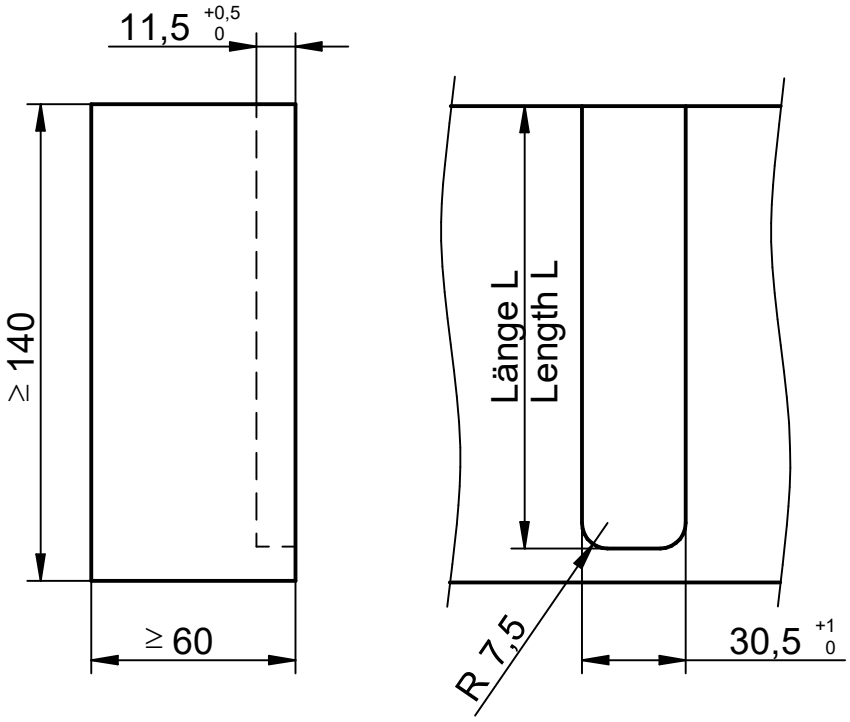

Longueur de fraisage L sur poutre principale en relation avec la hauteur de la poutre secondaire HN	
Hauteur HN [mm]	Longueur L [mm]
140	130
160	140
180	150
200	170
220	180
240	190

Ce dessin est la propriété de Knapp GmbH.

© Knapp GmbH. Toutes dimensions en mm - sauf erreurs, fautes d'impression ou modifications techniques. VERSION 08. 02. 2021

KNAPP® connectors.com

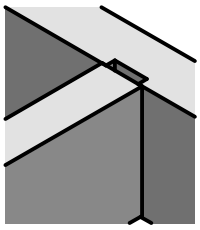

Notice de montage

RICON® 120/30 EA - A2

Réf. K277

Assemblage simple

Assemblages poutres principale - secondaire

Détail du perçage sur la poutre principale

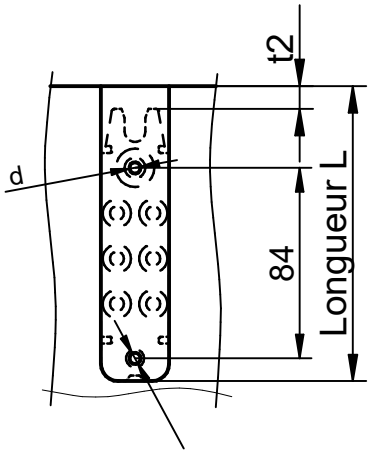

Résineux: pré-percer d...Ø 5mm, prof. 30mm
Feuillus: pré-percer d...Ø 6mm, prof. 45mm

Détail du perçage sur la poutre secondaire

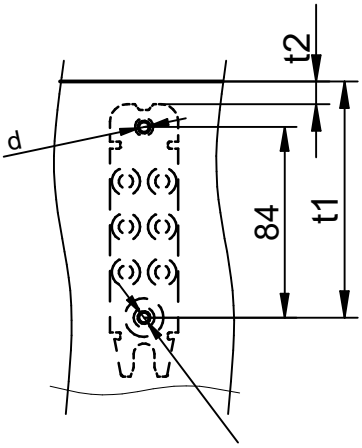

Distance de perçage t1 et t2 en relation avec la poutre secondaire HN		
Hauteur HN [mm]	Distance t1 [mm]	Distance t2 [mm]
140	104	10
160	114	20
180	124	30
200	144	50
220	154	60
240	164	70

Résineux: pré-percer d...Ø 5mm, prof. 30mm
Feuillus: pré-percer d...Ø 6mm, prof. 75mm

Détail du vissage sur la poutre principale

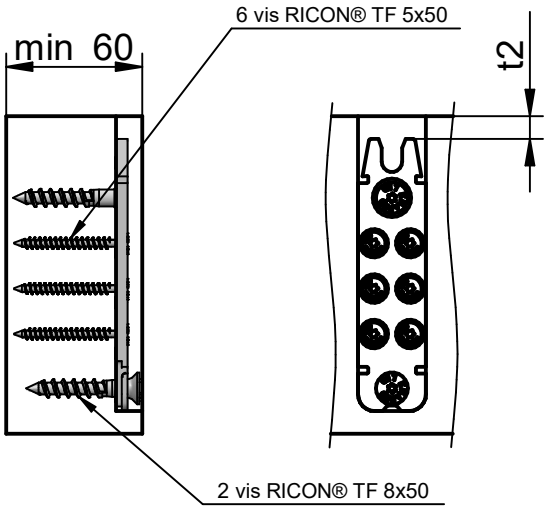

Détail du vissage sur la poutre secondaire

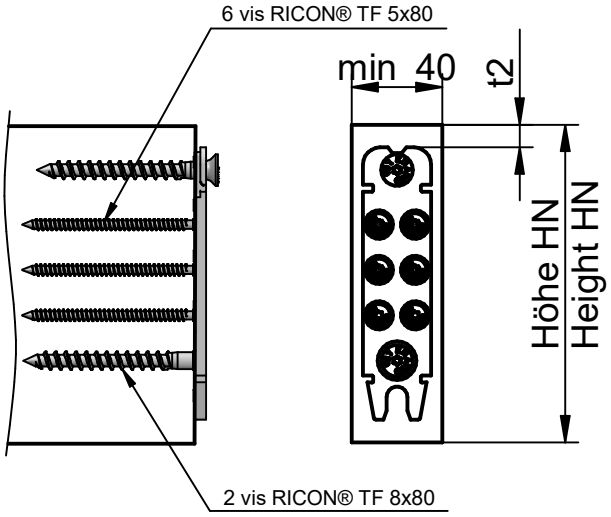

Régler la vis d'accroche

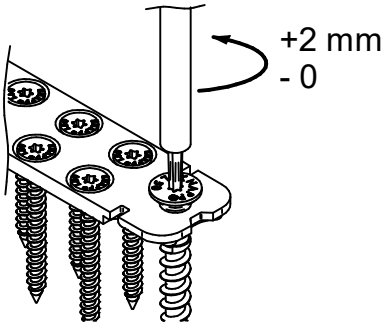

Mettre la goupille en place

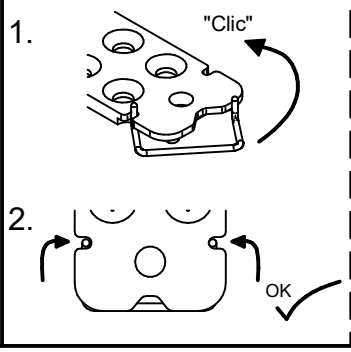

Déverrouiller la goupille

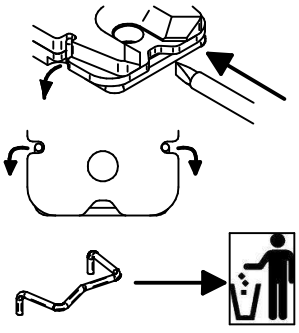

Ce dessin est la propriété de Knapp GmbH.

© Knapp GmbH. Toutes dimensions en mm - sauf erreurs, fautes d'impression ou modifications techniques. VERSION 08. 02. 2021

KNAPP® connectors.com

KNAPP®
connectors.com

Knapp GmbH ▮ Wassergasse 31 ▮ A-3324 Euratsfeld ▮ Tel.: +43 (0)7474 / 799 10 ▮ Fax: +43 (0)7474 / 799 10 99
Knapp GmbH ▮ Vertrieb Deutschland ▮ Föhrenweg 1 ▮ D-85591 Vaterstetten ▮ Tel.: +49 (0)8106 / 99 55 99 0 ▮ Fax: +49 (0)8106 / 99 55 99 20 ▮ E-Mail: info@knapp-verbinder.com
Knapp GmbH Sàrl ▮ Filiale France ▮ 1A Rue du Stade ▮ F - 67880 Innenheim Tel. : +33 (0)3 88 48 17 87 ▮ Fax: +33 (0)9 70 62 81 87 ▮ E-Mail : france@knapp-connectors.com