# Montageanleitung Construction Manual Notice de montage

VERSION 14.08.2018

MEGANT® 100/40 AW6082

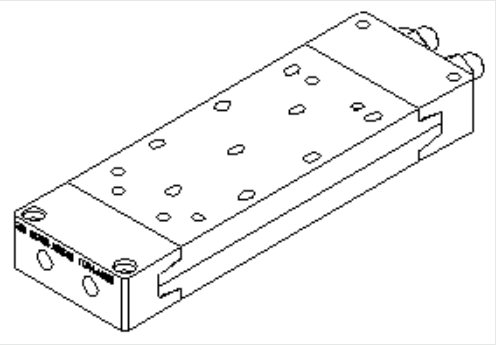

**Art.-Nr. K239, K240, K241**

© Alle Zeichnungen sind Eigentum der KNAPP® GmbH | All drawings are the exclusive property of KNAPP® GmbH. | Tous les dessins sont la propriété de KNAPP® GmbH

© KNAPP® GmbH | Alle Maße in mm - Irrtümer, Druckfehler und Änderungen vorbehalten | All measures in mm - Errors excepted | Toutes dimensions en mm - sauf erreurs, fautes d'impression ou modifications

KNAPP®
connectors.com

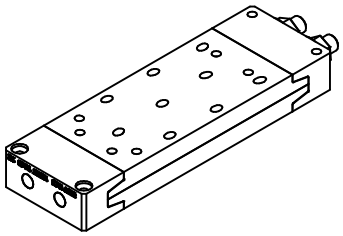

Montageanleitung

# MEGANT® 100x40

## Übersicht Standardgrößen

ALU AW 6082

Hauptträger/Stütze:

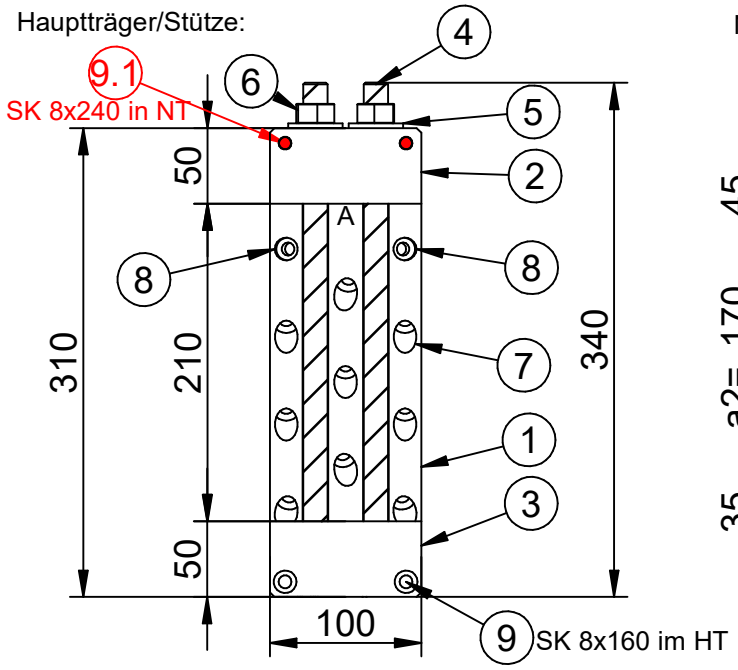


MEGANT 310x100x40
(Art.Nr. K239)

Nebenträger:

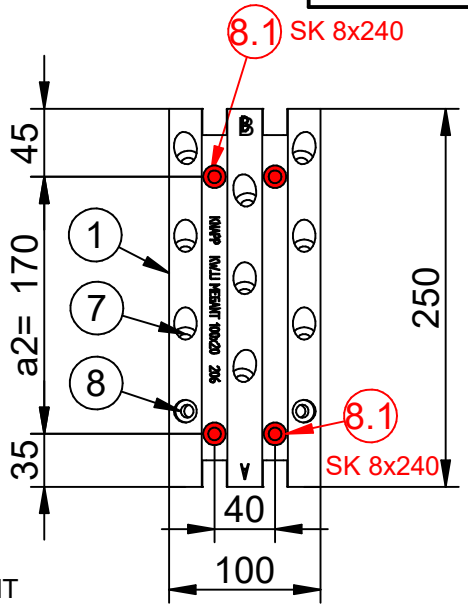


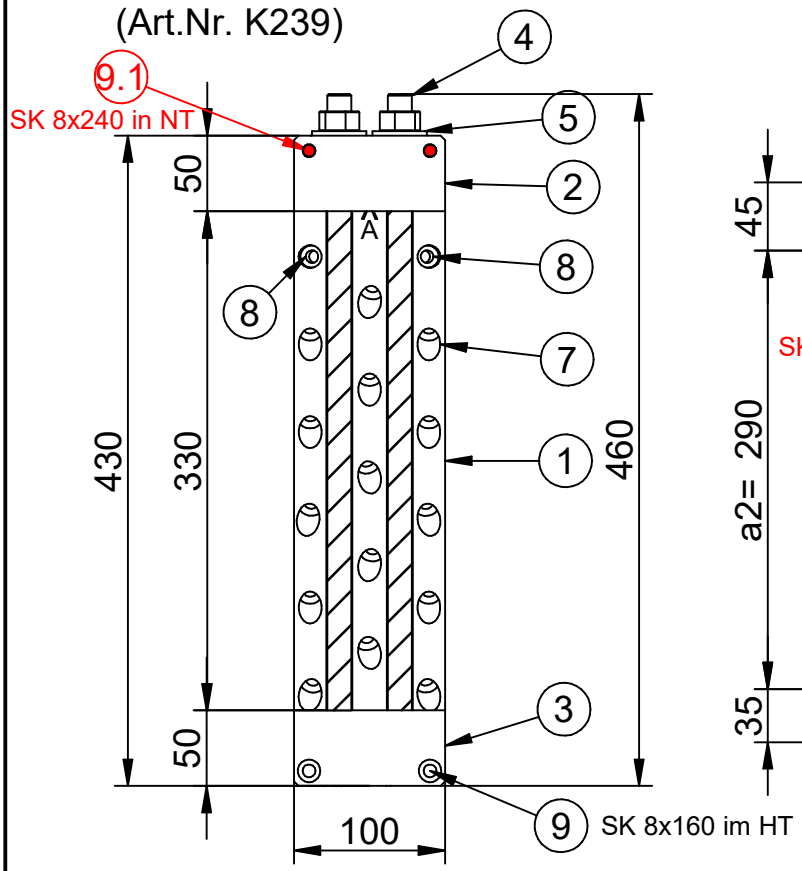


MEGANT 430x100x40
(Art.Nr. K240)

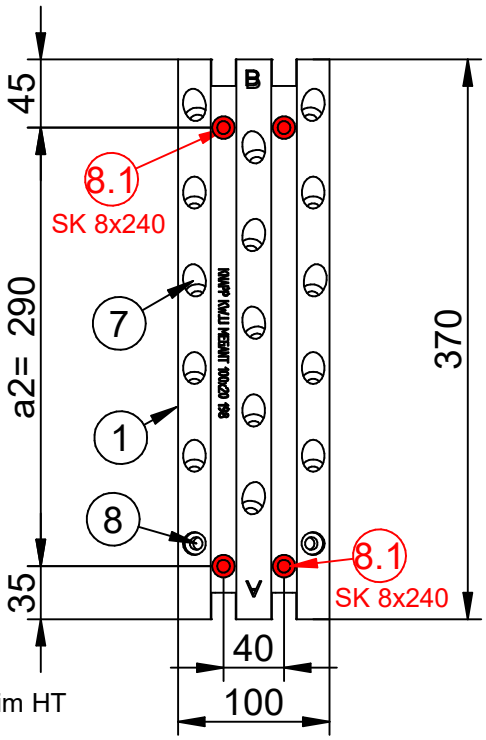


Diese Zeichnung ist Eigentum der Knapp GmbH

Knapp GmbH. Alle Maße in mm - Irrtümer, Druckfehler und Änderungen vorbehalten / all measures in mm - Errors excepted. VERSION 3 14. 08. 2018

KNAPP®
verbinder.com

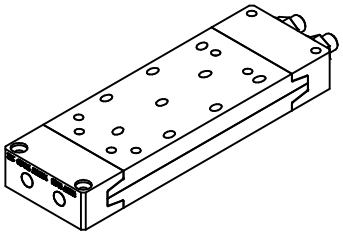

Montageanleitung

# MEGANT® 100x40

## Übersicht Standardgrößen

**ALU AW 6082**

Hauptträger/Stütze:

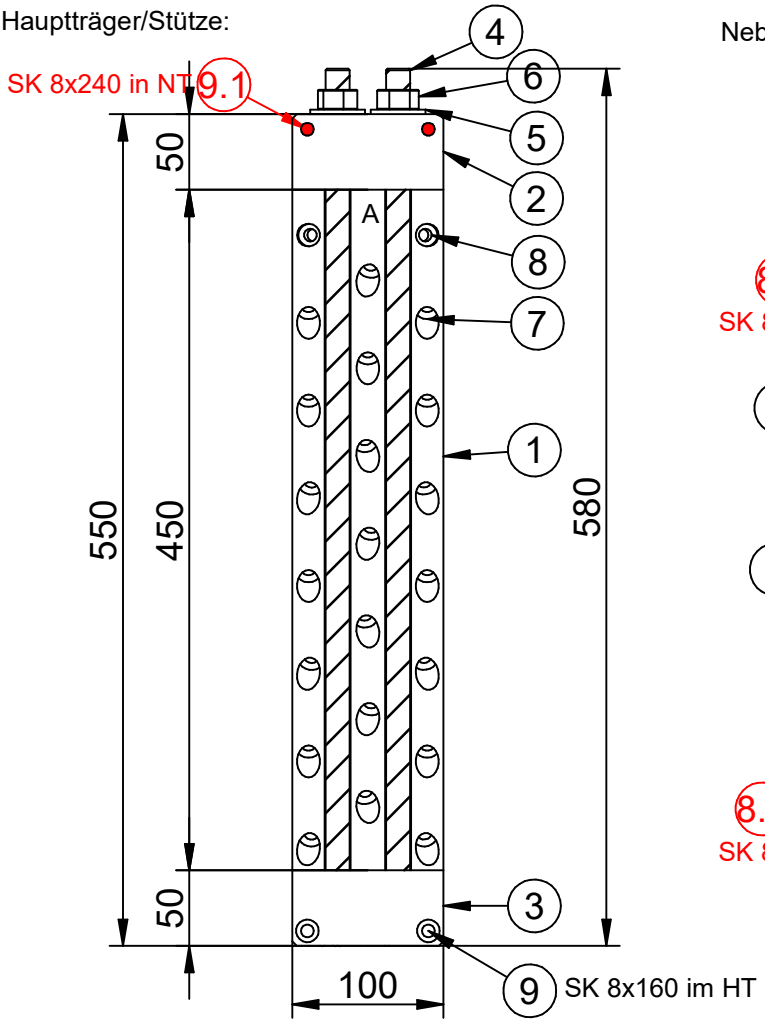


Nebenträger:

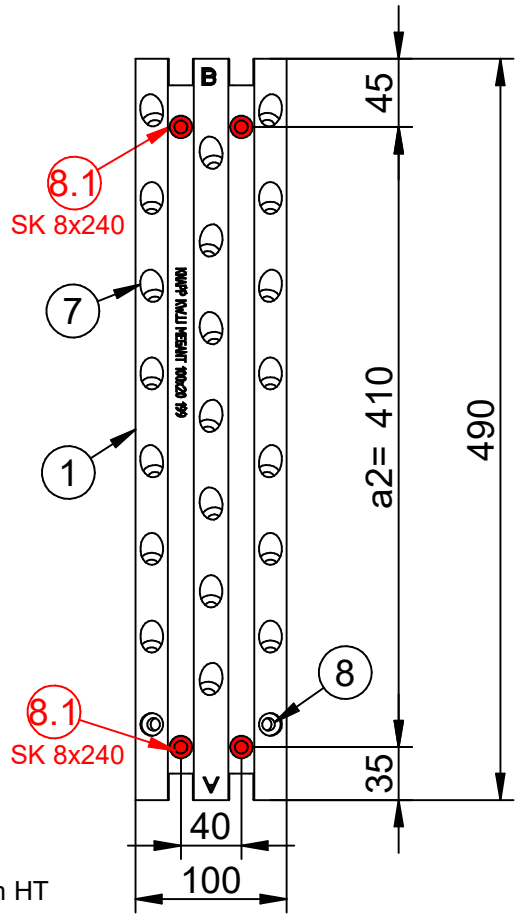


MEGANT 550x100x40
(Art.Nr. K241)

## Verbinderplatten Kennzeichnung:

**Hauptträger** (A) oben

**Nebenträger** (B) oben

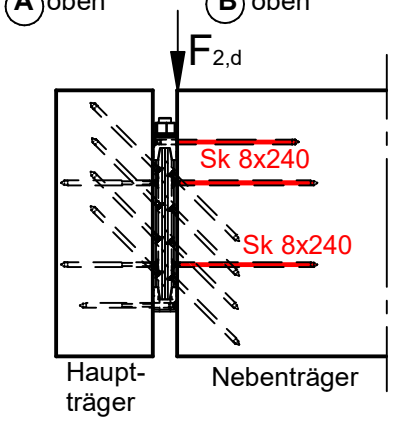


| Pos Nr. | Art. Nr. | Bauteil | MEGANT® Größen | | |
|---|---|---|---|---|---|
| | | | 310x100x40 | 430x100x40 | 550x100x40 |
| | | | Art.Nr. K239 | Art. Nr. K240 | Art. Nr. K241 |
| 1 | K239-241 | Verbinderplatte | 250x150x20 | 370x150x20 | 490x150x20 |
| 2 | | Spannbacke oben | 100x50x40; D16 | 100x50x40; D16 | 100x50x40; D16 |
| 3 | | Spannbacke unten | 100x50x40; M16 | 100x50x40; M16 | 100x50x40; M16 |
| 4 | | Gewindestange | 2xM16x340 | 2xM16x460 | 2xM16x580 |
| 5 | | Beilagscheibe | 2xM16 | 2xM16 | 2xM16 |
| 6 | | Mutter | 2xM16 | 2xM16 | 2xM16 |
| 7 | Z581 | Schrägverschraubung | 18x SK8x160 | 30x SK8x160 | 42x SK8x160 |
| 8 | Z581 | Horizontalverschraubung | 8x SK8x160 | 8x SK8x160 | 8x SK8x160 |
| 8.1 | Z672 | Horizontalverschraubung | 4x SK8x240 | 4x SK8x240 | 4x SK8x240 |
| 9 | Z581 | Spannbacken- | 2x SK8x160 | 2x SK8x160 | 2x SK8x160 |
| 9.1 | Z672 | Verschraubung | 2x SK 8x240 | 2x SK 8x240 | 2x SK 8x240 |

Diese Zeichnung ist Eigentum der Knapp GmbH

Knapp GmbH. Alle Maße in mm - Irrtümer, Druckfehler und Änderungen vorbehalten / all measures in mm - Errors excepted. VERSION 3 14. 08. 2018

KNAPP®
verbinder.com

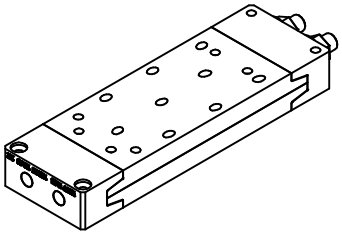

Montageanleitung

# MEGANT® 100x40

## Bohrbild **sichtbar mittiger** Einbau

ALU AW 6082

### Positionierbohrungen im Hauptträger erstellen !

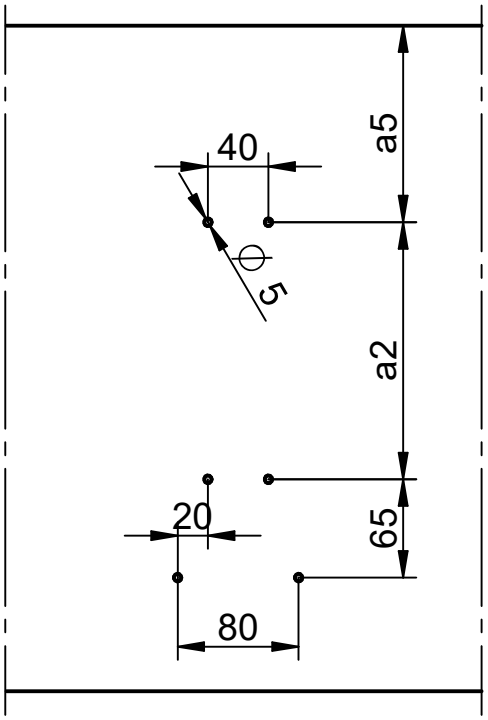


**Nadelholz NH:**
6x Bohrungen
∅ 5mm,
Tiefe 30 mm

**Laubholz LH:**
6x Bohrungen
∅ 6mm,
Tiefe Schrauben-
länge ~120 mm

| Bohrmaße für den Hauptträger bei mittigen Nebenträgereinbau | | | |
|---|---|---|---|
| Neben-träger | Bohrabstände a5 in Abhängigkeit der Nebenträgerhöhe $H_N$ [mm] | | |
| Höhe | MEGANT® | MEGANT® | MEGANT® |
| $H_N$ [mm] | 310x100 | 430x100 | 550x100 |
| 400 | 110 | | |
| 440 | 130 | | |
| 480 | 150 | | |
| 520 | 170 | 110 | |
| 560 | 190 | 130 | |
| 600 | 210 | 150 | |
| 640 | | 170 | 110 |
| 680 | | 190 | 130 |
| 700 | | 200 | 140 |
| 720 | | 210 | 150 |
| 760 | | 230 | 170 |
| 800 | | 250 | 190 |
| 840 | | 270 | 210 |
| 880 | | 290 | 230 |
| 920 | | | 250 |
| 960 | | | 270 |
| 1000 | | | 290 |

| Abstände | MEGANT® | MEGANT® | MEGANT® |
|---|---|---|---|
| | 310x100 | 430x100 | 550x100 |
| a2 [mm] | 170 | 290 | 410 |
| a3 [mm] | 55 | 55 | 55 |
| a4 [mm] | 65 | 65 | 65 |

### Positionierbohrungen für mittige Montage im Nebenträger erstellen !

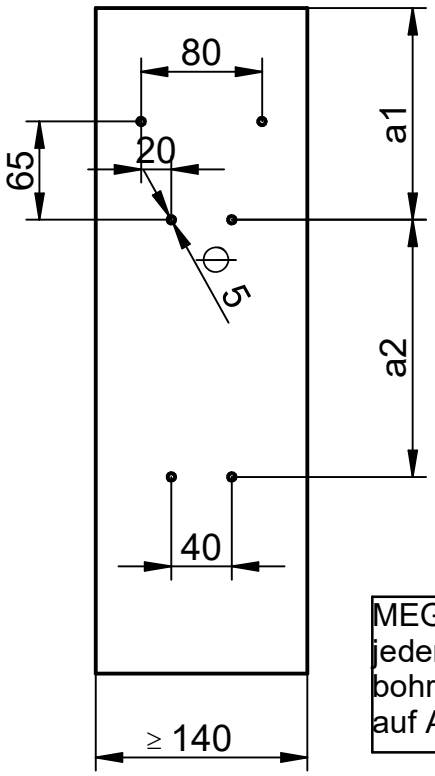


**Nadelholz NH:**
6x Bohrungen
∅ 5mm,
Tiefe 30 mm

**Laubholz LH:**
6x Bohrungen
∅ 6mm,
Tiefe Schrauben-
länge ~120 mm

MEGANT® **Anreißschablonen** in jeder Größe für die Horizontal-bohrungen sind bei KNAPP® auf Anfrage erhältlich !

| Bohrmaße für den Nebenträger bei mittigen Einbau | | | |
|---|---|---|---|
| Neben-träger | Bohrabstände a1 in Abhängigkeit der Nebenträgerhöhe $H_N$ [mm] | | |
| Höhe | MEGANT® | MEGANT® | MEGANT® |
| $H_N$ [mm] | 310x100 | 430x100 | 550x100 |
| 400 | 120 | | |
| 440 | 140 | | |
| 480 | 160 | | |
| 520 | 180 | 120 | |
| 560 | 200 | 140 | |
| 600 | 220 | 160 | |
| 640 | | 180 | 120 |
| 680 | | 200 | 140 |
| 700 | | 210 | 150 |
| 720 | | 220 | 160 |
| 760 | | 240 | 180 |
| 800 | | 260 | 200 |
| 840 | | 280 | 220 |
| 880 | | 300 | 240 |
| 920 | | | 260 |
| 960 | | | 280 |
| 1000 | | | 300 |

Diese Zeichnung ist Eigentum der Knapp GmbH

Knapp GmbH. Alle Maße in mm - Irrtümer, Druckfehler und Änderungen vorbehalten / all measures in mm - Errors excepted. VERSION 3 14. 08. 2018

KNAPP® verbinder.com

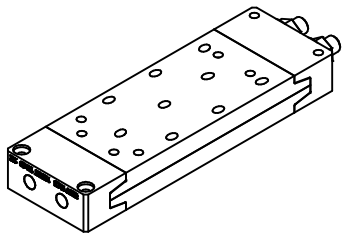

Montageanleitung

# MEGANT® 100x40

## Bohrbild **verdeckt mittiger** Einbau

ALU AW 6082

### Positionierbohrungen im Hauptträger erstellen !

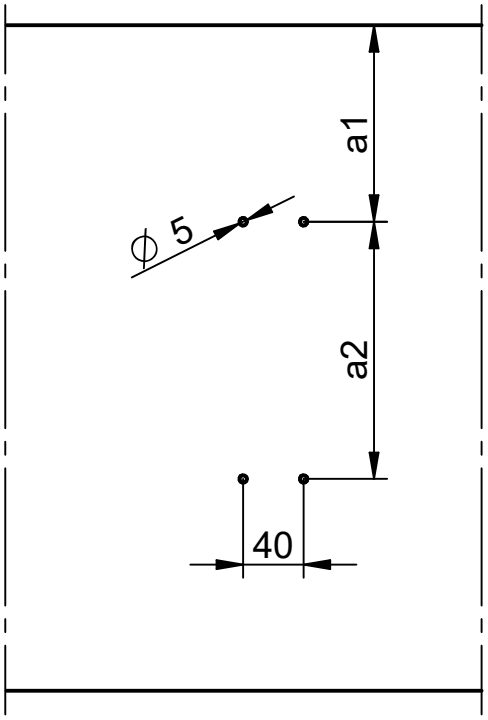


**Nadelholz NH:**
4x Bohrungen
∅ 5mm,
Tiefe 30 mm

**Laubholz LH:**
4x Bohrungen
∅ 6mm,
Tiefe Schrauben-
länge ~120 mm

| Bohrmaße für den Hauptträger bei mittigen Hauptträgereinbau | | | |
|---|---|---|---|
| Neben-träger | Bohrabstände a1 in Abhängigkeit der Nebenträgerhöhe $H_N$ [mm] | | |
| Höhe | MEGANT® | MEGANT® | MEGANT® |
| $H_N$ [mm] | 310x100 | 430x100 | 550x100 |
| 400 | 110 | | |
| 440 | 130 | | |
| 480 | 150 | | |
| 520 | 170 | 110 | |
| 560 | 190 | 130 | |
| 600 | 210 | 150 | |
| 640 | | 170 | 110 |
| 680 | | 190 | 130 |
| 700 | | 200 | 140 |
| 720 | | 210 | 150 |
| 760 | | 230 | 170 |
| 800 | | 250 | 190 |
| 840 | | 270 | 210 |
| 880 | | 290 | 230 |
| 920 | | | 250 |
| 960 | | | 270 |
| 1000 | | | 290 |

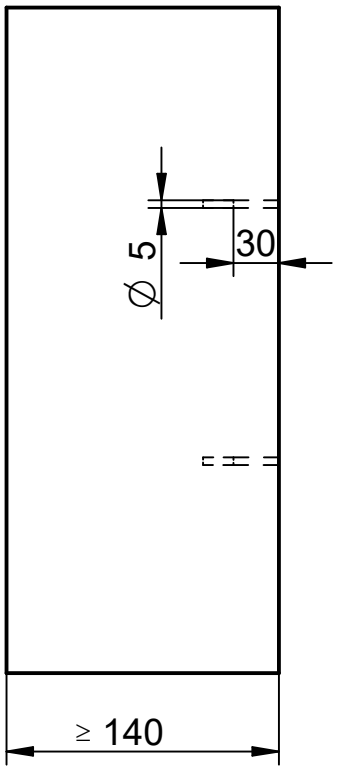


| Abstände | MEGANT® | MEGANT® | MEGANT® |
|---|---|---|---|
| | 310x100 | 430x100 | 550x100 |
| a2 [mm] | 170 | 290 | 410 |
| a3 [mm] | 55 | 55 | 55 |
| a4 [mm] | 65 | 65 | 65 |

MEGANT® **Anreißschablonen** in jeder Größe für die Horizontal-bohrungen sind bei KNAPP® auf Anfrage erhältlich !

Diese Zeichnung ist Eigentum der Knapp GmbH

Knapp GmbH. Alle Maße in mm - Irrtümer, Druckfehler und Änderungen vorbehalten / all measures in mm - Errors excepted. VERSION 3 14. 08. 2018

KNAPP® verbinder.com

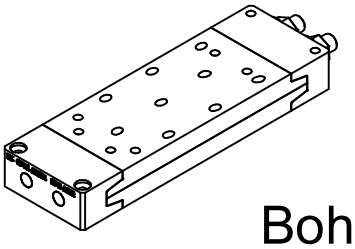

Montageanleitung

# MEGANT® 100x40

## Bohrbild **verdeckt mittiger** Einbau im Nebenträger

ALU AW 6082

**3-seitig verdeckte Ausfräsmaße für mittige Montage im Nebenträger (Einhängen von unten) erstellen !**

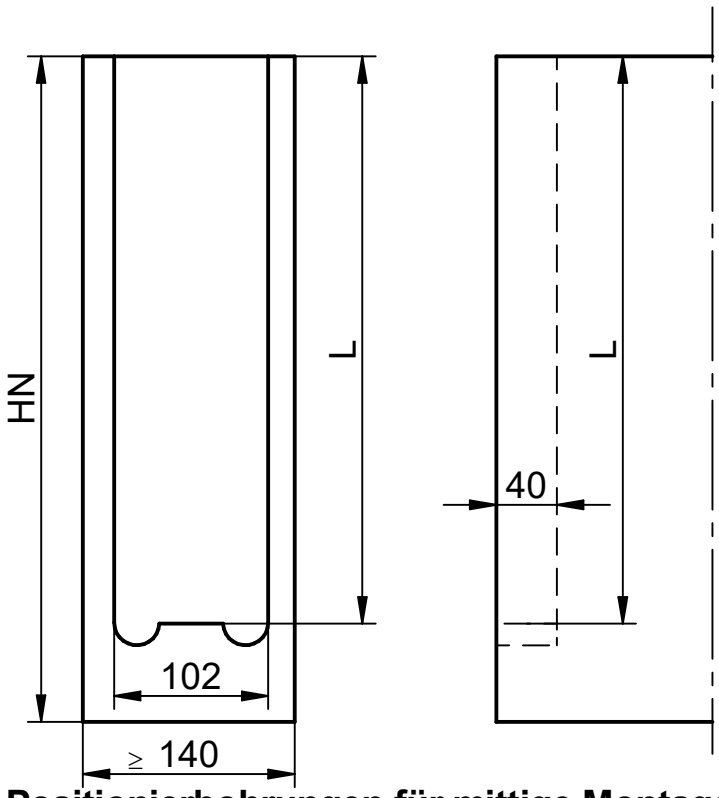


| Neben-träger | Ausfräslängen L in Abhängigkeit der Nebenträgerhöhe $H_N$ [mm] | | |
|---|---|---|---|
| Höhe | MEGANT® | MEGANT® | MEGANT® |
| $H_N$ [mm] | 310x100 | 430x100 | 550x100 |
| 400 | 355 | | |
| 440 | 375 | | |
| 480 | 395 | | |
| 520 | 415 | 475 | |
| 560 | 435 | 495 | |
| 600 | 455 | 515 | |
| 640 | | 535 | 595 |
| 680 | | 555 | 615 |
| 700 | | 565 | 625 |
| 720 | | 575 | 635 |
| 760 | | 595 | 655 |
| 800 | | 615 | 675 |
| 840 | | 635 | 695 |
| 880 | | 655 | 715 |
| 920 | | | 735 |
| 960 | | | 755 |
| 1000 | | | 775 |

**Positionierbohrungen für mittige Montage im Nebenträger erstellen !**

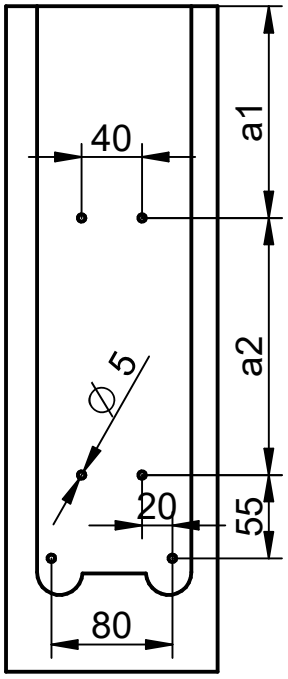


**Nadelholz NH:**
6x Bohrungen
∅ 5mm,
Tiefe 30 mm

**Laubholz LH:**
6x Bohrungen
∅ 6mm,
Tiefe Schrauben-
länge ~120 mm

MEGANT® **Anreißschablonen** in jeder Größe für die Horizontal-bohrungen sind bei KNAPP® auf Anfrage erhältlich !

| Bohrmaße für den Nebenträger bei mittigen Einbau | | | |
|---|---|---|---|
| Neben-träger | Bohrabstände a1 in Abhängigkeit der Nebenträgerhöhe $H_N$ [mm] | | |
| Höhe | MEGANT® | MEGANT® | MEGANT® |
| $H_N$ [mm] | 310x100 | 430x100 | 550x100 |
| 400 | 120 | | |
| 440 | 140 | | |
| 480 | 160 | | |
| 520 | 180 | 120 | |
| 560 | 200 | 140 | |
| 600 | 220 | 160 | |
| 640 | | 180 | 120 |
| 680 | | 200 | 140 |
| 700 | | 210 | 150 |
| 720 | | 220 | 160 |
| 760 | | 240 | 180 |
| 800 | | 260 | 200 |
| 840 | | 280 | 220 |
| 880 | | 300 | 240 |
| 920 | | | 260 |
| 960 | | | 280 |
| 1000 | | | 300 |

| Abstände | MEGANT® | MEGANT® | MEGANT® |
|---|---|---|---|
| | 310x100 | 430x100 | 550x100 |
| a2 [mm] | 170 | 290 | 410 |
| a3 [mm] | 55 | 55 | 55 |
| a4 [mm] | 65 | 65 | 65 |

Diese Zeichnung ist Eigentum der Knapp GmbH

Knapp GmbH. Alle Maße in mm - Irrtümer, Druckfehler und Änderungen vorbehalten / all measures in mm - Errors excepted. VERSION 3 14. 08. 2018

KNAPP® verbinder.com

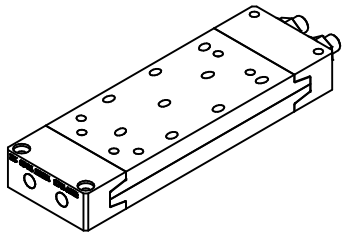

Montageanleitung

# MEGANT® 100x40

## Megant in **Laubholz (LH)** vorbohren

ALU AW 6082

### LH-Hauptträger (HT)

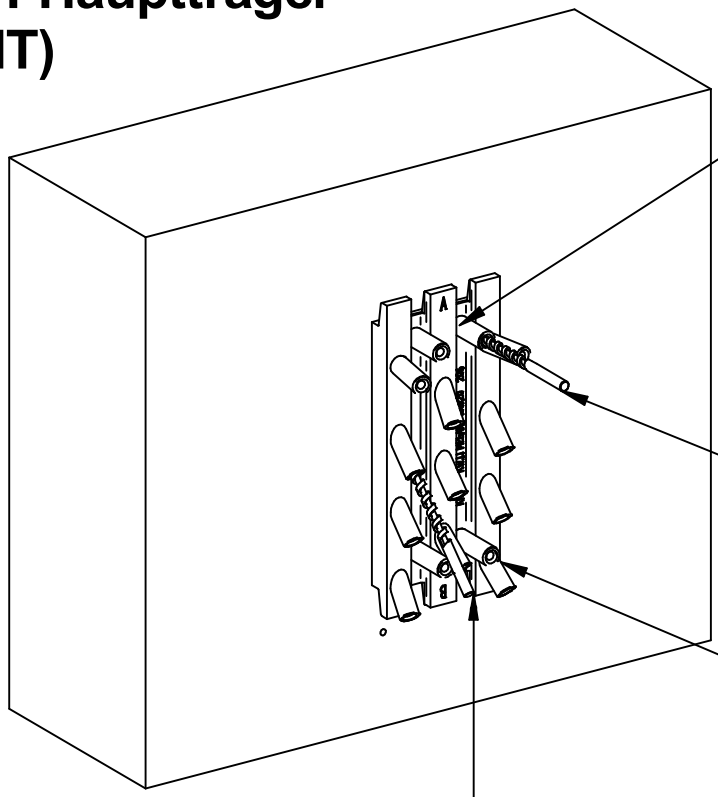

1.) Knapp Megant-Bohrbuchse in Verbinderplatte einstecken.

2.) Horizontalschrauben auf volle Schraubenlänge mit d=6mm vorbohren

3.) Schablone in den Horizontalbohrungen festschrauben

4.) Schrägbohrungen erstellen !

### LH-Nebenträger (NT)

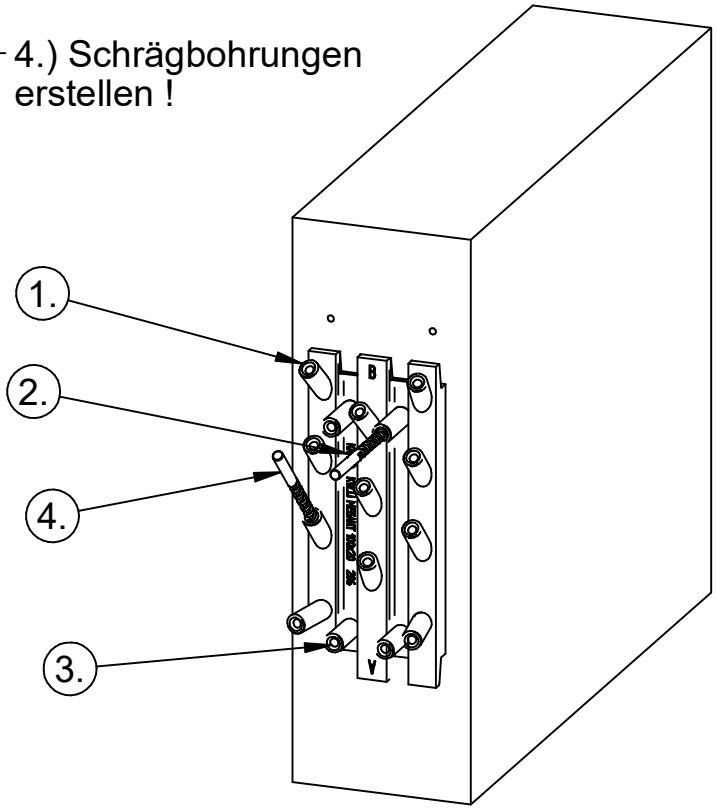


Diese Zeichnung ist Eigentum der Knapp GmbH

Knapp GmbH. Alle Maße in mm - Irrtümer, Druckfehler und Änderungen vorbehalten / all measures in mm - Errors excepted. VERSION 3 14. 08. 2018

KNAPP® verbinder.com

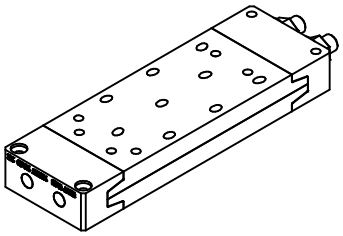

Montageanleitung

# MEGANT® 100x40

## Megant **sichtbar** in HT / NT einbauen

ALU AW 6082

## Hauptträger (HT)

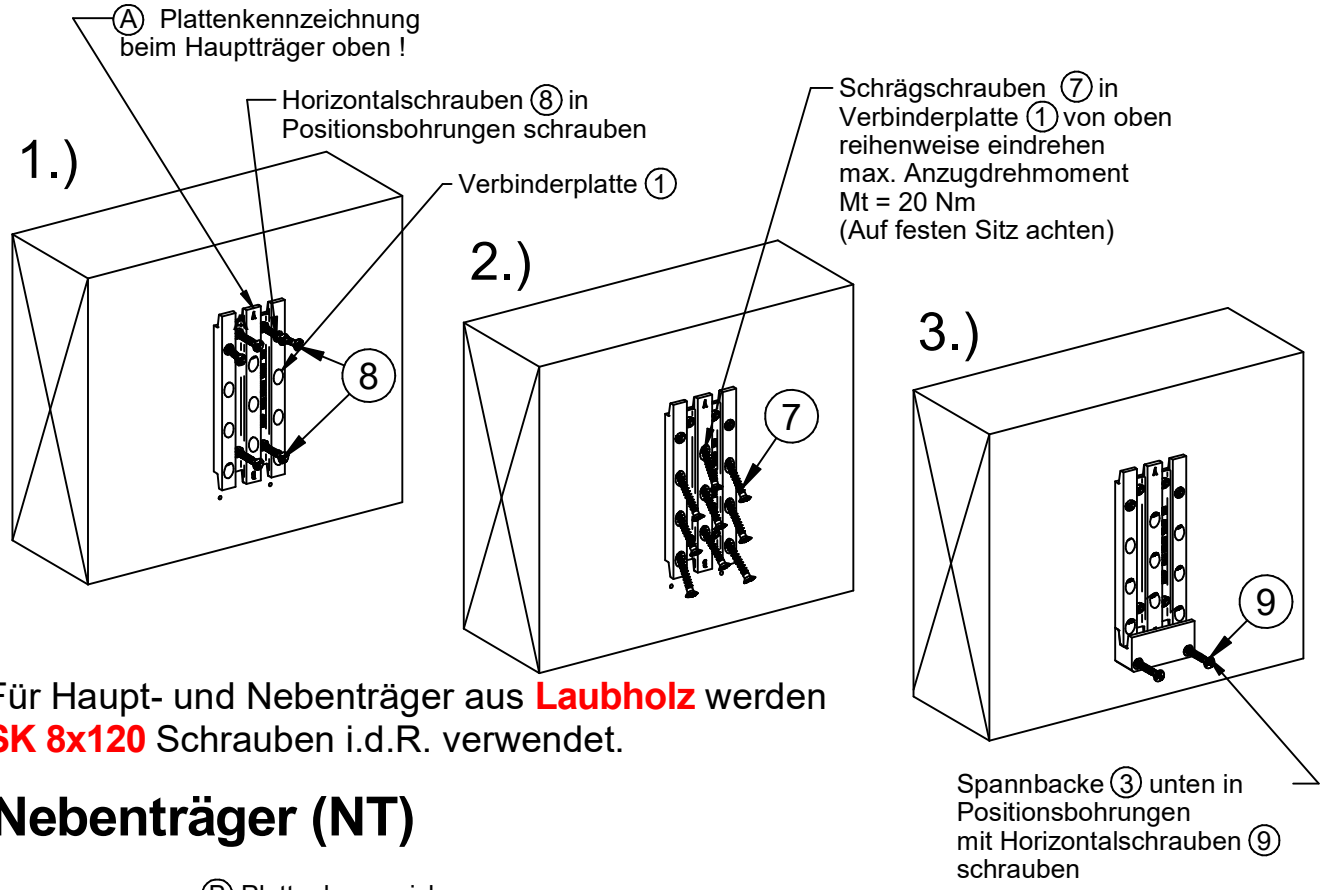


Für Haupt- und Nebenträger aus **Laubholz** werden **SK 8x120** Schrauben i.d.R. verwendet.

## Nebenträger (NT)

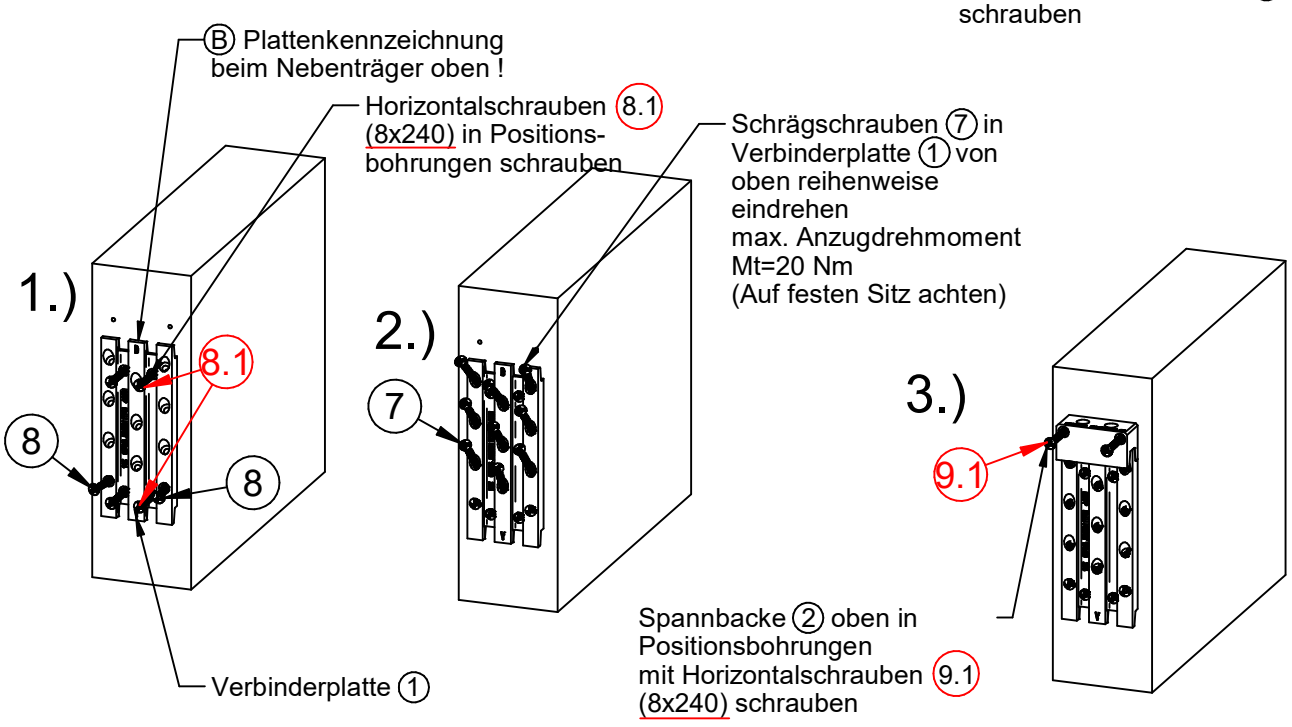


Diese Zeichnung ist Eigentum der Knapp GmbH

Knapp GmbH. Alle Maße in mm - Irrtümer, Druckfehler und Änderungen vorbehalten / all measures in mm - Errors excepted. VERSION 3 14. 08. 2018

KNAPP® verbinder.com

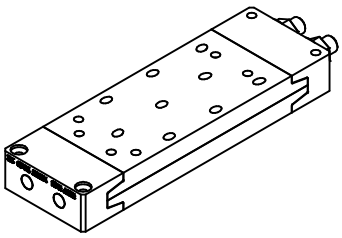

Montageanleitung

# MEGANT® 100x40

## Megant **verdeckt** in HT / NT einbauen

ALU AW 6082

## Hauptträger (HT)

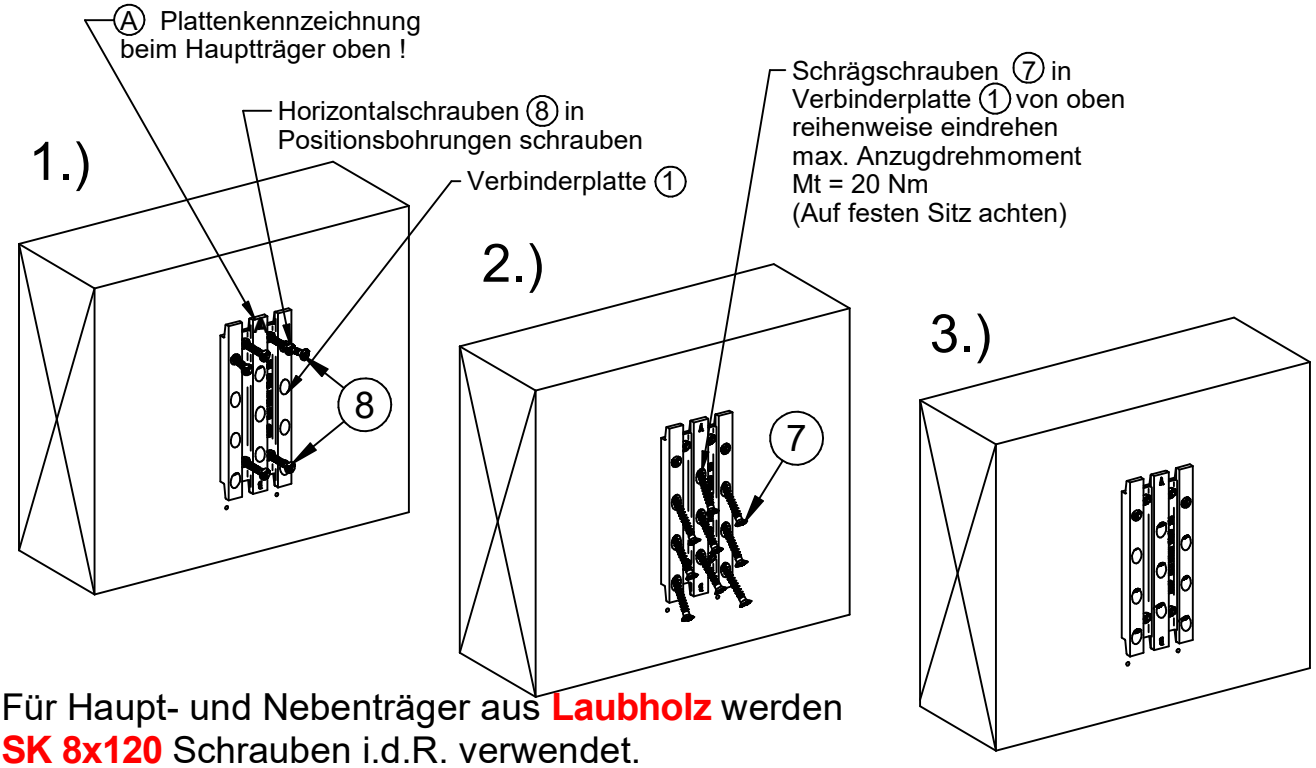


Für Haupt- und Nebenträger aus **Laubholz** werden **SK 8x120** Schrauben i.d.R. verwendet.

## Nebenträger (NT)

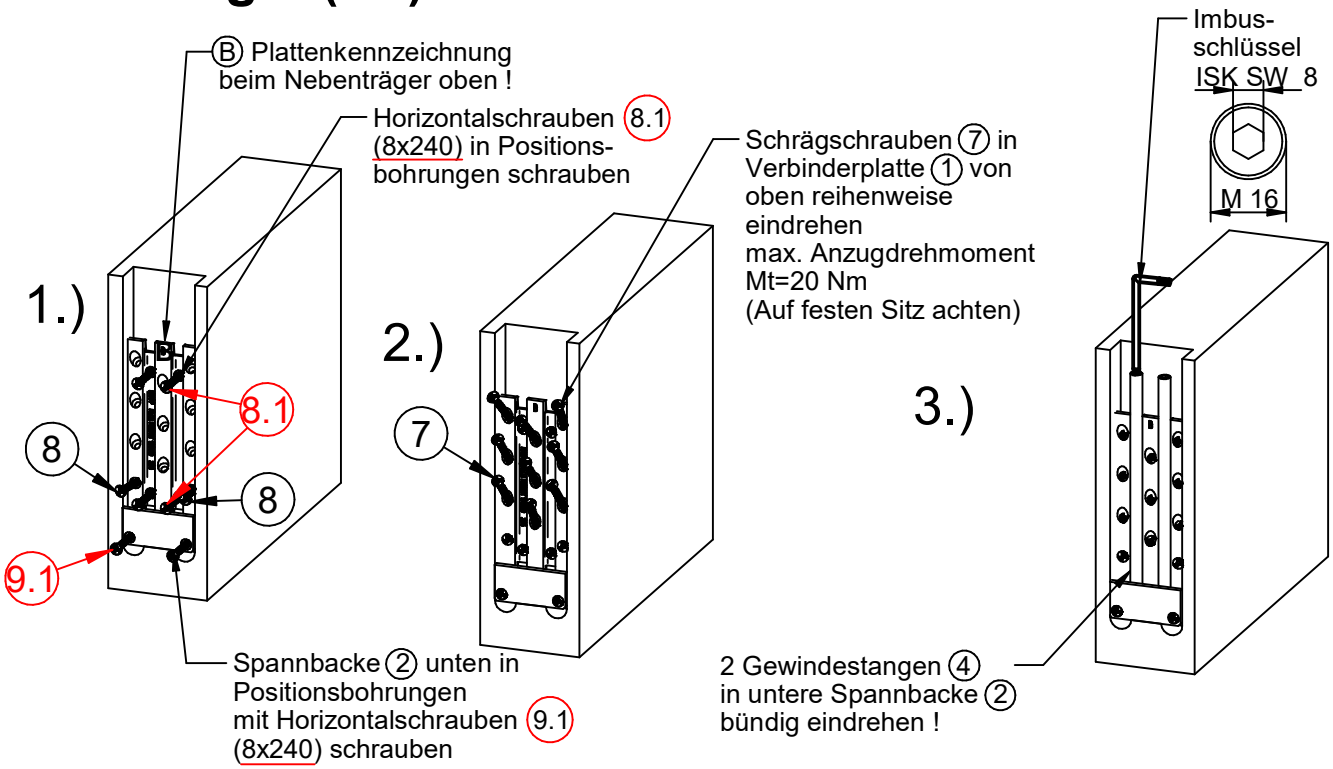


Diese Zeichnung ist Eigentum der Knapp GmbH

Knapp GmbH. Alle Maße in mm - Irrtümer, Druckfehler und Änderungen vorbehalten / all measures in mm - Errors excepted. VERSION 3 14. 08. 2018

KNAPP® verbinder.com

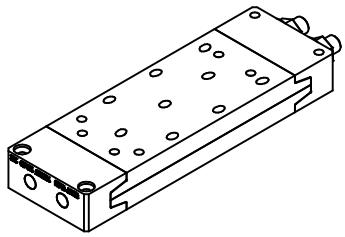

Montageanleitung

# MEGANT® 100x40

## Ablauf **sichtbarer** Montage

ALU AW 6082

### 1. Nebenträger einhängen

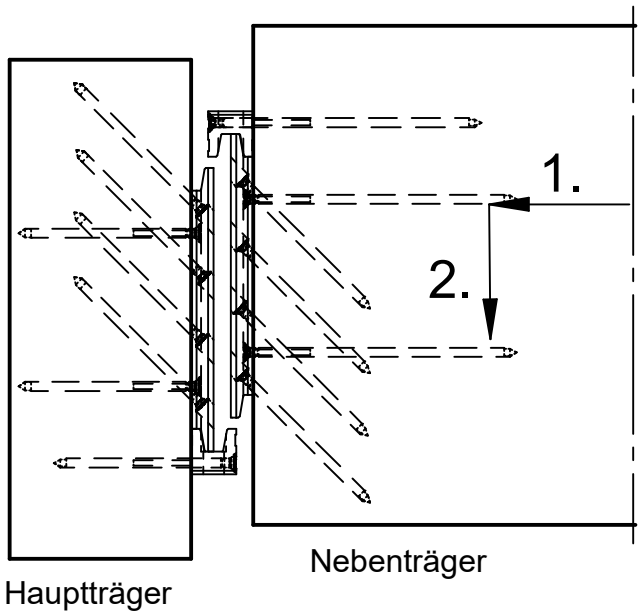


### 2. Gewindestange (4) (M16) in untere Spannbacke (3) bündig eindrehen

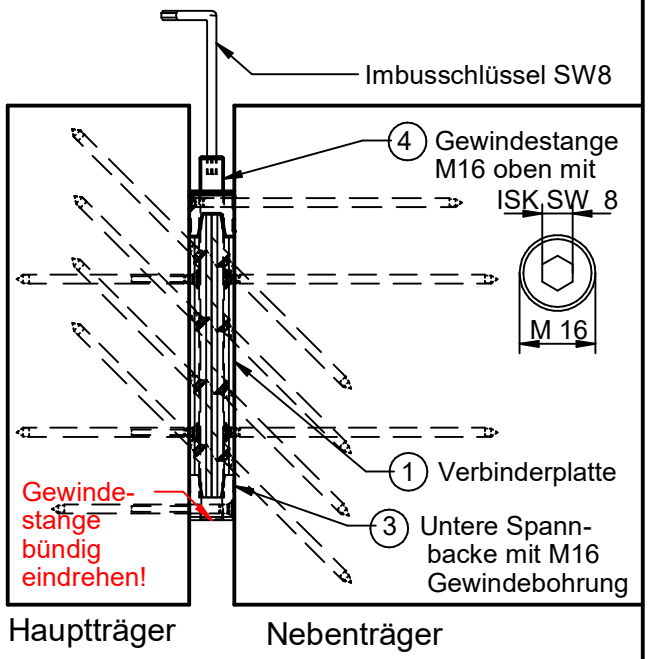


### 3. Spannbacke, Beilagscheibe und Mutter M16 aufsetzen

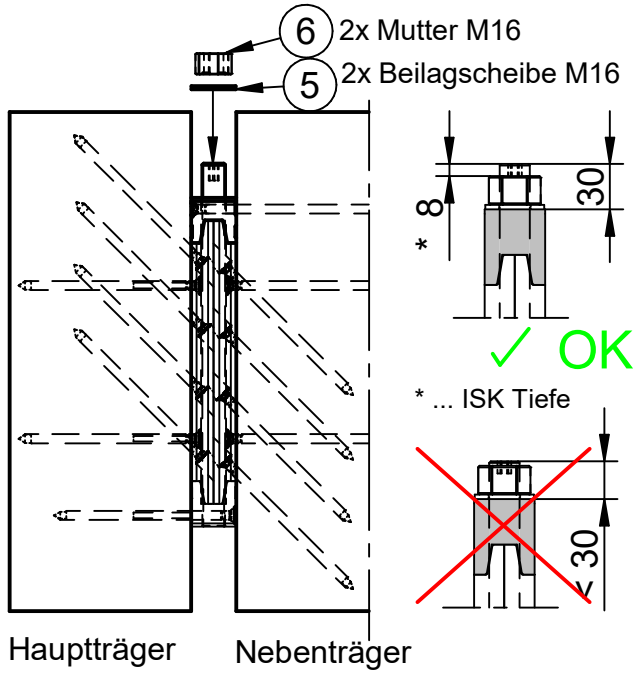


### 4. M16 Mutter mit Steckschlüssel (SW24) 40 Nm festziehen !

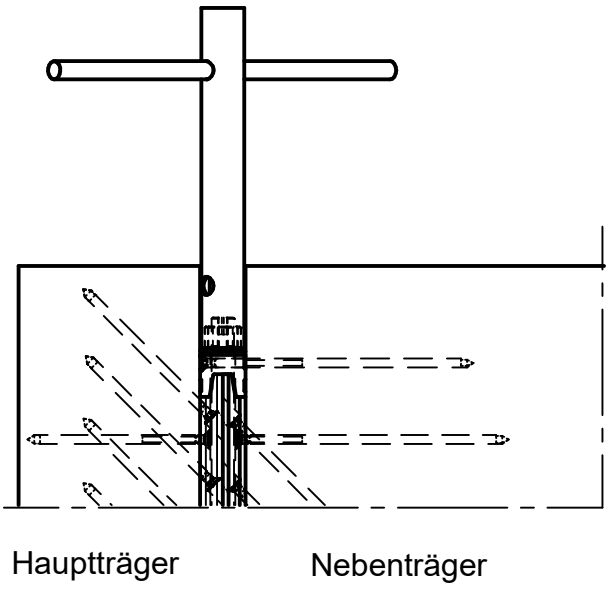


Diese Zeichnung ist Eigentum der KNAPP GmbH

Knapp GmbH. Alle Maße in mm - Irrtümer, Druckfehler und Änderungen vorbehalten / all measures in mm - Errors excepted. VERSION 3 14. 08. 2018

KNAPP® verbinder.com

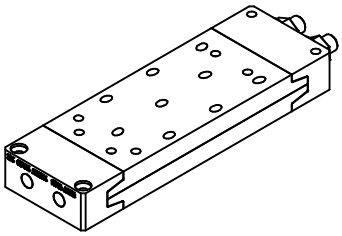

Montageanleitung

# MEGANT® 100x40

## Ablauf **verdeckter** Montage

ALU AW 6082

### 1. Nebenträger von unten einhängen

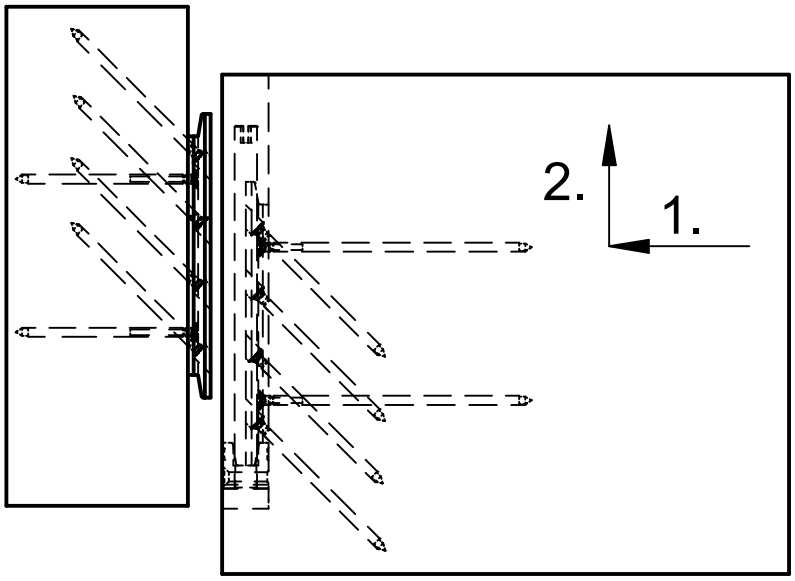


Hauptträger Nebenträger

### 2. Spannbacke, Beilagscheibe und Mutter M16 aufsetzen und mit Steckschlüssel (SW24) 40 Nm festziehen

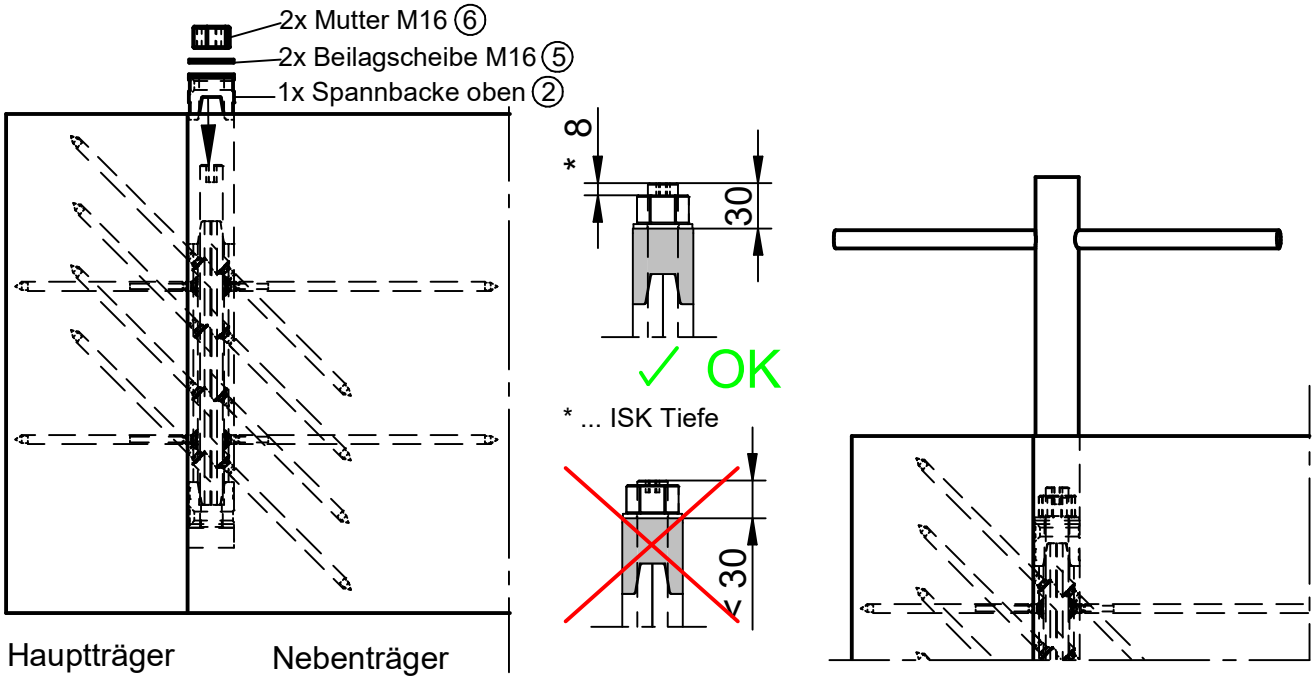


Diese Zeichnung ist Eigentum der Knapp GmbH

Knapp GmbH. Alle Maße in mm - Irrtümer, Druckfehler und Änderungen vorbehalten / all measures in mm - Errors excepted. VERSION 3 14. 08. 2018

KNAPP® verbinder.com

KNAPP®
connectors.com

Knapp GmbH ▮ Wassergasse 31 ▮ A-3324 Euratsfeld ▮ Tel.: +43 (0)7474 / 799 10 ▮ Fax: +43 (0)7474 / 799 10 99
Knapp GmbH ▮ Vertrieb Deutschland ▮ Föhrenweg 1 ▮ D-85591 Vaterstetten ▮ Tel.: +49 (0)8106 / 99 55 99 0 ▮ Fax: +49 (0)8106 / 99 55 99 20 ▮ E-Mail: info@knapp-verbinder.com
Knapp GmbH Sàrl ▮ Distribution France et pays francophones ▮ 20 Rue des Fleurs ▮ F - 67880 Innenheim Tel. : +33 (0)3 88 48 17 87▮
E-Mail : france@knapp-connectors.com

# Montageanleitung Construction Manual Notice de montage

VERSION 14.08.2018

**MEGANT® 100/40 AW6082**

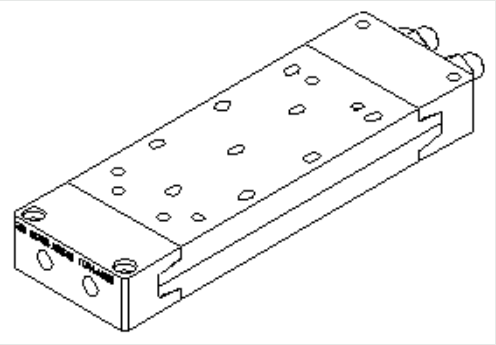

**Art.-No. K239, K240, K241**

KNAPP®
connectors.com

© Alle Zeichnungen sind Eigentum der KNAPP® GmbH | All drawings are the exclusive property of KNAPP® GmbH. | Tous les dessins sont la propriété de KNAPP® GmbH

© KNAPP® GmbH | Alle Maße in mm - Irrtümer, Druckfehler und Änderungen vorbehalten | All measures in mm - Errors excepted | Toutes dimensions en mm - sauf erreurs, fautes d'impression ou modifications

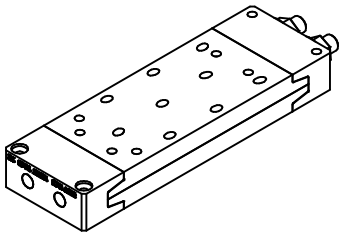

Assembly Instructions

# MEGANT® 100x40

## Overview of standard sizes

ALU AW 6082

Main beam/Column:

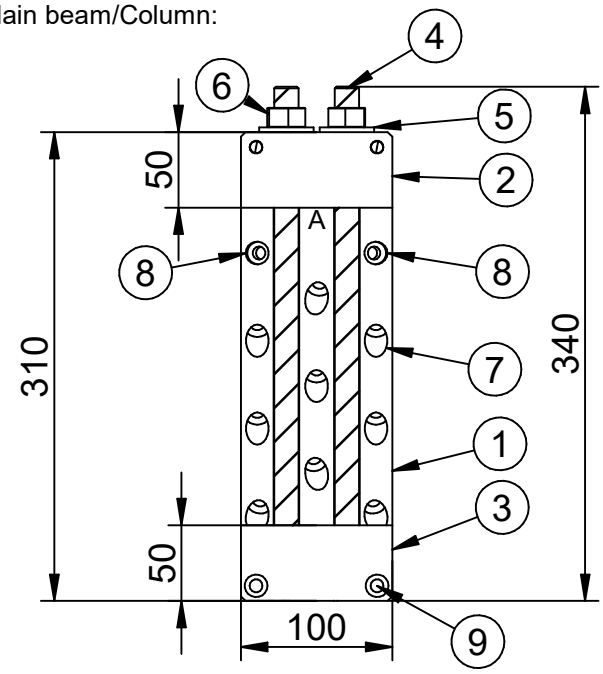


Secondary beam:

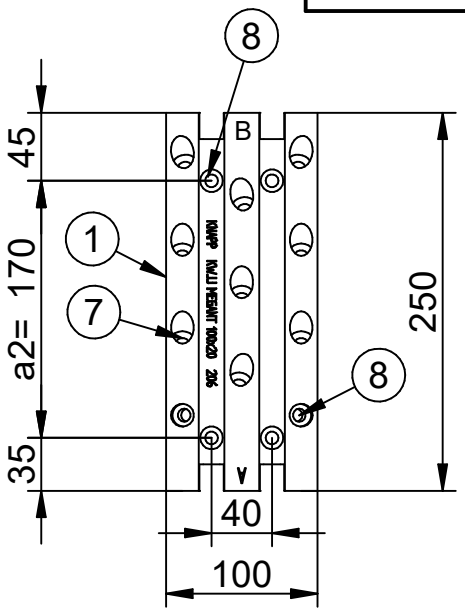


MEGANT 310x100
(Art.No. K239)

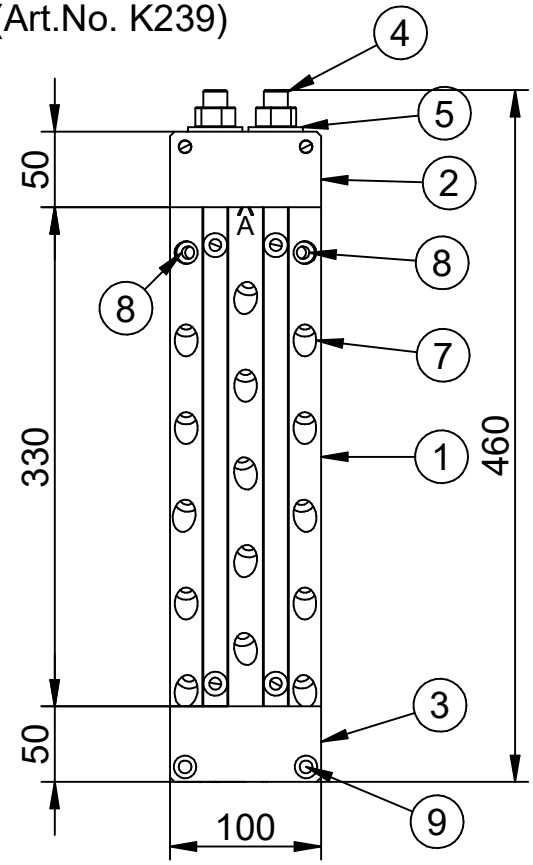


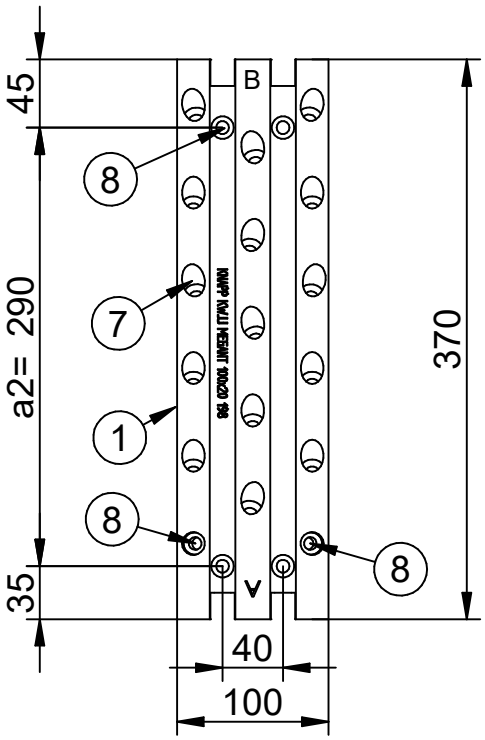


MEGANT 430x100
(Art.No. K240)

This drawing is the property of Knapp GmbH.

© Knapp GmbH. All measures in mm - Errors, misprints and changes reserved. VERSION 24.02.2021



KNAPP® connectors.com

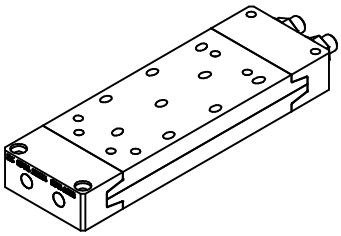

Assembly Instructions

# MEGANT® 100x40

## Overview of standard sizes

ALU AW 6082

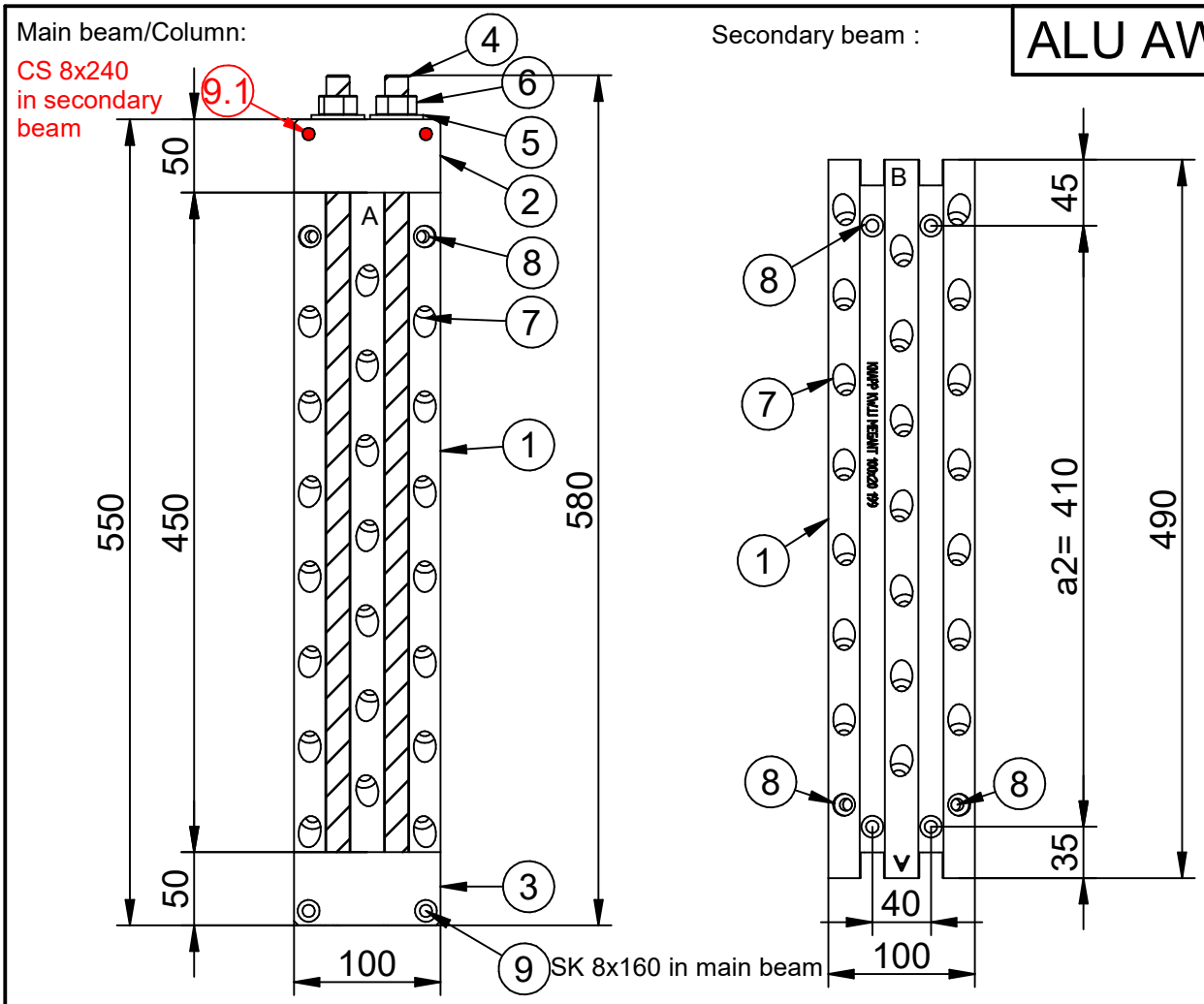


MEGANT
550x100
(Art.No. K241)
Connector plate specs

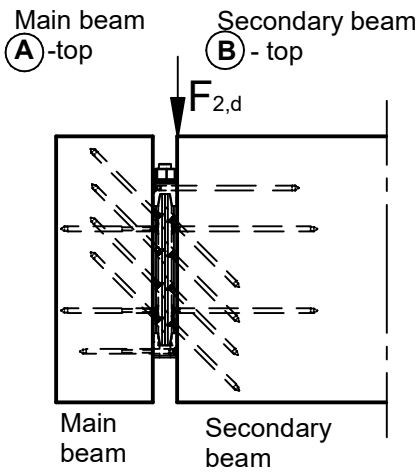


| Pos No. | Art. No. | Part decription | MEGANT® | | |
|---|---|---|---|---|---|
| | | | 310x100 | 430x100 | 550x100 |
| | | | Art.No. K239 | Art. No. K240 | Art. No. K241 |
| 1 | K239-241 | Connector plates | 250x150 | 370x150 | 490x150 |
| 2 | | Clamping jaws top | 100x50x40; D16 | 100x50x40; D16 | 100x50x40; D16 |
| 3 | | Clamping jaws bottom | 100x50x40; M16 | 100x50x40; M16 | 100x50x40; M16 |
| 4 | | Threaded rod | 2xM16x340 | 2xM16x460 | 2xM16x580 |
| 5 | | Washer | 2xM16 | 2xM16 | 2xM16 |
| 6 | | Nut | 2xM16 | 2xM16 | 2xM16 |
| 7 | Z581 | Inclined screw connection | 18x CS8x160 | 30x CS8x160 | 42x CS8x160 |
| 8 | Z581 | Horizontal screws | 12x CS8x160 | 12x CS8x160 | 12x CS8x160 |
| 9 | Z581 | Clamping jaw screws | 4x CS8x160 | 4x CS8x160 | 4x CS8x160 |

This drawing is the property of Knapp GmbH.

© Knapp GmbH. All measures in mm - Errors, misprints and changes reserved. VERSION 24.02.2021



KNAPP® connectors.com

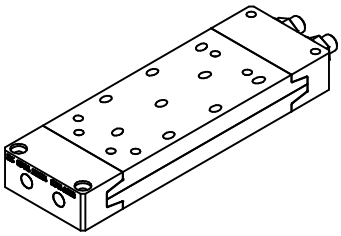

Assembly Instructions

# MEGANT® 100x40

## Drilling pattern visible central installation

ALU AW 6082

### Drill pattern main beam !

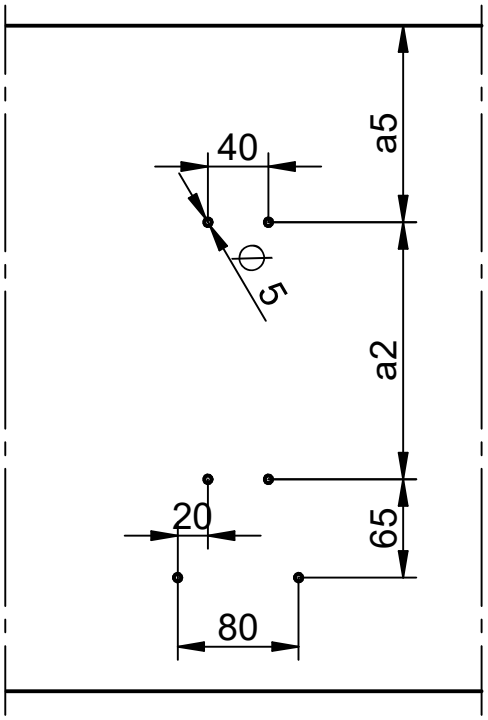


6x holes
∅ 5mm,
depth 50 mm

| Drilling dimensions with visible central installation | | | |
|---|---|---|---|
| Secondary beam | Drilling distances a5 depending on the secondary beam height HN [mm] | | |
| Heigth | MEGANT® | MEGANT® | MEGANT® |
| $H_N$ [mm] | 310x100 | 430x100 | 550x100 |
| 400 | 110 | | |
| 440 | 130 | | |
| 480 | 150 | | |
| 520 | 170 | 110 | |
| 560 | 190 | 130 | |
| 600 | 210 | 150 | |
| 640 | | 170 | 110 |
| 680 | | 190 | 130 |
| 700 | | 200 | 140 |
| 720 | | 210 | 150 |
| 760 | | 230 | 170 |
| 800 | | 250 | 190 |
| 840 | | 270 | 210 |
| 880 | | 290 | 230 |
| 920 | | | 250 |
| 960 | | | 270 |
| 1000 | | | 290 |

### Drilling positions for centered, visibe mounting in secondary beam !

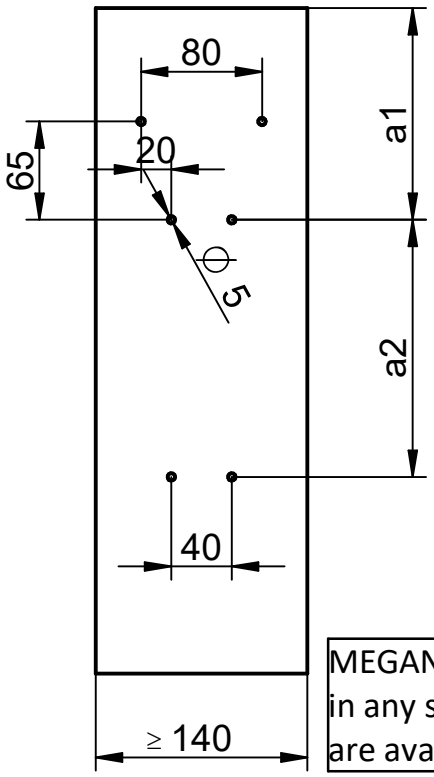


6x holes
∅ 5mm,
depth 50 mm

| Distance | MEGANT® | MEGANT® | MEGANT® |
|---|---|---|---|
| | 310x100 | 430x100 | 550x100 |
| a2 [mm] | 170 | 290 | 410 |
| a3 [mm] | 55 | 55 | 55 |
| a4 [mm] | 65 | 65 | 65 |

| Drilling dimensions with visible central installation | | | |
|---|---|---|---|
| Secondary beam | Drilling distances a1 depending on the secondary beam height HN [mm] | | |
| Heigth | MEGANT® | MEGANT® | MEGANT® |
| $H_N$ [mm] | 310x100 | 430x100 | 550x100 |
| 400 | 120 | | |
| 440 | 140 | | |
| 480 | 160 | | |
| 520 | 180 | 120 | |
| 560 | 200 | 140 | |
| 600 | 220 | 160 | |
| 640 | | 180 | 120 |
| 680 | | 200 | 140 |
| 700 | | 210 | 150 |
| 720 | | 220 | 160 |
| 760 | | 240 | 180 |
| 800 | | 260 | 200 |
| 840 | | 280 | 220 |
| 880 | | 300 | 240 |
| 920 | | | 260 |
| 960 | | | 280 |
| 1000 | | | 300 |

MEGANT marking templates
in any size for the horizontal drilling
are available on request.

This drawing is the property of Knapp GmbH.

© Knapp GmbH. All measures in mm - Errors, misprints and changes reserved. VERSION 24.02.2021

KNAPP® connectors.com

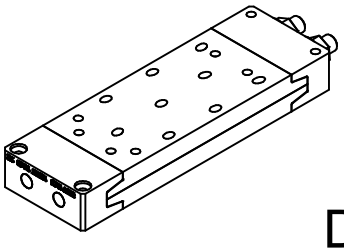

Assembly Instructions

# MEGANT® 100x40

## Drilling pattern **concealed central installation**

ALU AW 6082

**Drill pattern main beam !**

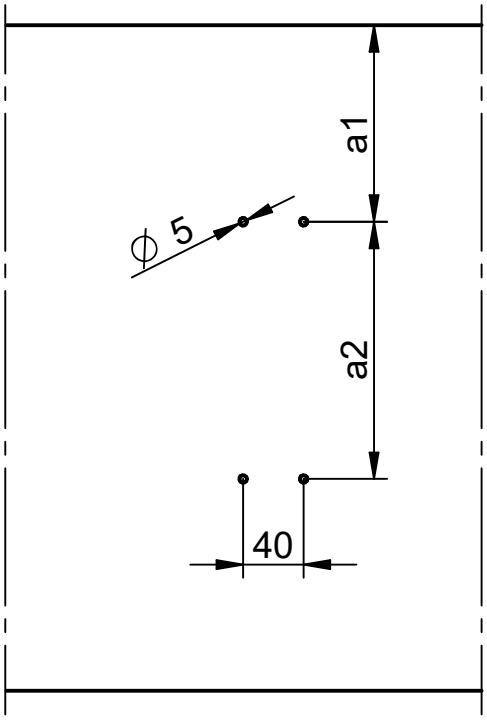


4x holes
∅ 5mm,
depth 50 mm

| Drilling dimensions with concealed central installation | | | |
|---|---|---|---|
| Secondary beam | Drilling distances a1 depending on the secondary beam height HN [mm] | | |
| Heigth | MEGANT® | MEGANT® | MEGANT® |
| $H_N$ [mm] | 310x100 | 430x100 | 550x100 |
| 400 | 110 | | |
| 440 | 130 | | |
| 480 | 150 | | |
| 520 | 170 | 110 | |
| 560 | 190 | 130 | |
| 600 | 210 | 150 | |
| 640 | | 170 | 110 |
| 680 | | 190 | 130 |
| 700 | | 200 | 140 |
| 720 | | 210 | 150 |
| 760 | | 230 | 170 |
| 800 | | 250 | 190 |
| 840 | | 270 | 210 |
| 880 | | 290 | 230 |
| 920 | | | 250 |
| 960 | | | 270 |
| 1000 | | | 290 |

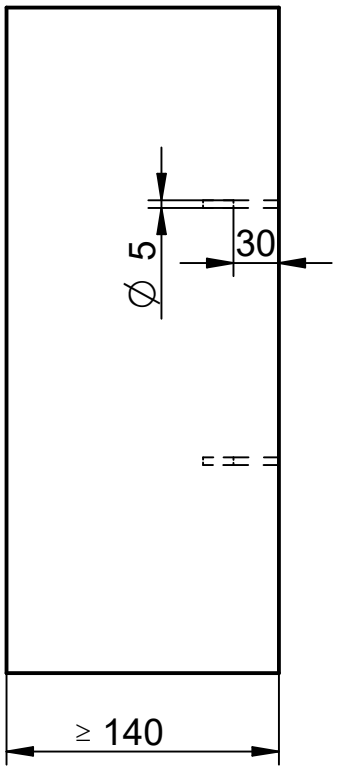


| Distance | MEGANT® | MEGANT® | MEGANT® |
|---|---|---|---|
| | 310x100 | 430x100 | 550x100 |
| a2 [mm] | 170 | 290 | 410 |
| a3 [mm] | 55 | 55 | 55 |
| a4 [mm] | 65 | 65 | 65 |

This drawing is the property of Knapp GmbH.

© Knapp GmbH. All measures in mm - Errors, misprints and changes reserved. VERSION 24.02.2021



KNAPP® connectors.com

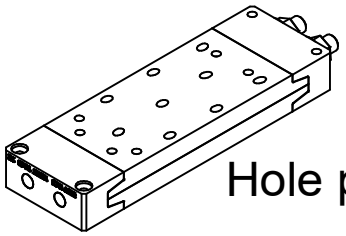

# MEGANT® 100x40

## Hole pattern for **concealed central installation in joist**

ALU AW 6082

### 3-sided concealed cut out for central locations in the joist (Hang the joist from below)!

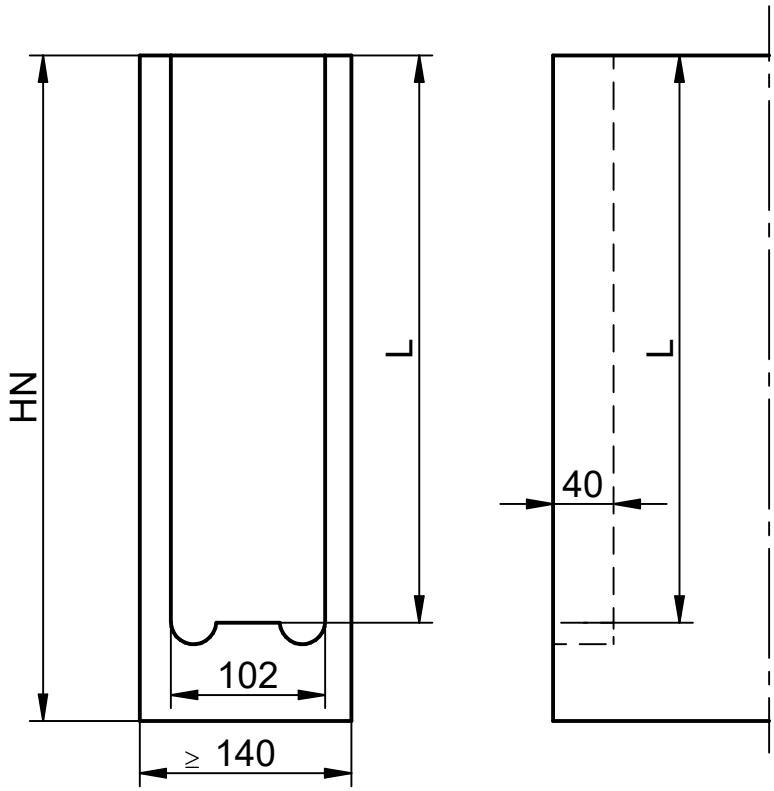


| Secondary beam | Housing length L with respect to secondary beam member heigth HN | | |
|---|---|---|---|
| Heigth | MEGANT® | MEGANT® | MEGANT® |
| $H_N$ [mm] | 310x100 | 430x100 | 550x100 |
| 400 | 355 | | |
| 440 | 375 | | |
| 480 | 395 | | |
| 520 | 415 | 475 | |
| 560 | 435 | 495 | |
| 600 | 455 | 515 | |
| 640 | | 535 | 595 |
| 680 | | 555 | 615 |
| 700 | | 565 | 625 |
| 720 | | 575 | 635 |
| 760 | | 595 | 655 |
| 800 | | 615 | 675 |
| 840 | | 635 | 695 |
| 880 | | 655 | 715 |
| 920 | | | 735 |
| 960 | | | 755 |
| 1000 | | | 775 |

### Drilling/routing positions for centered mounting in joist !

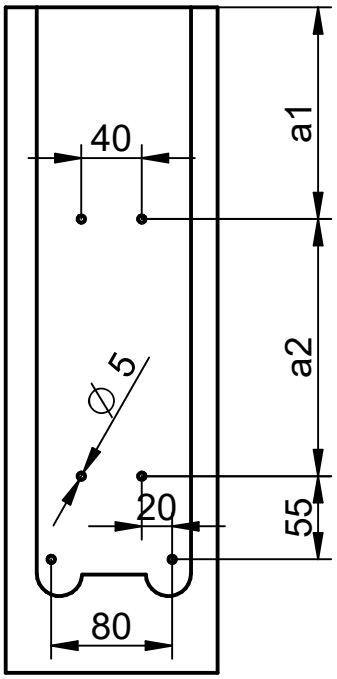


6x drillings
∅ 5mm,
depth 50 mm

| Pre-drilling centered installation of connector | | | |
|---|---|---|---|
| Secondary beam | Pre-drill spacings a1 with respect to secondary beam member height HN | | |
| Heigth | MEGANT® | MEGANT® | MEGANT® |
| $H_N$ [mm] | 310x100 | 430x100 | 550x100 |
| 400 | 120 | | |
| 440 | 140 | | |
| 480 | 160 | | |
| 520 | 180 | 120 | |
| 560 | 200 | 140 | |
| 600 | 220 | 160 | |
| 640 | | 180 | 120 |
| 680 | | 200 | 140 |
| 700 | | 210 | 150 |
| 720 | | 220 | 160 |
| 760 | | 240 | 180 |
| 800 | | 260 | 200 |
| 840 | | 280 | 220 |
| 880 | | 300 | 240 |
| 920 | | | 260 |
| 960 | | | 280 |
| 1000 | | | 300 |

| Distance | MEGANT® 310x100 | MEGANT® 430x100 | MEGANT® 550x100 |
|---|---|---|---|
| a2 [mm] | 170 | 290 | 410 |
| a3 [mm] | 55 | 55 | 55 |
| a4 [mm] | 65 | 65 | 65 |

This drawing is the property of Knapp GmbH.

© Knapp GmbH. All measures in mm - Errors, misprints and changes reserved. VERSION 24.02.2021



KNAPP® connectors.com

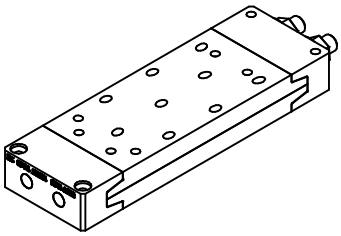

Assembly Instructions

# MEGANT® 100x40

## Pre-drilling Megant in Hardwood

ALU AW 6082

## Hardwood main beam:

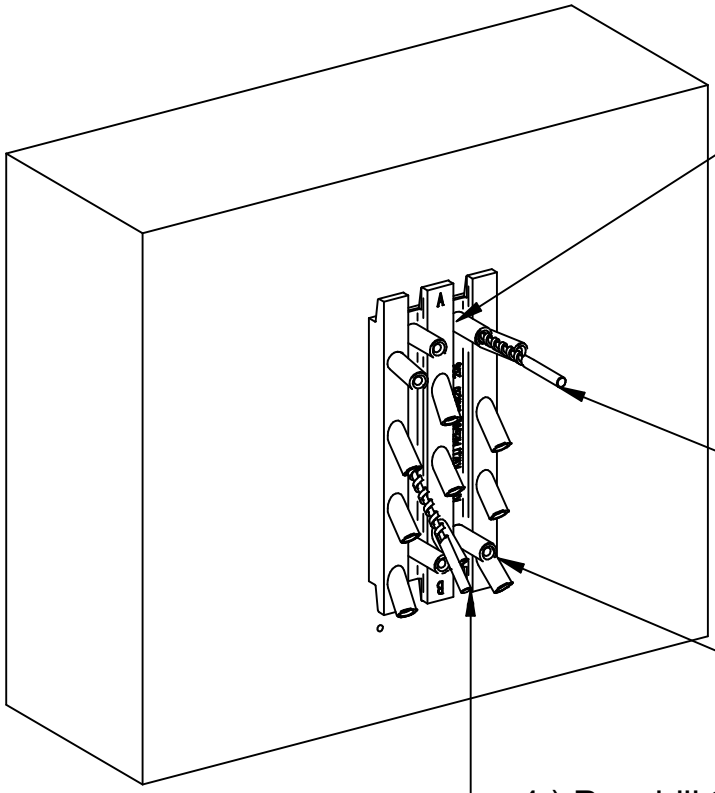

1.) Plug in Megant-KNAPP-drill-bushing into connector plate !

2.) Pre-drill horizontal screws with ∅ = 6 mm to complete screw length

3.) Fix the template in the horizontal bore holes

4.) Pre-drill the inclined holes with ∅ = 6 mm to complete screw length!

## Hardwood secondary beam:

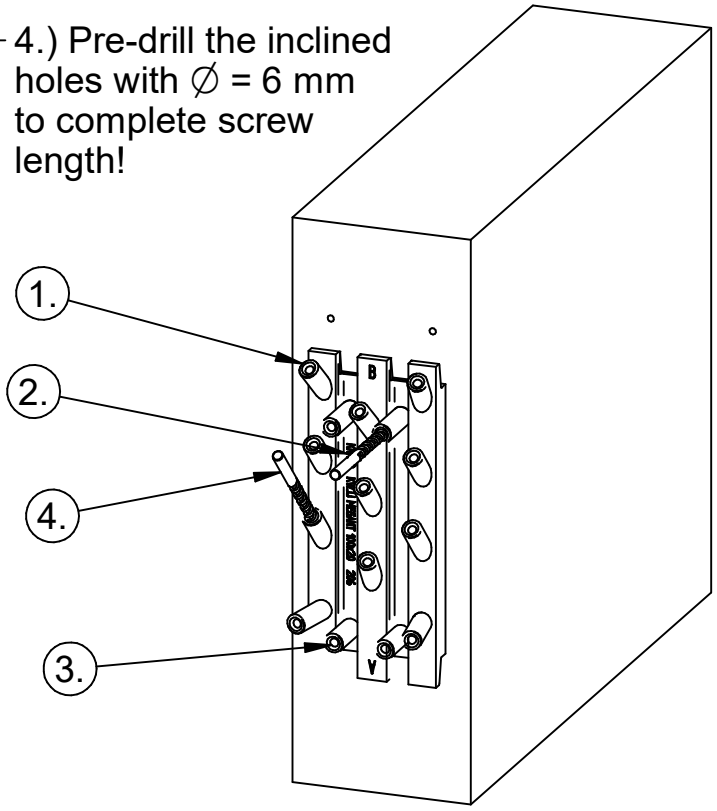


This drawing is the property of Knapp GmbH.

© Knapp GmbH. All measures in mm - Errors, misprints and changes reserved. VERSION 24.02.2021



KNAPP® connectors.com

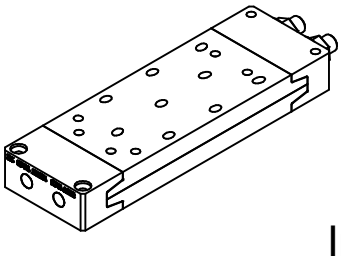

Assembly Instructions

# MEGANT® 100x40

Install MEGANT **Visible** in the main and secondary beam

ALU AW 6082

## Main beam

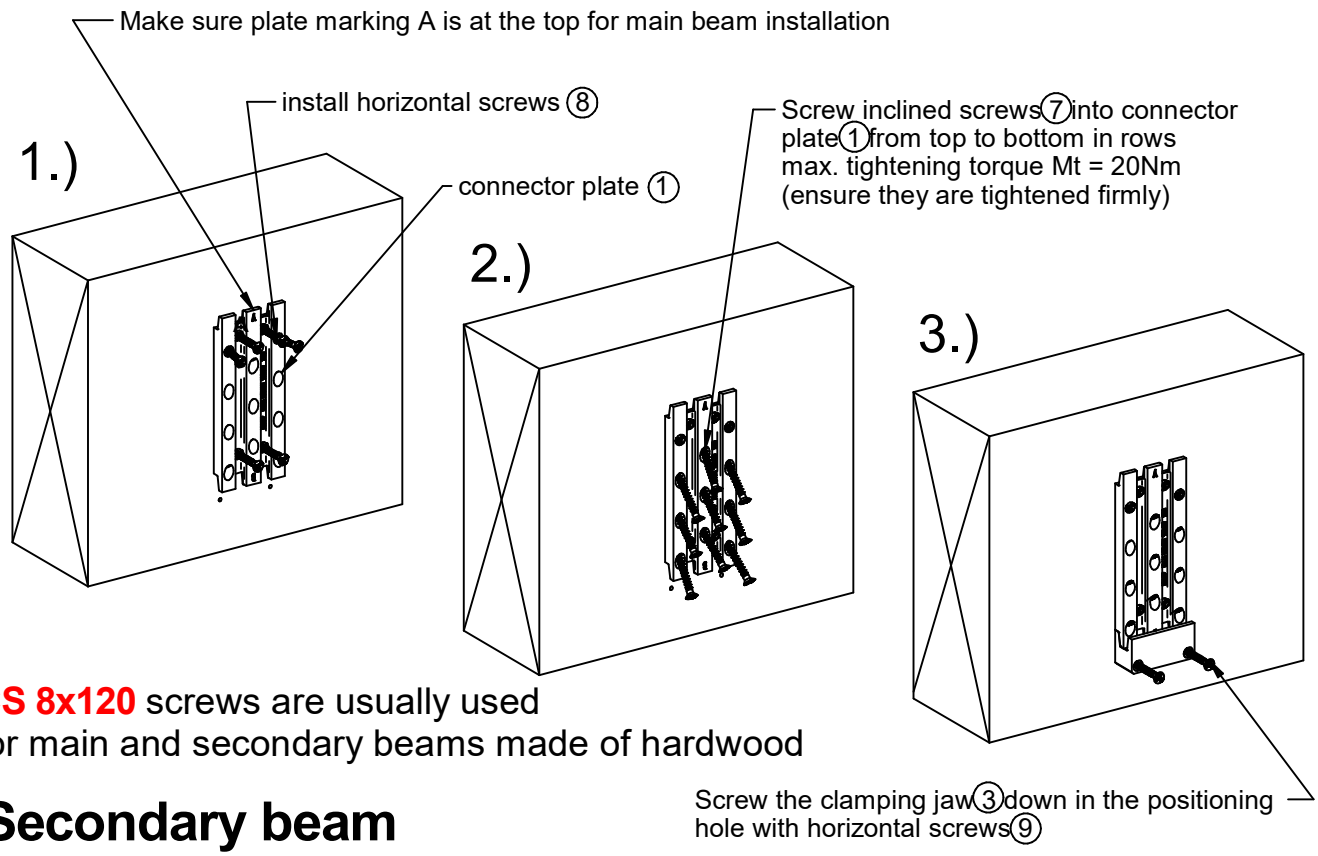


**CS 8x120** screws are usually used
for main and secondary beams made of hardwood

## Secondary beam

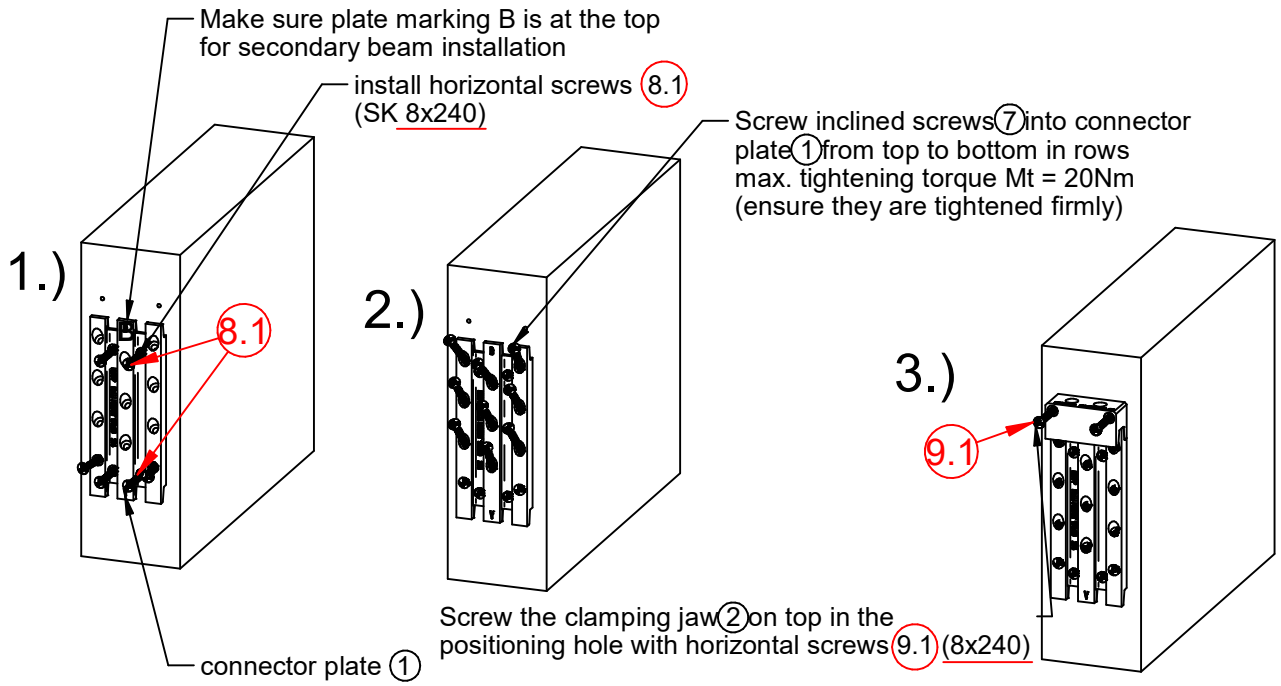


This drawing is the property of Knapp GmbH.

© Knapp GmbH. All measures in mm - Errors, misprints and changes reserved. VERSION 24.02.2021



KNAPP® connectors.com

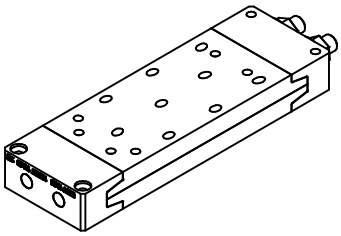

Assembly Instructions

# MEGANT® 100x40

Install Megant **Concealed** in main and secondary beam

ALU AW 6082

## Main beam

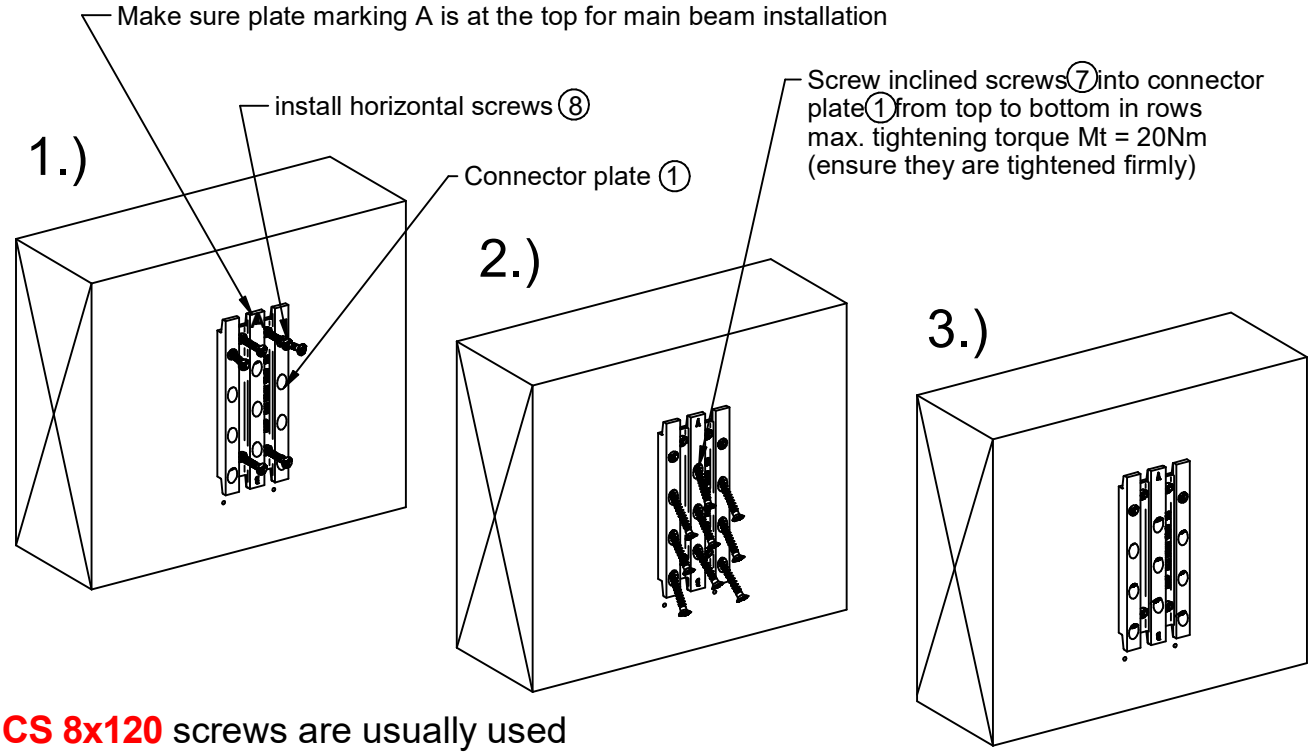


**CS 8x120** screws are usually used
for main and secondary beam made of hardwood

## Secondary beam

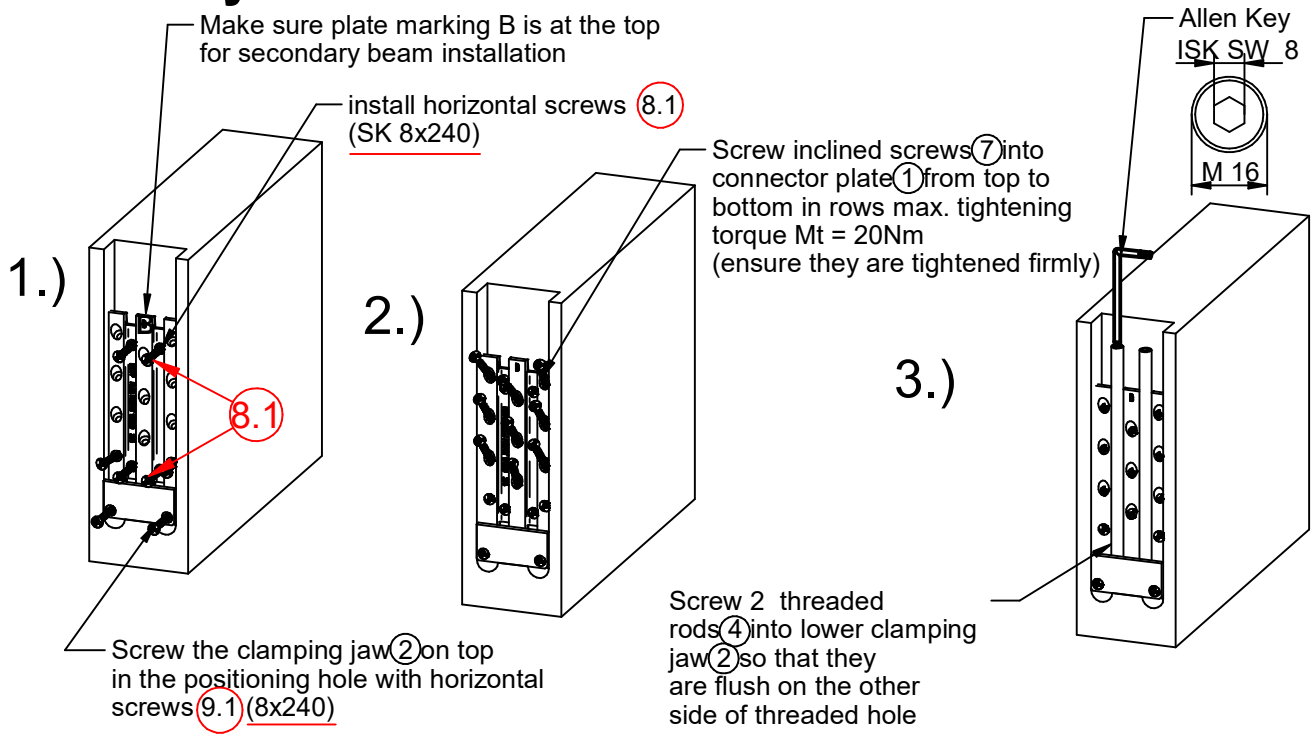


This drawing is the property of Knapp GmbH.

© Knapp GmbH. All measures in mm - Errors, misprints and changes reserved. VERSION 24.02.2021

KNAPP® connectors.com

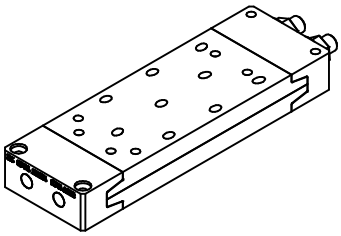

Assembly Instructions

# MEGANT® 100x40

## Process of visible assembly

ALU AW 6082

### 1. Install secondary beam

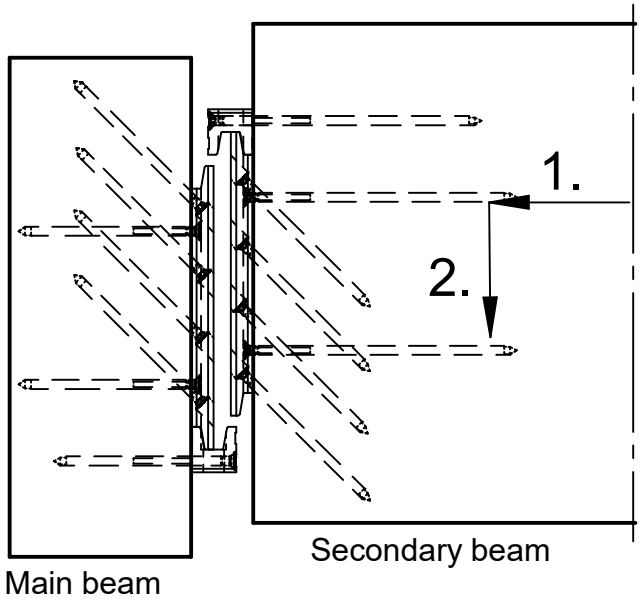


### 2. Install M16 threaded rod (4) in lower clamping jaw (3) flush

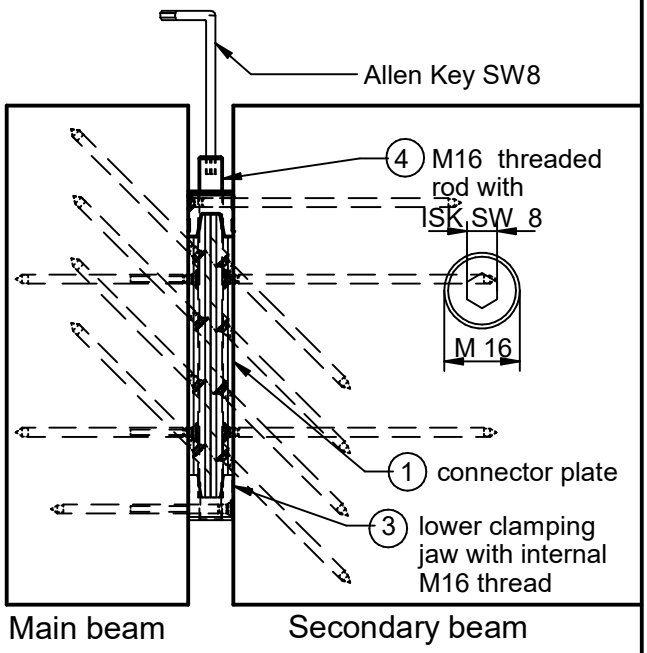


### 3. Install clamping jaw, washer and M 16 nut

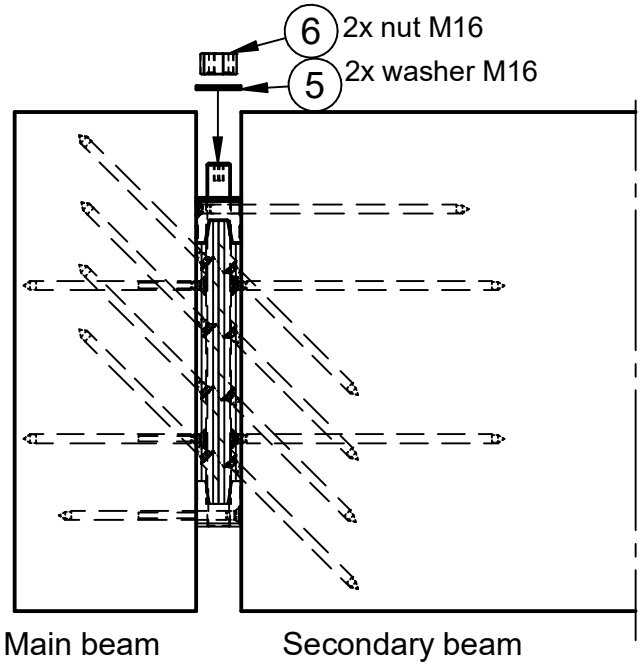


### 4. Tighten M16 nut with SW 24 wrench !

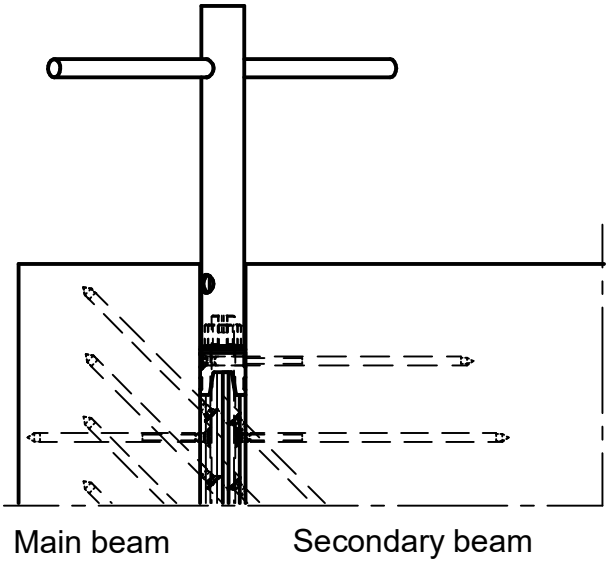


This drawing is the property of Knapp GmbH.

© Knapp GmbH. All measures in mm - Errors, misprints and changes reserved. VERSION 24.02.2021

KNAPP® connectors.com

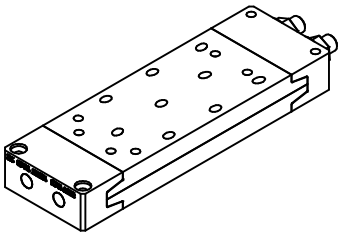

Assembly Instructions

# MEGANT® 100x40

## Process of concealed assembly

ALU AW 6082

**1. Install the secondary beam from below**

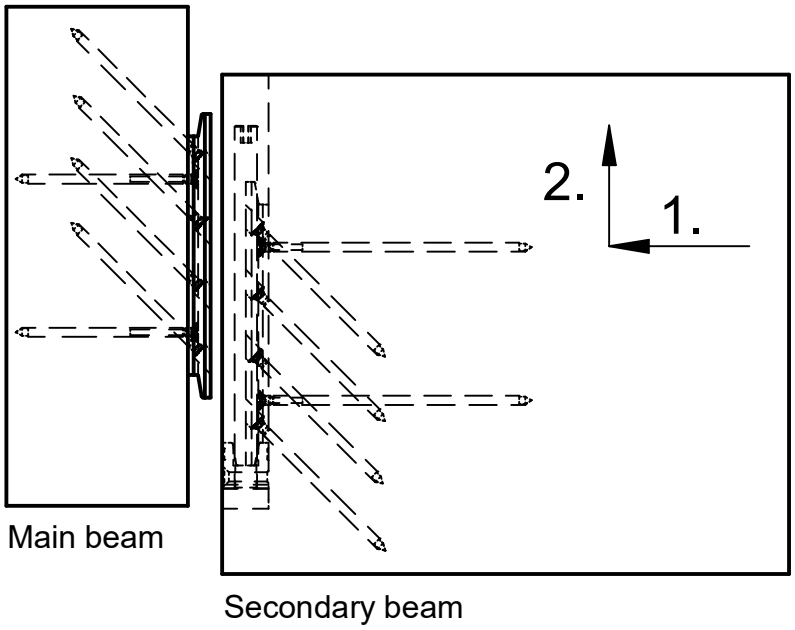


**2. Put on the clamping jaw, washer and M16 nut and tighten with a socket wrench (SW24) to 40 Nm!**

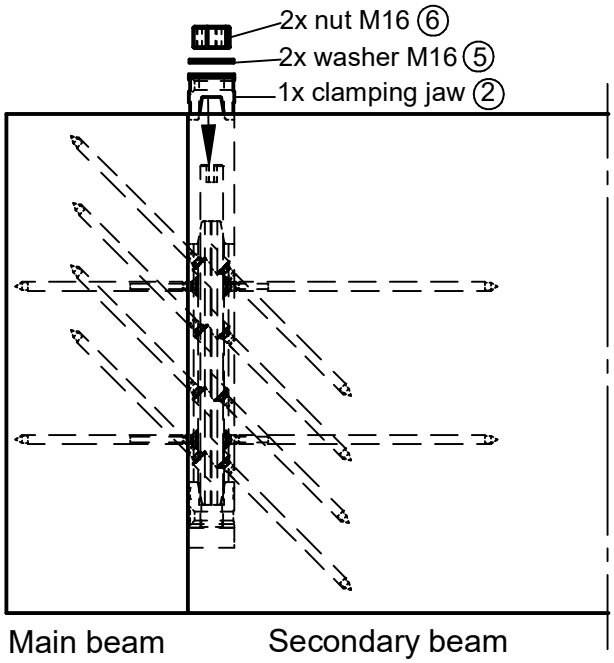


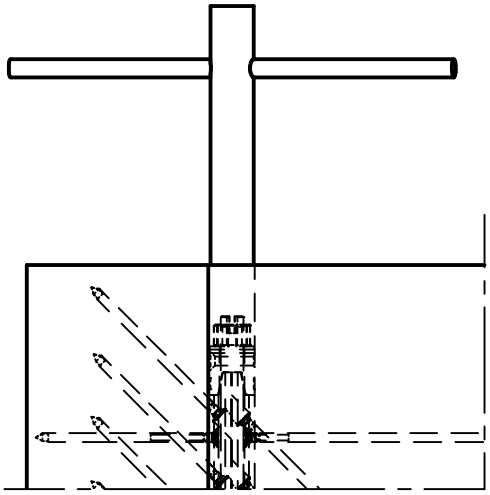

This drawing is the property of Knapp GmbH.

© Knapp GmbH. All measures in mm - Errors, misprints and changes reserved. VERSION 24.02.2021



KNAPP® connectors.com

KNAPP®
connectors.com

Knapp GmbH ▮ Wassergasse 31 ▮ A-3324 Euratsfeld ▮ Tel.: +43 (0)7474 / 799 10 ▮ Fax: +43 (0)7474 / 799 10 99
Knapp GmbH ▮ Vertrieb Deutschland ▮ Föhrenweg 1 ▮ D-85591 Vaterstetten ▮ Tel.: +49 (0)8106 / 99 55 99 0 ▮ Fax: +49 (0)8106 / 99 55 99 20 ▮ E-Mail: info@knapp-verbinder.com
Knapp GmbH Sàrl ▮ Distribution France et pays francophones ▮ 20 Rue des Fleurs ▮ F - 67880 Innenheim Tel. : +33 (0)3 88 48 17 87▮
E-Mail : france@knapp-connectors.com

# Montageanleitung Construction Manual Notice de montage

VERSION 14.08.2018

**MEGANT® 100/40 AW6082**

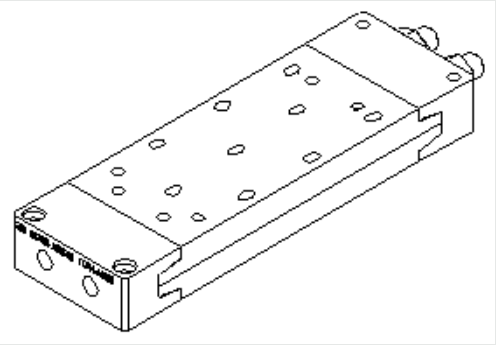

**Réf.** **K239, K240, K241**

KNAPP®
connectors.com

© Alle Zeichnungen sind Eigentum der KNAPP® GmbH | All drawings are the exclusive property of KNAPP® GmbH. | Tous les dessins sont la propriété de KNAPP® GmbH

© KNAPP® GmbH | Alle Maße in mm - Irrtümer, Druckfehler und Änderungen vorbehalten | All measures in mm - Errors excepted | Toutes dimensions en mm - sauf erreurs, fautes d'impression ou modifications

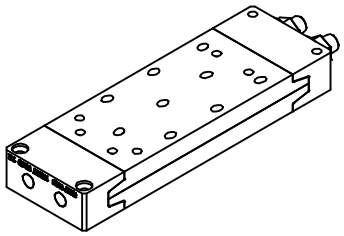

Notice de montage

# MEGANT® 100x40

## Vue d'ensemble des dimensions standards

ALU AW 6082

Poutres principales/poteaux (P.P.):

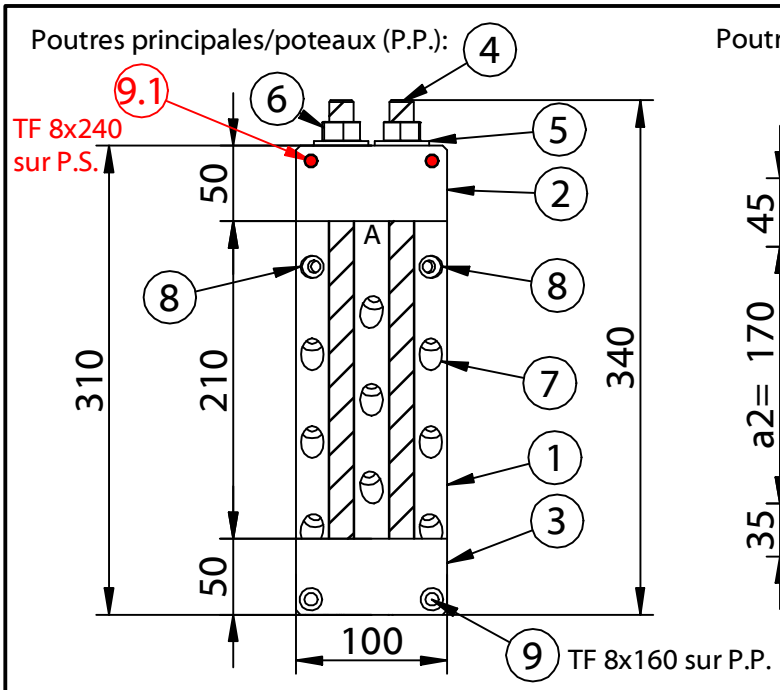


Poutres secondaires (P.S.):

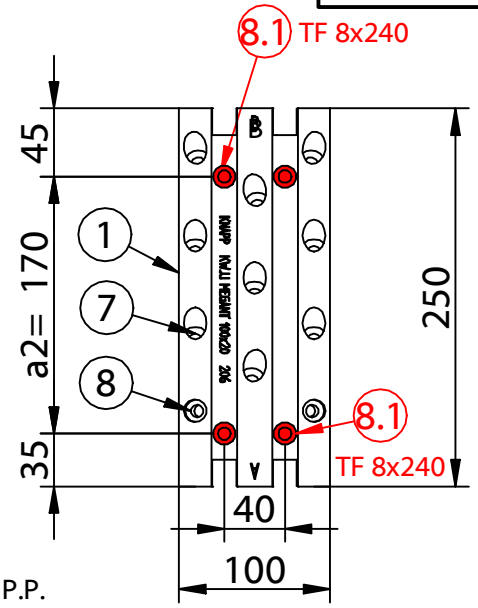


MEGANT 310x100x40
(Réf. K239)

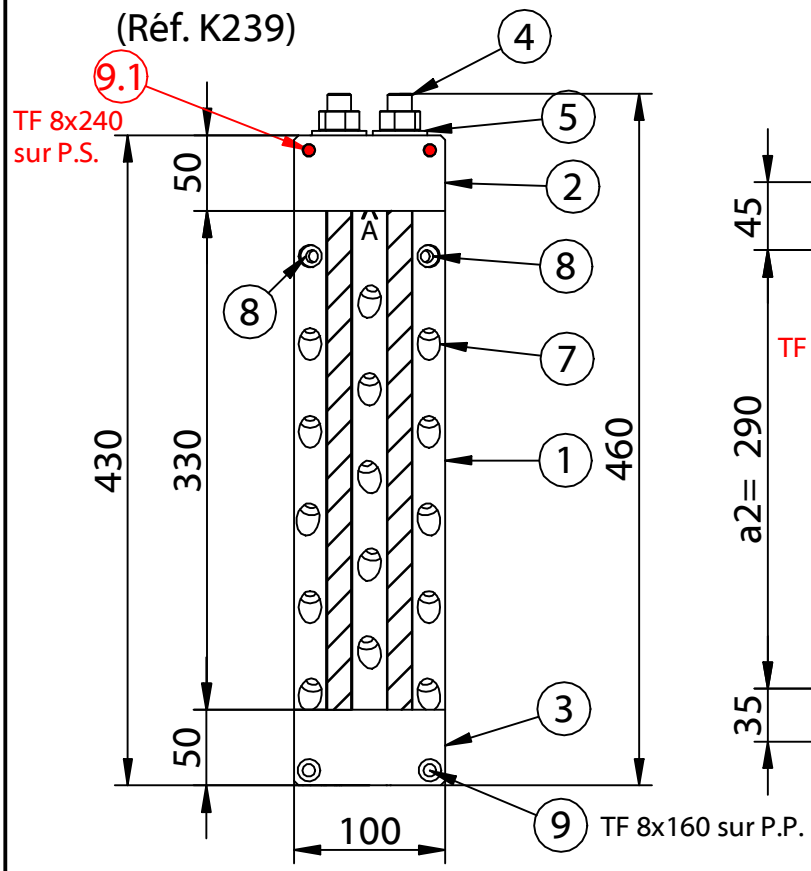


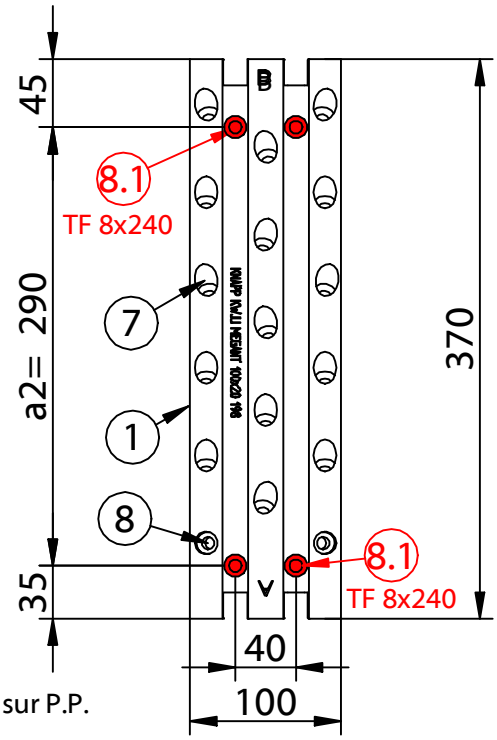


MEGANT 430x100x40
(Réf. K240)

Ces dessins sont la propriété de Knapp GmbH.

© Knapp GmbH. Toutes dimensions en mm - sauf erreurs, fautes d'impression ou modifications techniques. VERSION 3 14. 08. 2018

KNAPP® connectors.com

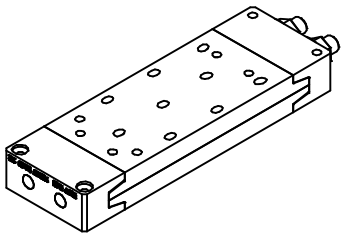

# Notice de montage

# MEGANT® 100x40

## Vue d'ensemble des dimensions standards

Poutres principales/poteaux (P.P.):

Poutres secondaires (P.S.): **ALU AW 6082**

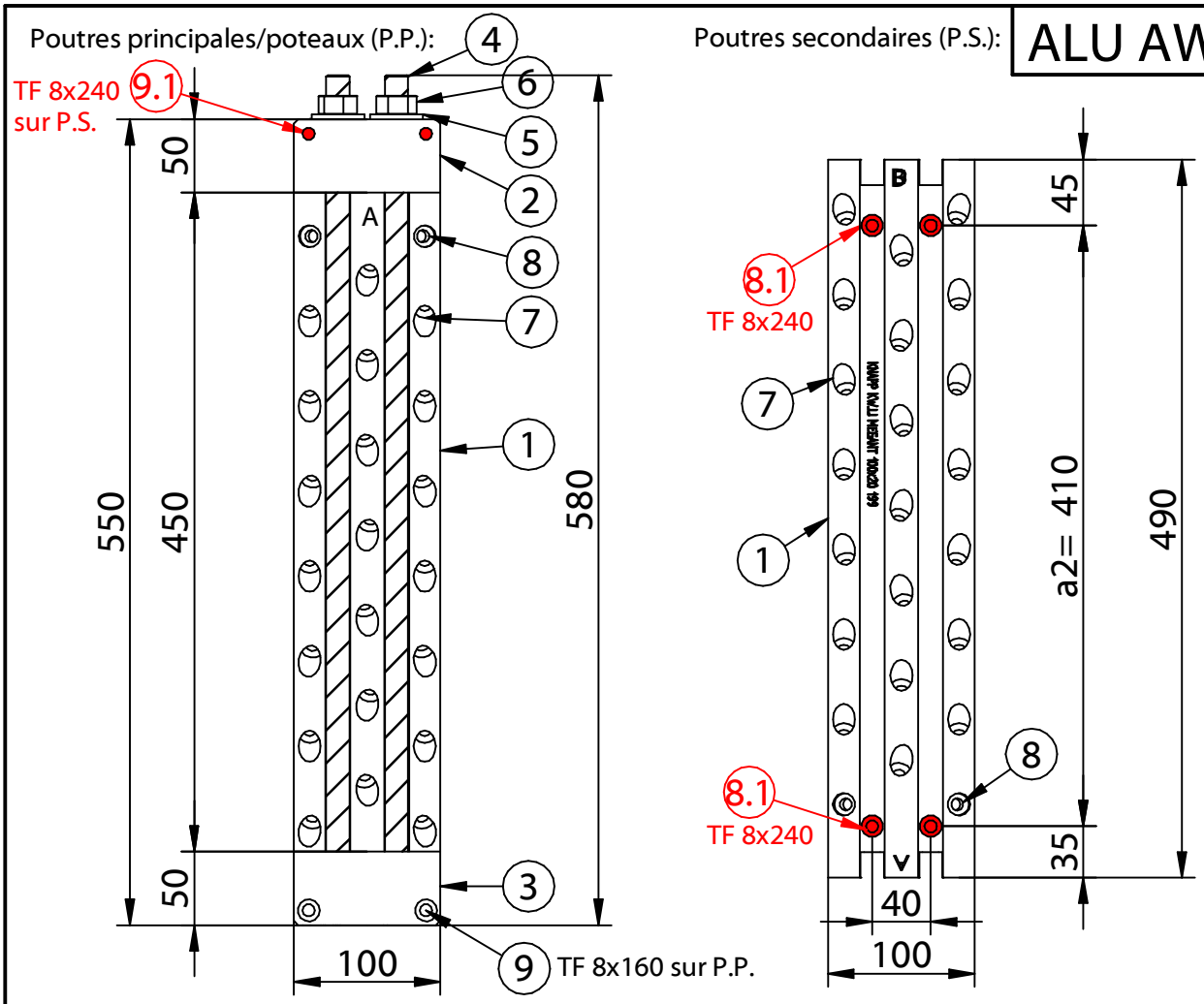


MEGANT 550x100x40
(Réf. K241)

## Repérage des plaques:

**Poutre principale** (A) en haut

**Poutre secondaire** (B) en haut

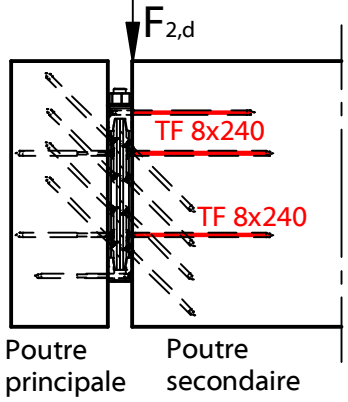


| Pos Nr. | Réf. | Désignations | Dimensions MEGANT® | | |
|---|---|---|---|---|---|
| | | | 310x100x40 | 430x100x40 | 550x100x40 |
| | | | Réf. K239 | Réf. K240 | Réf. K241 |
| 1 | K239-241 | Plaques principales | 250x150x20 | 370x150x20 | 490x150x20 |
| 2 | | Mâchoire haute | 100x50x40; D16 | 100x50x40; D16 | 100x50x40; D16 |
| 3 | | Mâchoire basse | 100x50x40; M16 | 100x50x40; M16 | 100x50x40; M16 |
| 4 | | Tige filetée | 2xM16x340 | 2xM16x460 | 2xM16x580 |
| 5 | | Rondelle | 2xM16 | 2xM16 | 2xM16 |
| 6 | | Écrou | 2xM16 | 2xM16 | 2xM16 |
| 7 | Z581 | Vissage biais | 18x TF8x160 | 30x TF8x160 | 42x TF8x160 |
| 8 | Z581 | Vissage horizontal | 8x TF8x160 | 8x TF8x160 | 8x TF8x160 |
| 8.1 | Z672 | Vissage horizontal | 4x TF8x240 | 4x TF8x240 | 4x TF8x240 |
| 9 | Z581 | Vissage mâchoires | 2x TF8x160 | 2x TF8x160 | 2x TF8x160 |
| 9.1 | Z672 | | 2x TF8x240 | 2x TF8x240 | 2x TF8x240 |

Ces dessins sont la propriété de Knapp GmbH.

© Knapp GmbH. Toutes dimensions en mm - sauf erreurs, fautes d'impression ou modifications techniques. VERSION 3 14.08.2018

KNAPP® connectors.com

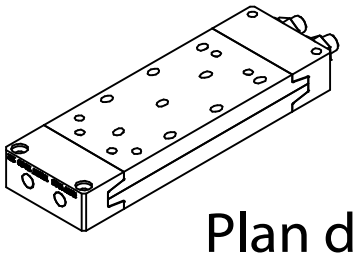

Notice de montage

# MEGANT® 100x40

## Plan de perçage pour montage **centré et visible**

ALU AW 6082

### Réaliser les perçages de positionnement sur la poutre principale !

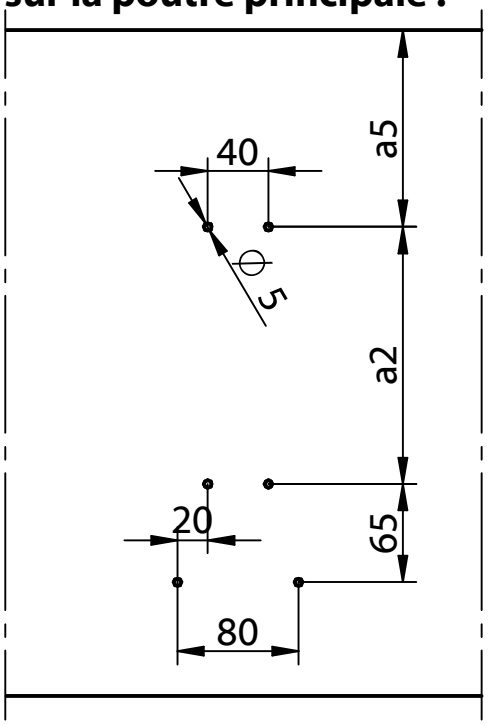


**Résineux:**
6 perçages
∅ 5mm,
profondeur 30 mm

**Feuillus:**
6 perçages
∅ 6mm,
profondeur suivant
long vis ~120 mm

| Dimensions de perçages pour montage centré et visible sur poutre principale | | | |
|---|---|---|---|
| Poutre secondaire | Distances de perçage a5 en relation avec la hauteur de poutre secondaire $H_N$ [mm] | | |
| Hauteur | MEGANT® | MEGANT® | MEGANT® |
| $H_N$ [mm] | 310x100 | 430x100 | 550x100 |
| 400 | 110 | | |
| 440 | 130 | | |
| 480 | 150 | | |
| 520 | 170 | 110 | |
| 560 | 190 | 130 | |
| 600 | 210 | 150 | |
| 640 | | 170 | 110 |
| 680 | | 190 | 130 |
| 700 | | 200 | 140 |
| 720 | | 210 | 150 |
| 760 | | 230 | 170 |
| 800 | | 250 | 190 |
| 840 | | 270 | 210 |
| 880 | | 290 | 230 |
| 920 | | | 250 |
| 960 | | | 270 |
| 1000 | | | 290 |

| Distances | MEGANT® 310x100 | MEGANT® 430x100 | MEGANT® 550x100 |
|---|---|---|---|
| a2 [mm] | 170 | 290 | 410 |
| a3 [mm] | 55 | 55 | 55 |
| a4 [mm] | 65 | 65 | 65 |

### Réaliser les perçages de positionnement sur la poutre secondaire !

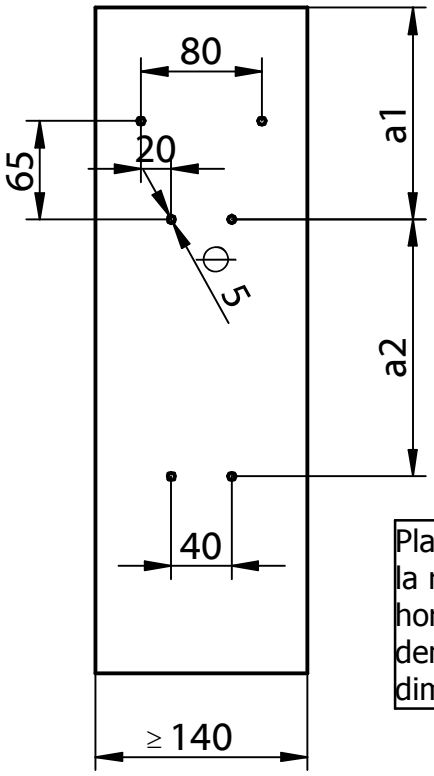


**Résineux:**
6 perçages
∅ 5mm,
profondeur 30 mm

**Feuillus:**
6 perçages
∅ 6mm,
profondeur suivant
long vis ~120 mm

Platines de pointage pour la réalisation des perçages horizontaux, disponibles sur demande pour chaque dimensions MEGANT®.

| Dimensions de perçages pour montage centré et visible sur poutre secondaire | | | |
|---|---|---|---|
| Poutre secondaire | Distances de perçage a1 en relation avec la hauteur de poutre secondaire $H_N$ [mm] | | |
| Hauteur | MEGANT® | MEGANT® | MEGANT® |
| $H_N$ [mm] | 310x100 | 430x100 | 550x100 |
| 400 | 120 | | |
| 440 | 140 | | |
| 480 | 160 | | |
| 520 | 180 | 120 | |
| 560 | 200 | 140 | |
| 600 | 220 | 160 | |
| 640 | | 180 | 120 |
| 680 | | 200 | 140 |
| 700 | | 210 | 150 |
| 720 | | 220 | 160 |
| 760 | | 240 | 180 |
| 800 | | 260 | 200 |
| 840 | | 280 | 220 |
| 880 | | 300 | 240 |
| 920 | | | 260 |
| 960 | | | 280 |
| 1000 | | | 300 |

Ces dessins sont la propriété de Knapp GmbH.

© Knapp GmbH. Toutes dimensions en mm - sauf erreurs, fautes d'impression ou modifications techniques. VERSION 3 14.08.2018

KNAPP® connectors.com

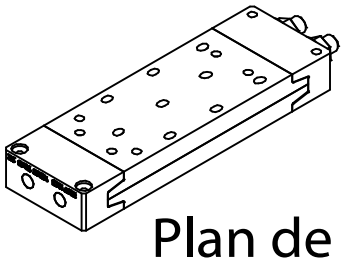

Notice de montage

# MEGANT® 100x40

## Plan de perçage pour montage **centré et encastré**

ALU AW 6082

**Réaliser les perçages de positionnement sur la poutre principale !**

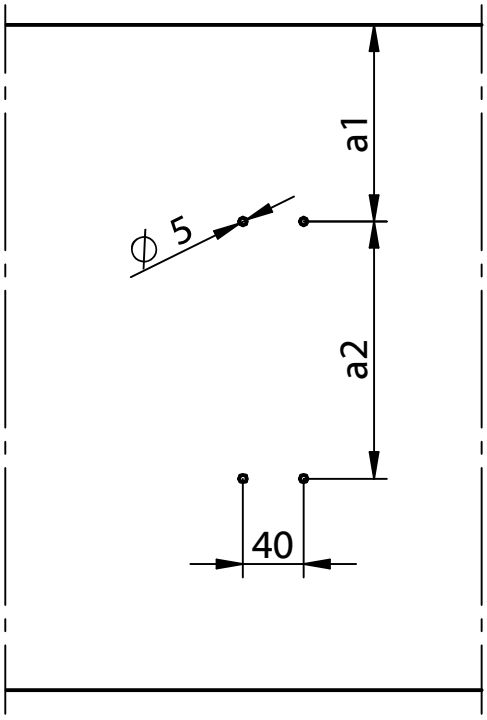


**Résineux:**
4 perçages
∅ 5mm,
profondeur 30 mm

**Feuillus:**
4 perçages
∅ 6mm,
profondeur suivant
long vis ~120 mm

| Dimensions de perçages pour montage centré et invisible sur poutre principale | | | |
|---|---|---|---|
| Poutre secondaire | Distances de perçage a1 en relation avec la hauteur de poutre secondaire $H_N$ [mm] | | |
| Hauteur | MEGANT® | MEGANT® | MEGANT® |
| $H_N$ [mm] | 310x100 | 430x100 | 550x100 |
| 400 | 110 | | |
| 440 | 130 | | |
| 480 | 150 | | |
| 520 | 170 | 110 | |
| 560 | 190 | 130 | |
| 600 | 210 | 150 | |
| 640 | | 170 | 110 |
| 680 | | 190 | 130 |
| 700 | | 200 | 140 |
| 720 | | 210 | 150 |
| 760 | | 230 | 170 |
| 800 | | 250 | 190 |
| 840 | | 270 | 210 |
| 880 | | 290 | 230 |
| 920 | | | 250 |
| 960 | | | 270 |
| 1000 | | | 290 |

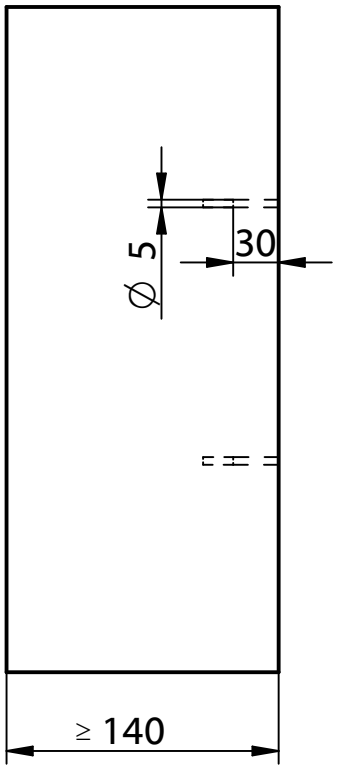


| Distances | MEGANT® 310x100 | MEGANT® 430x100 | MEGANT® 550x100 |
|---|---|---|---|
| a2 [mm] | 170 | 290 | 410 |
| a3 [mm] | 55 | 55 | 55 |
| a4 [mm] | 65 | 65 | 65 |

Platines de pointage pour la réalisation des perçages horizontaux, disponibles sur demande pour chaque dimensions MEGANT®.

Ces dessins sont la propriété de Knapp GmbH.

© Knapp GmbH. Toutes dimensions en mm - sauf erreurs, fautes d'impression ou modifications techniques. VERSION 3 14.08.2018



KNAPP® connectors.com

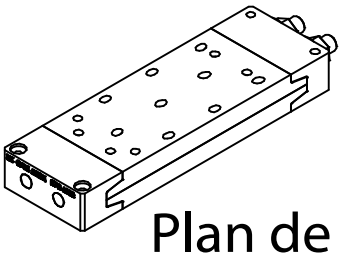

Notice de montage

# MEGANT® 100x40

## Plan de perçage pour montage **centré et encastré**

ALU AW 6082

**Réaliser l'usinage d'encastrement pour le montage centré sur la poutre secondaire (emboîtement du bas vers le haut) !**

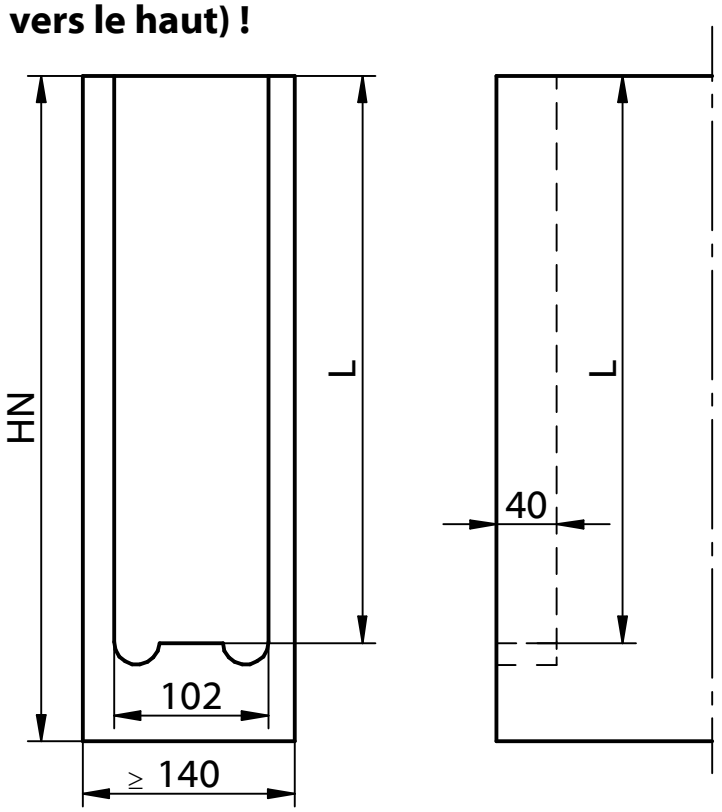


| Poutre secondaire | Longueurs de fraisage L en relation avec la hauteur de poutre secondaire $H_N$ [mm] | | |
|---|---|---|---|
| Hauteur $H_N$ [mm] | MEGANT® 310x100 | MEGANT® 430x100 | MEGANT® 550x100 |
| 400 | 355 | | |
| 440 | 375 | | |
| 480 | 395 | | |
| 520 | 415 | 475 | |
| 560 | 435 | 495 | |
| 600 | 455 | 515 | |
| 640 | | 535 | 595 |
| 680 | | 555 | 615 |
| 700 | | 565 | 625 |
| 720 | | 575 | 635 |
| 760 | | 595 | 655 |
| 800 | | 615 | 675 |
| 840 | | 635 | 695 |
| 880 | | 655 | 715 |
| 920 | | | 735 |
| 960 | | | 755 |
| 1000 | | | 775 |

**Réaliser les perçages de positionnement sur la poutre secondaire !**

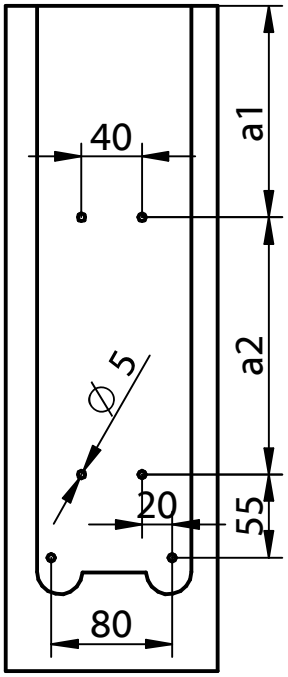


**Résineux:**
6 perçages
∅ 5mm,
profondeur 30 mm

**Feuillus:**
6 perçages
∅ 6mm,
profondeur suivant
long vis ~120 mm

Platines de pointage pour la réalisation des perçages horizontaux, disponibles sur demande pour chaque dimensions MEGANT®.

| Dimensions de perçages pour montage centré sur poutre secondaire | | | |
|---|---|---|---|
| Poutre secondaire | Distances de perçage a1 en relation avec la hauteur de poutre secondaire $H_N$ [mm] | | |
| Hauteur $H_N$ [mm] | MEGANT® 310x100 | MEGANT® 430x100 | MEGANT® 550x100 |
| 400 | 120 | | |
| 440 | 140 | | |
| 480 | 160 | | |
| 520 | 180 | 120 | |
| 560 | 200 | 140 | |
| 600 | 220 | 160 | |
| 640 | | 180 | 120 |
| 680 | | 200 | 140 |
| 700 | | 210 | 150 |
| 720 | | 220 | 160 |
| 760 | | 240 | 180 |
| 800 | | 260 | 200 |
| 840 | | 280 | 220 |
| 880 | | 300 | 240 |
| 920 | | | 260 |
| 960 | | | 280 |
| 1000 | | | 300 |

| Distances | MEGANT® 310x100 | MEGANT® 430x100 | MEGANT® 550x100 |
|---|---|---|---|
| a2 [mm] | 170 | 290 | 410 |
| a3 [mm] | 55 | 55 | 55 |
| a4 [mm] | 65 | 65 | 65 |

Ces dessins sont la propriété de Knapp GmbH.

© Knapp GmbH. Toutes dimensions en mm - sauf erreurs, fautes d'impression ou modifications techniques. VERSION 3 14. 08. 2018

KNAPP® connectors.com

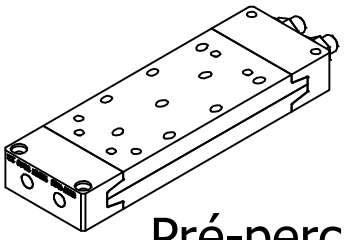

Notice de montage

# MEGANT® 100x40

## Pré-perçage Megant pour mise en oeuvre sur **feuillus**

ALU AW 6082

### Poutre principale (feuillus)

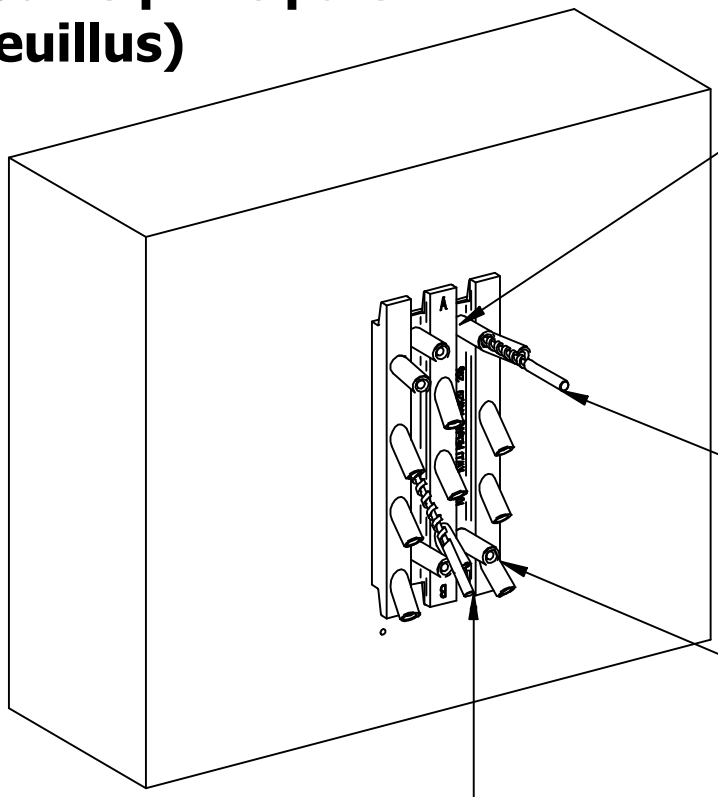

1.) Insérer les douilles de perçage Knapp Megant sur la plaque principale.

2.) Réaliser les perçages Ø 6mm sur la longueur totale des vis horizontales.

3.) Visser les vis horizontales

4.) Réaliser les perçages Ø 6mm sur la longueur totale des vis biais.

### Poutre secondaire (feuillus)

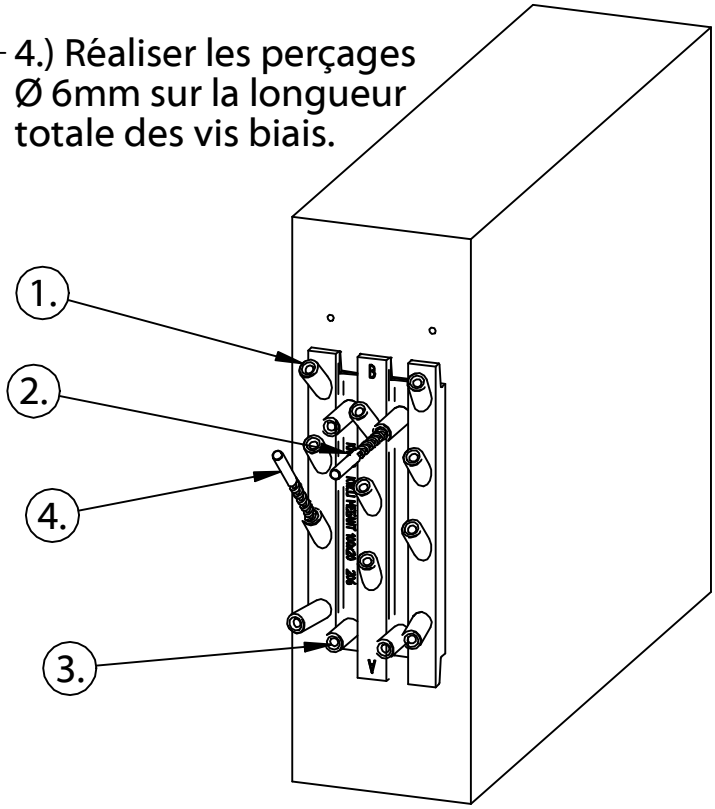


Ces dessins sont la propriété de Knapp GmbH.

© Knapp GmbH. Toutes dimensions en mm - sauf erreurs, fautes d'impression ou modifications techniques. VERSION 3 14. 08. 2018

KNAPP® connectors.com

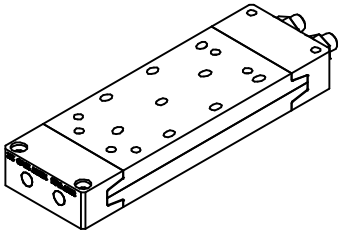

Notice de montage

# MEGANT® 100x40

Mise en oeuvre Megant **visible**, sur P.P./P.S.

ALU AW 6082

## Poutre principale (P.P.)

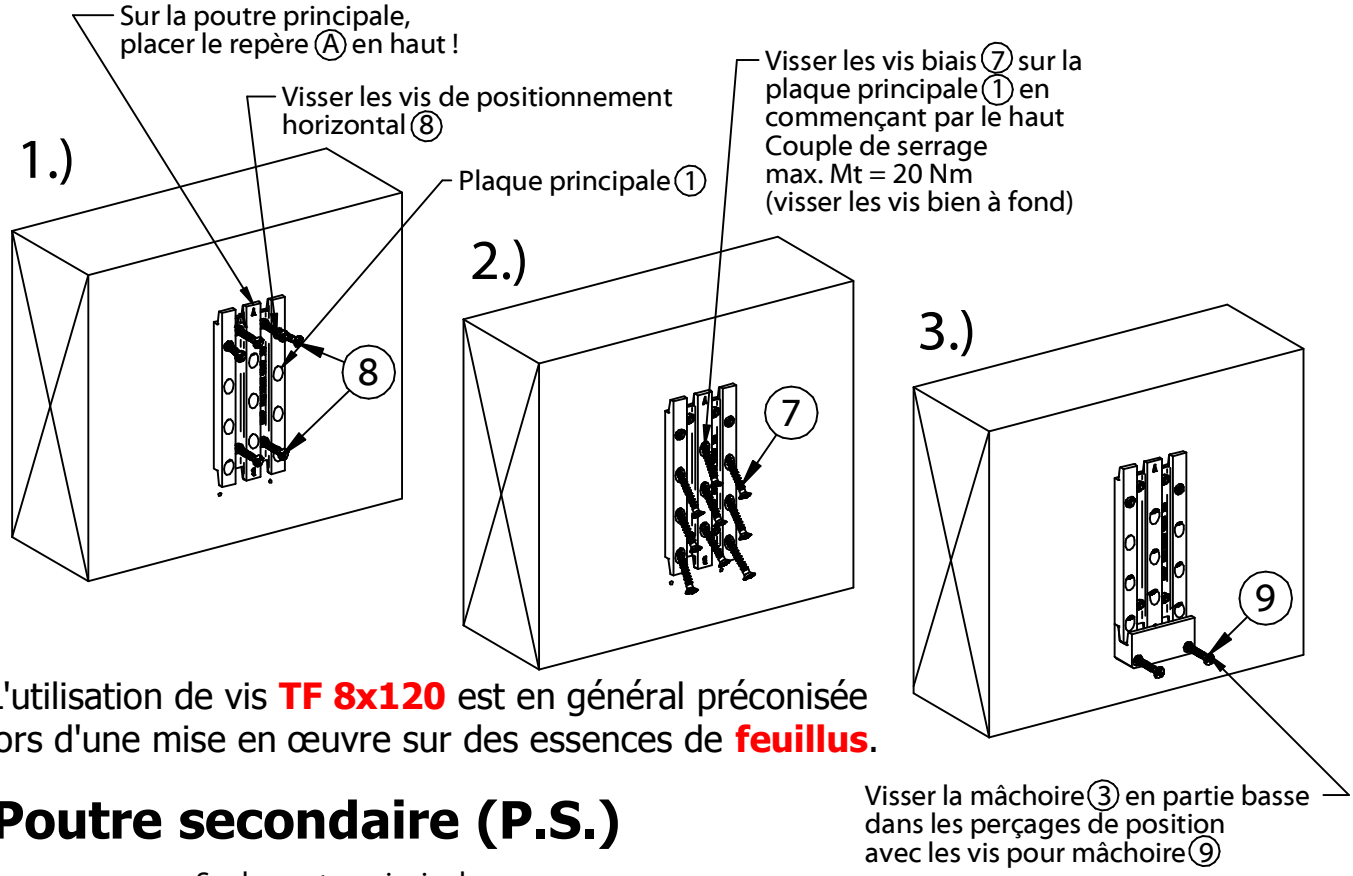


L'utilisation de vis **TF 8x120** est en général préconisée lors d'une mise en œuvre sur des essences de **feuillus**.

## Poutre secondaire (P.S.)

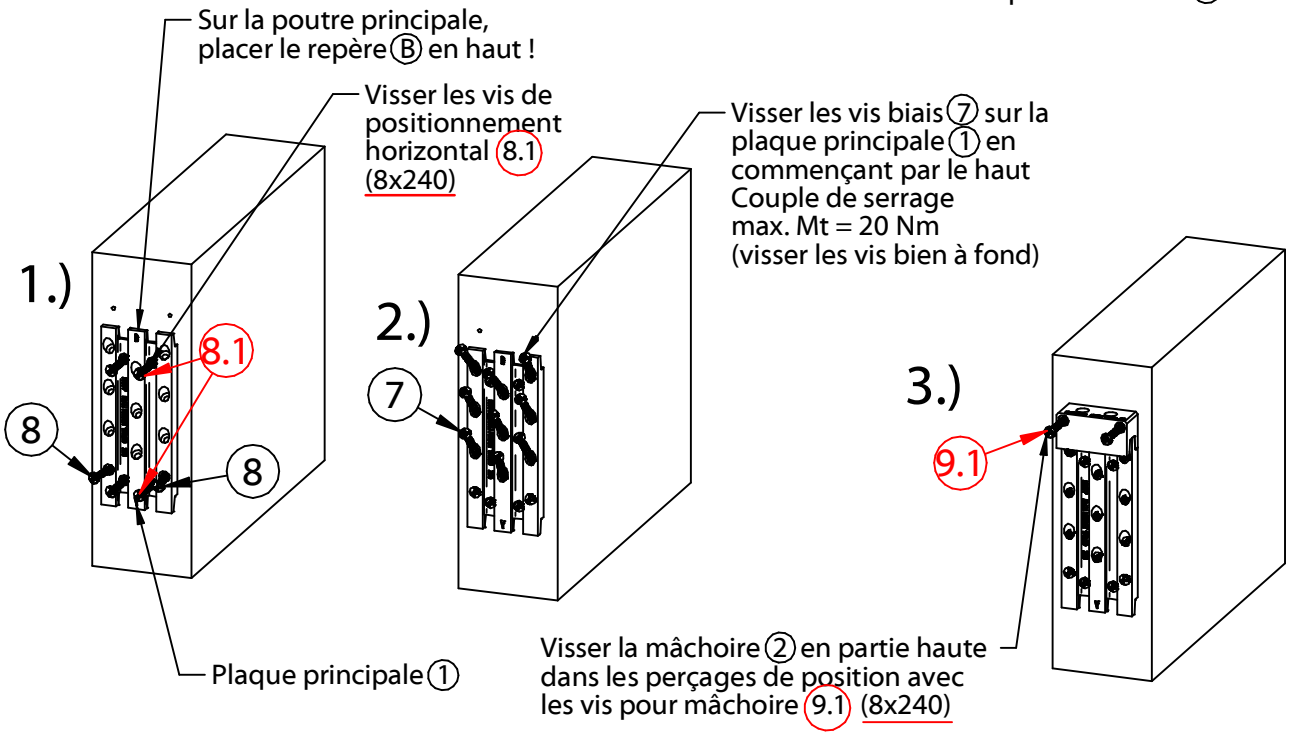


Ces dessins sont la propriété de Knapp GmbH.

© Knapp GmbH. Toutes dimensions en mm - sauf erreurs, fautes d'impression ou modifications techniques. VERSION 3 14.08.2018

KNAPP® connectors.com

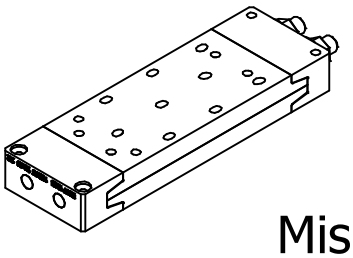

Notice de montage

# MEGANT® 100x40

Mise en oeuvre Megant **encastré**, sur P.P./P.S.

ALU AW 6082

## Poutre principale (P.P.)

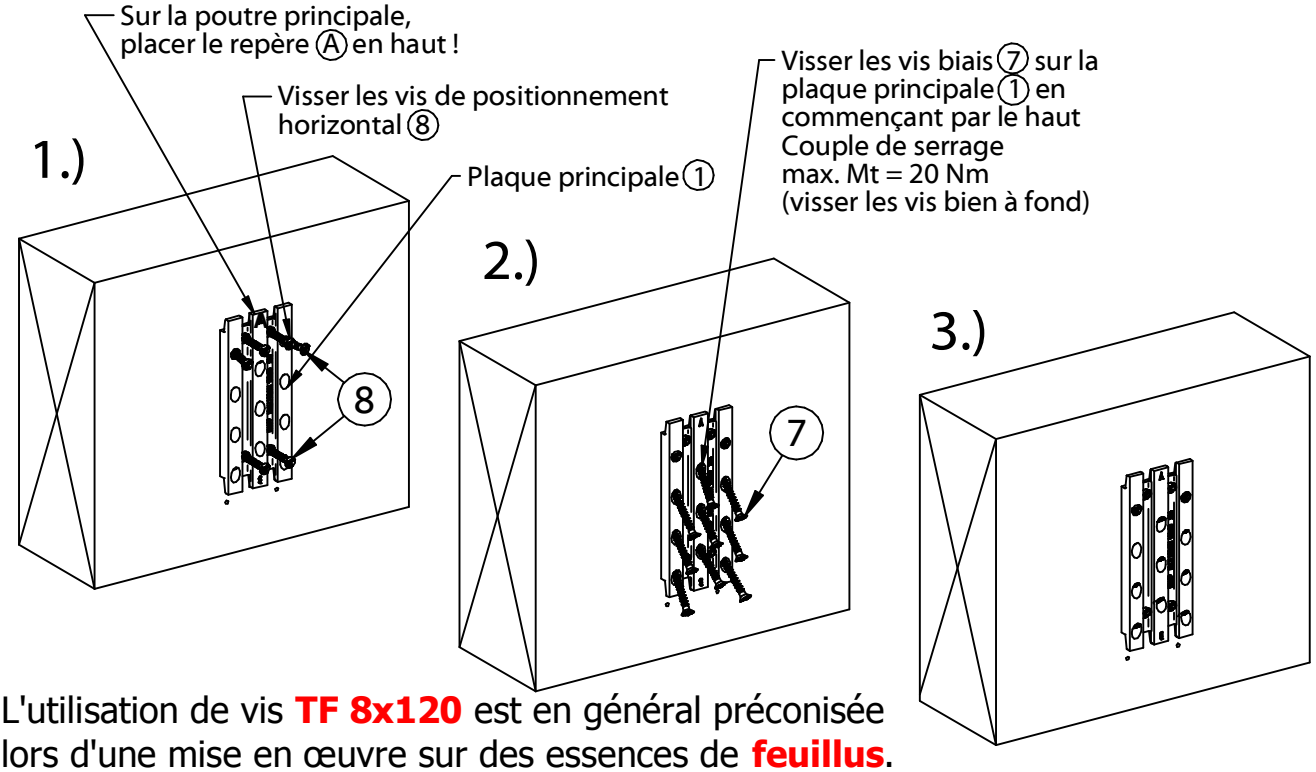


L'utilisation de vis **TF 8x120** est en général préconisée lors d'une mise en œuvre sur des essences de **feuillus**.

## Poutre secondaire (P.S.)

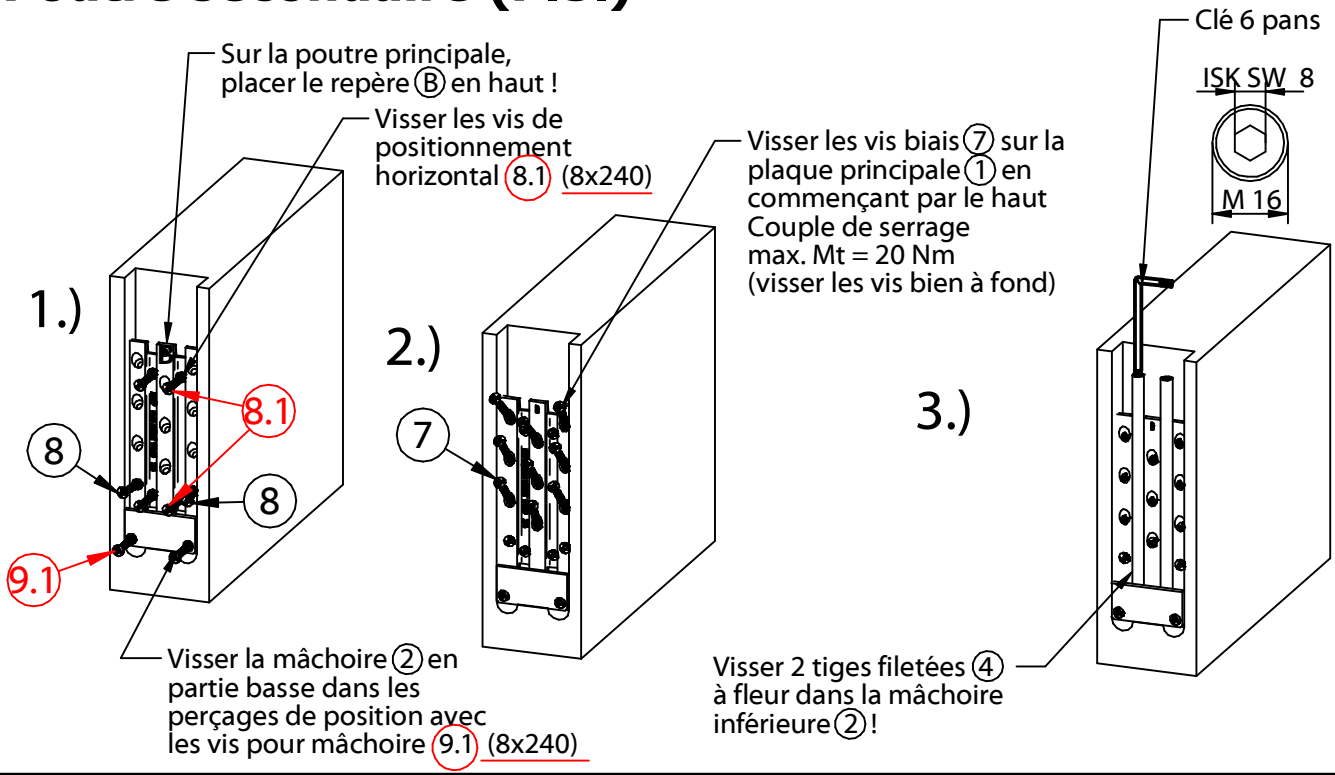


Ces dessins sont la propriété de Knapp GmbH.

© Knapp GmbH. Toutes dimensions en mm - sauf erreurs, fautes d'impression ou modifications techniques. VERSION 3 14.08.2018



KNAPP® connectors.com

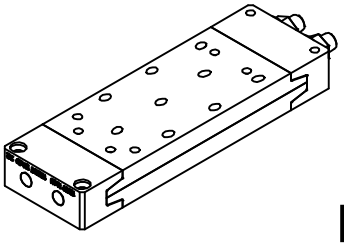

Notice de montage

# MEGANT® 100x40

## Procédure de montage connecteurs **visibles**

ALU AW 6082

### 1. Accroche de la poutre secondaire

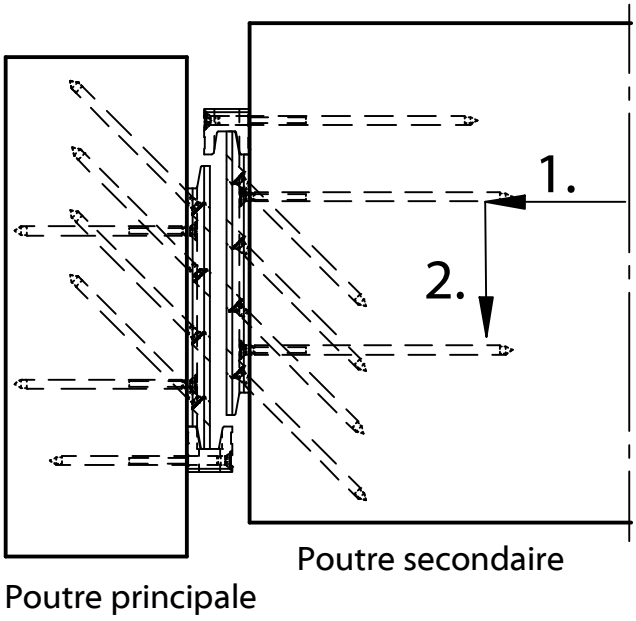


### 2. Visser les tiges filetées (4) (M16) à fleur dans la mâchoire inférieure (3)

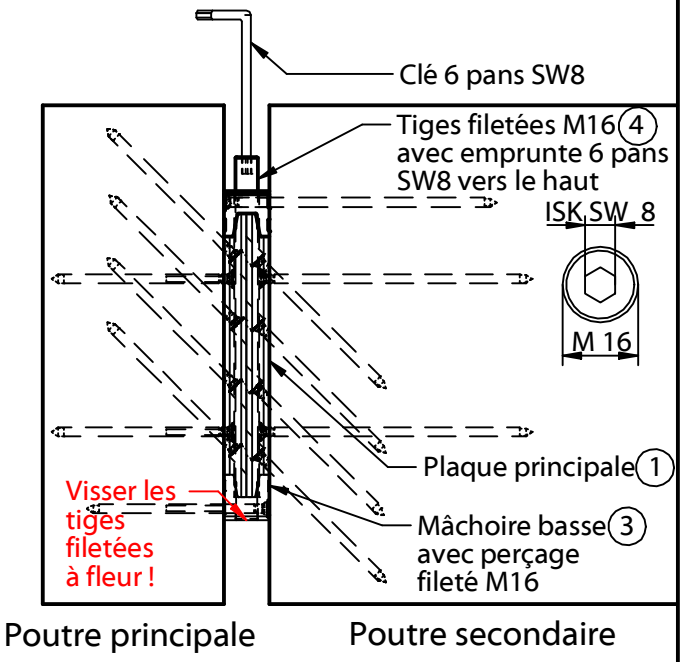


### 3. Mettre en place la mâchoire supérieure, les rondelles et écrous M16

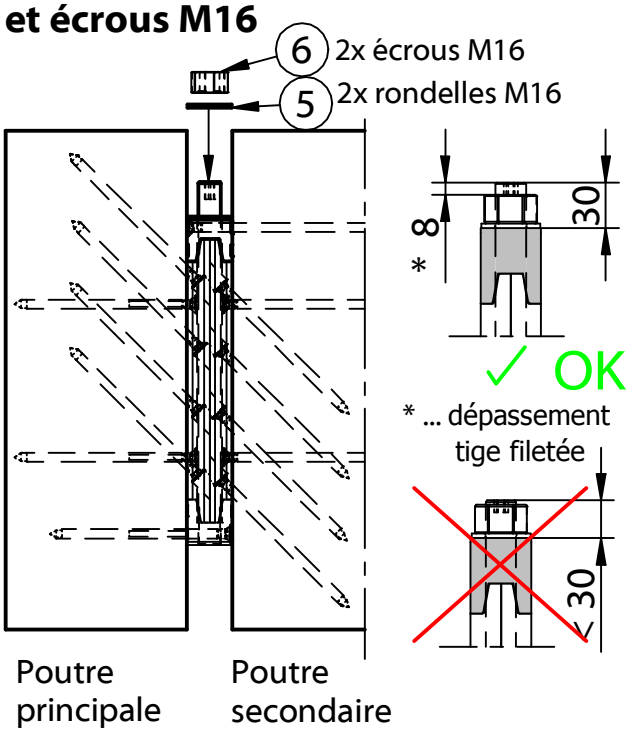


### 4. Serrer l'écrou M16 avec une clé à douille (SW 24) 40 Nm !

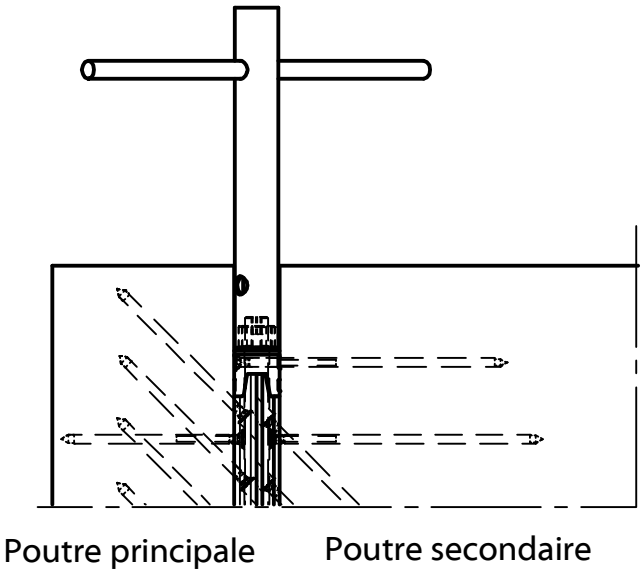


Ces dessins sont la propriété de Knapp GmbH.

© Knapp GmbH. Toutes dimensions en mm - sauf erreurs, fautes d'impression ou modifications techniques. VERSION 3 14. 08. 2018

KNAPP® connectors.com

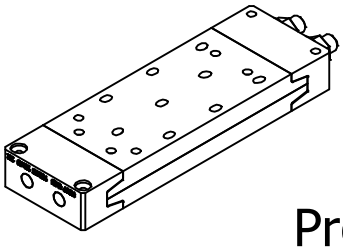

Notice de montage

# MEGANT® 100x40

## Procédure de montage connecteurs **invisibles**

ALU AW 6082

### 1. Emboîter la poutre secondaire de bas en haut

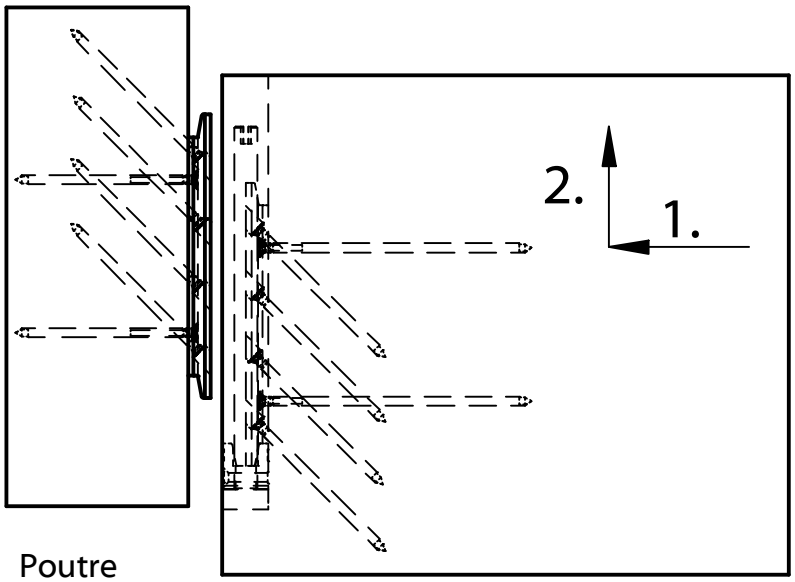


### 2. Mettre en place la mâchoire supérieure, les rondelles et les écrous M16 et serrer avec une clé à douille (SW 24) 40 Nm

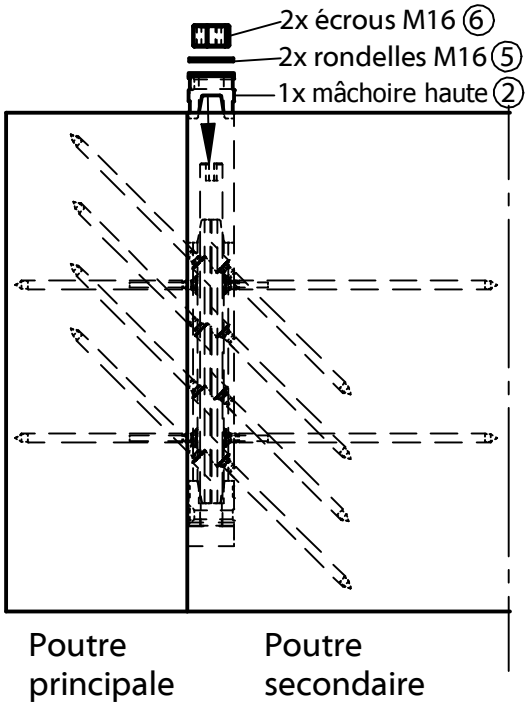


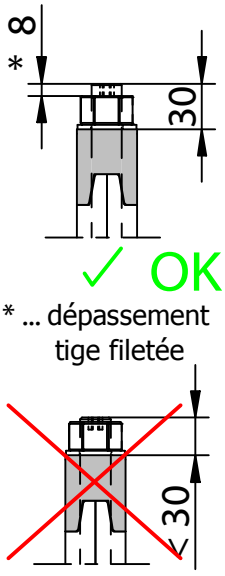


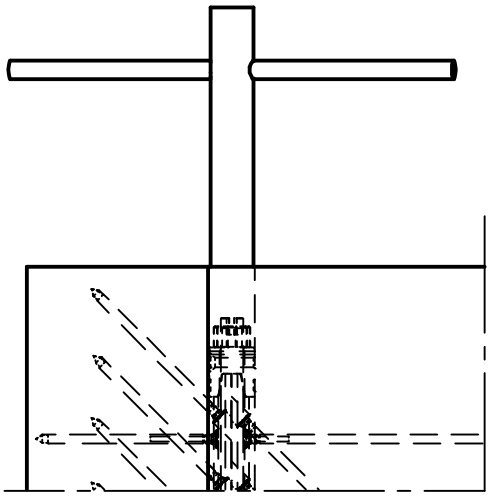

Ces dessins sont la propriété de Knapp GmbH.

© Knapp GmbH. Toutes dimensions en mm - sauf erreurs, fautes d'impression ou modifications techniques. VERSION 3 14. 08. 2018

KNAPP® connectors.com

KNAPP®
connectors.com

Knapp GmbH ▮ Wassergasse 31 ▮ A-3324 Euratsfeld ▮ Tel.: +43 (0)7474 / 799 10 ▮ Fax: +43 (0)7474 / 799 10 99
Knapp GmbH ▮ Vertrieb Deutschland ▮ Föhrenweg 1 ▮ D-85591 Vaterstetten ▮ Tel.: +49 (0)8106 / 99 55 99 0 ▮ Fax: +49 (0)8106 / 99 55 99 20 ▮ E-Mail: info@knapp-verbinder.com
Knapp GmbH Sàrl ▮ Distribution France et pays francophones ▮ 20 Rue des Fleurs ▮ F - 67880 Innenheim Tel. : +33 (0)3 88 48 17 87▮
E-Mail : france@knapp-connectors.com