Montageanleitung Construction Manual Notice de montage

VERSION 17.02.2021

RICON® S 290/80 GK

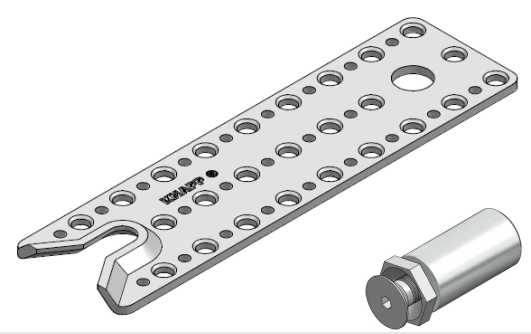

Art.-Nr. K145

© Alle Zeichnungen sind Eigentum der KNAPP® GmbH | All drawings are the exclusive property of KNAPP® GmbH. | Tous les dessins sont la propriété de KNAPP® GmbH

© KNAPP® GmbH | Alle Maße in mm - Irrtümer, Druckfehler und Änderungen vorbehalten | All measures in mm - Errors excepted | Toutes dimensions en mm - sauf erreurs, fautes d'impression ou modifications

KNAPP®
connectors.com

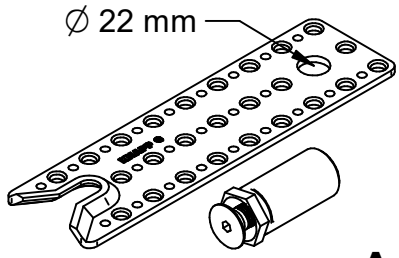

Montageanleitung

RICON® S 290/80 GK22

Gefederter Kragenbolzen

CE
ETA-10/0189

Art.-Nr. K145

Ausfräsung im Haupt- und Nebenträger

1. Fräsen

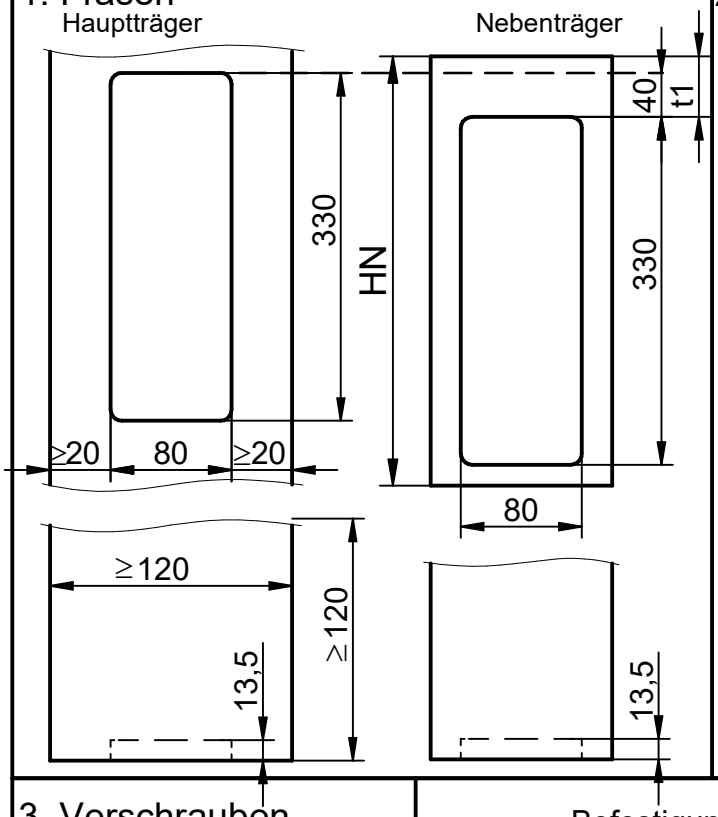

2. Bohren

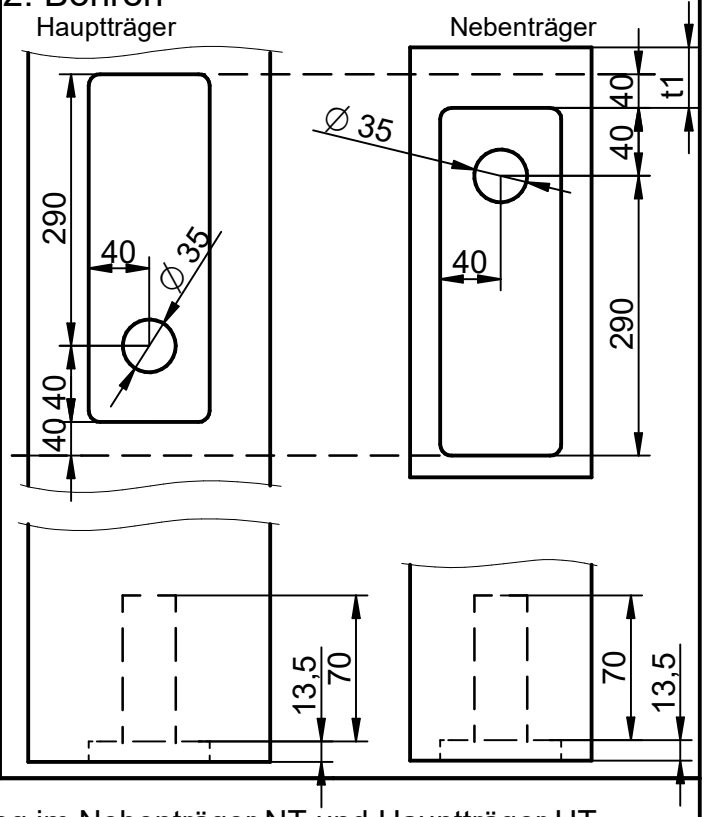

3. Verschrauben

1. Verbinder in Ausfräsung einlegen

2. Schrauben lt. Schraubenbild (siehe rechts) mit Selbst- bohrenden Schrauben ausschrauben

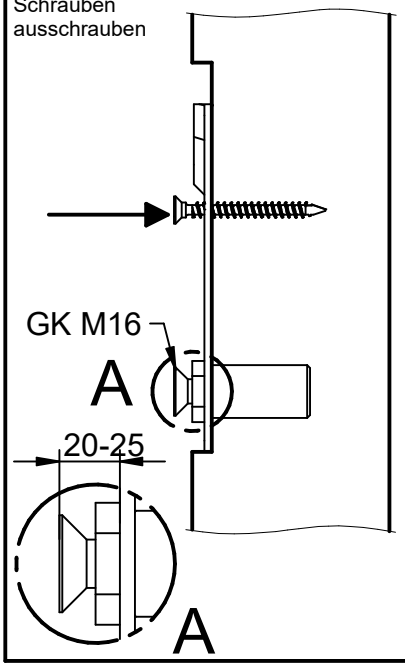

Befestigung im Nebenträger NT und Hauptträger HT

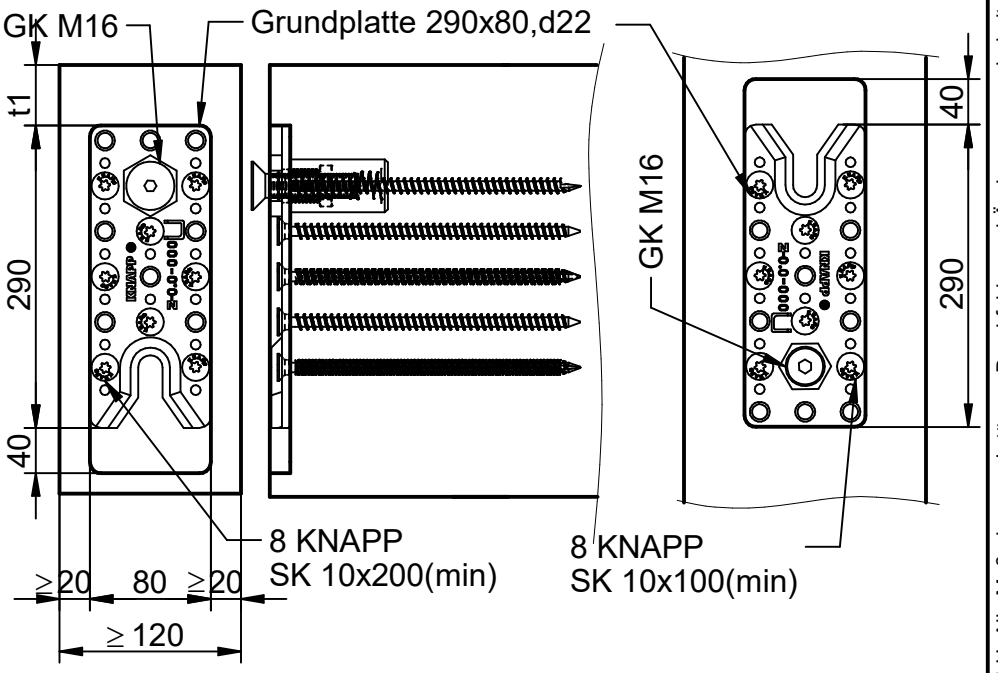

Schraubenanzahl und Positionen:

Standard Verschraubung:
HT: 20 SK 10x100 / NT: 20 SK 10x200

Min. Verschraubung:
HT: 8 SK 10x100 / NT: 8 SK 10x200

VERSION 17. 02. 2021

Diese Zeichnung ist Eigentum der Knapp GmbH.

© Knapp GmbH. Alle Maße in mm - Irrtümer, Druckfehler und Änderungen vorbehalten.

KNAPP® verbinder.com

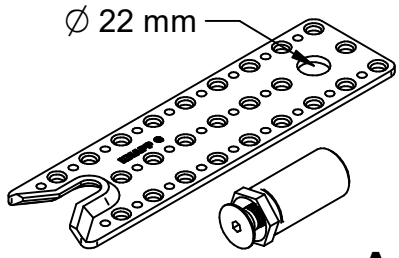

Montageanleitung

RICON® S 290/80 GK22

Gefederter Kragenbolzen

CE
ETA-10/0189

Art.-Nr. K145

Ausfräsung im Haupt- und Nebenträger

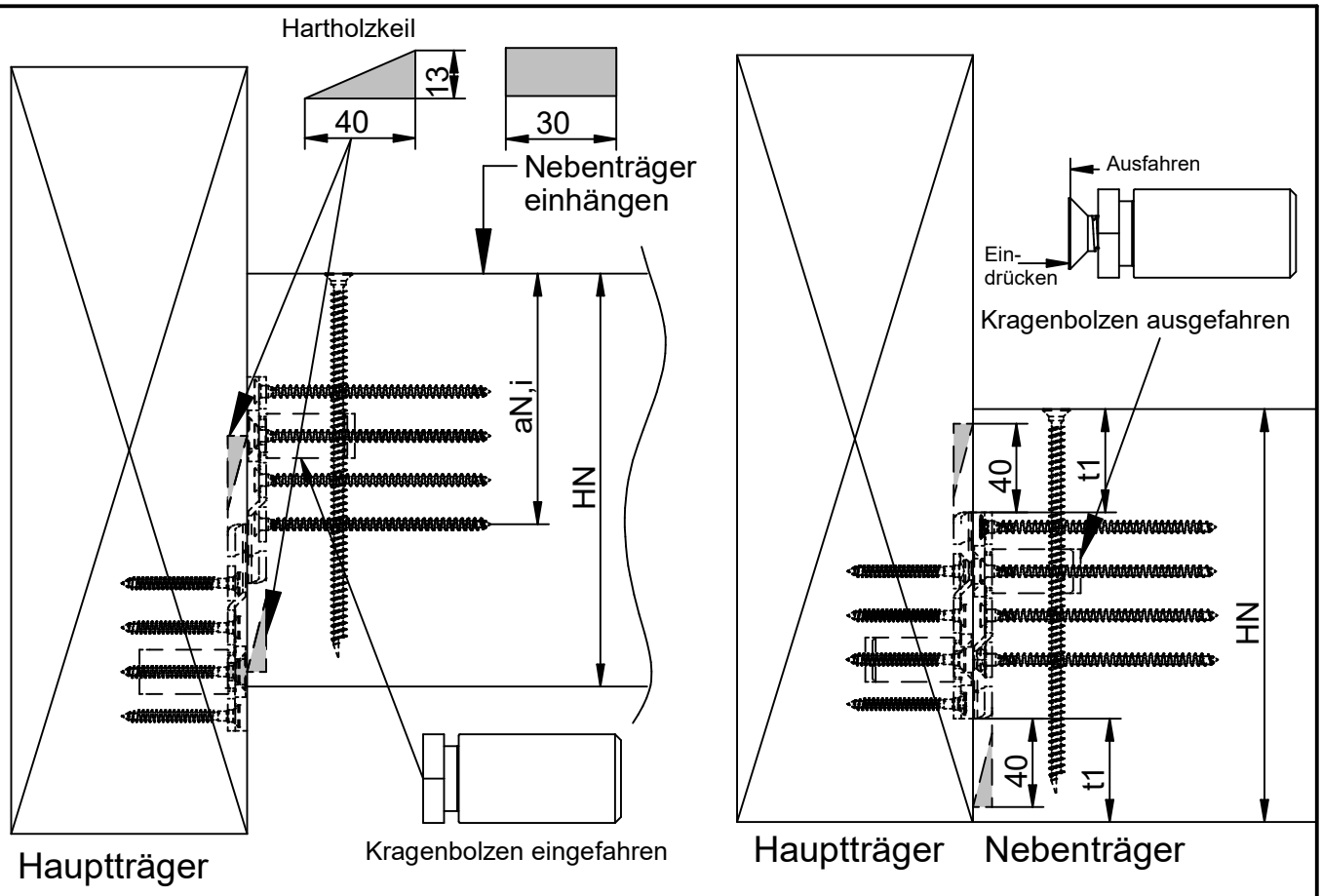

Nebenträger-höhe H_N [mm]	Randabstad t_1 in Abhängigkeit der Nebenträgerhöhe H_N			
	~~RICON S 200x80~~	~~RICON S 230x80~~	~~RICON S 260x80~~	RICON S 290x80
				Abstand t_1 [mm]
300				-
320				-
360				-
400				55
440				75
480				95
520				115

Wichtiger Hinweis:
Nach ETA 10-0189 (siehe auch EN 1995-1-1 und NAD) muss bei einem Verhältnis aN,i/ HN ≤ 0,7 ein Querzugnachweis vom Statiker durchgeführt werden. Eine Querzugverstärkung des Nebenträgers mit Vollgewindeschrauben ist möglich.

Diese Zeichnung ist Eigentum der Knapp GmbH.

© Knapp GmbH. Alle Maße in mm - Irrtümer, Druckfehler und Änderungen vorbehalten. VERSION 17. 02. 2021

KNAPP® verbinder.com

KNAPP®
connectors.com

Knapp GmbH ▮ Wassergasse 31 ▮ A-3324 Euratsfeld ▮ Tel.: +43 (0)7474 / 799 10 ▮ Fax: +43 (0)7474 / 799 10 99
Knapp GmbH ▮ Vertrieb Deutschland ▮ Föhrenweg 1 ▮ D-85591 Vaterstetten ▮ Tel.: +49 (0)8106 / 99 55 99 0 ▮ Fax: +49 (0)8106 / 99 55 99 20 ▮ E-Mail: info@knapp-verbinder.com
Knapp GmbH Sàrl ▮ Filiale France ▮ 1A Rue du Stade ▮ F - 67880 Innenheim Tel. : +33 (0)3 88 48 17 87 ▮ Fax: +33 (0)9 70 62 81 87 ▮ E-Mail : france@knapp-connectors.com

Montageanleitung Construction Manual Notice de montage

VERSION 17.02.2021

RICON® S 290/80 GK

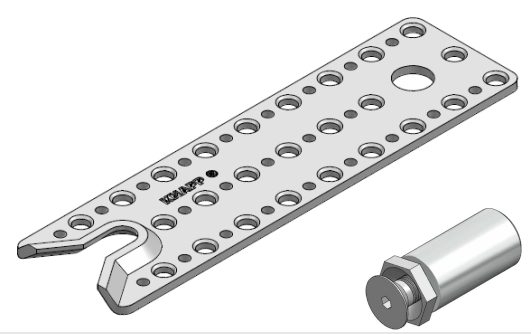

Art.-No. **K145**

KNAPP®
connectors.com

© Alle Zeichnungen sind Eigentum der KNAPP® GmbH | All drawings are the exclusive property of KNAPP® GmbH. | Tous les dessins sont la propriété de KNAPP® GmbH

© KNAPP® GmbH | Alle Maße in mm - Irrtümer, Druckfehler und Änderungen vorbehalten | All measures in mm - Errors excepted | Toutes dimensions en mm - sauf erreurs, fautes d'impression ou modifications

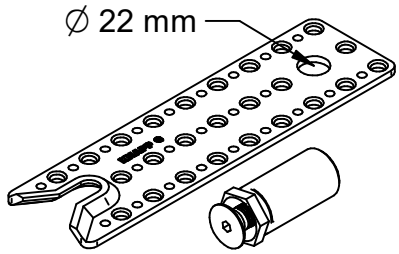

Assembly Instructions

RICON® S 290/80 GK22

Spring loaded collar bolt

ETA-10/0189

Art.-No. K145

Milling the main and secondary beam

1. Milling pattern

Side of main beam

End of secondary beam

330
HN
330
40
t1
≥20
80
≥20
80
≥120
≥120
13,5
13,5

2. Drilling pattern

Side of main beam

End of secondary beam

290
40
∅ 35
40
40
∅ 35
40
40
t1
290
Drill one hole:
Diameter: 30 mm
Depth: 55 mm
13,5
70
70
13,5

3. Screw connection:

1. Fasten the collar bolt to the connectors positioning hole with coupeling- and lock nut

2. Fasten the connector to the beam through the positioning holes

3. Screw tight self-tapping screws according to the screw pattern for secondary beam

GK M16

A

20-25

A

Screw pattern for main and secondary beam

Connector 290x80,d22

GK M16

t1

290

40

8 KNAPP
CS 10x200(min)

≥20
80
≥20
≥ 120

GK M16

40

290

8 KNAPP
CS 10x100(min)

Number and position of screws :

Standard screw connection:
Main beam: 20 CS 10x100 / Secondary beam: 20 CS 10x200

Min. screw connection:
Main beam: 8 CS 10x100 / Secondary beam: 8 CS 10x200

This drawing is the property of Knapp GmbH.

© Knapp GmbH. All measures in mm - Errors, misprints and changes reserved. VERSION 17.02.2021

KNAPP® connectors.com

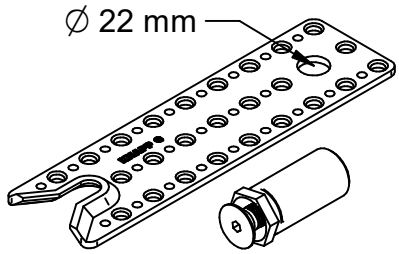

Assembly Instructions

RICON® S 290/80 GK22

Spring loaded collar bolt

ETA-10/0189

Art.-No. K145

Milling the main and secondary beam

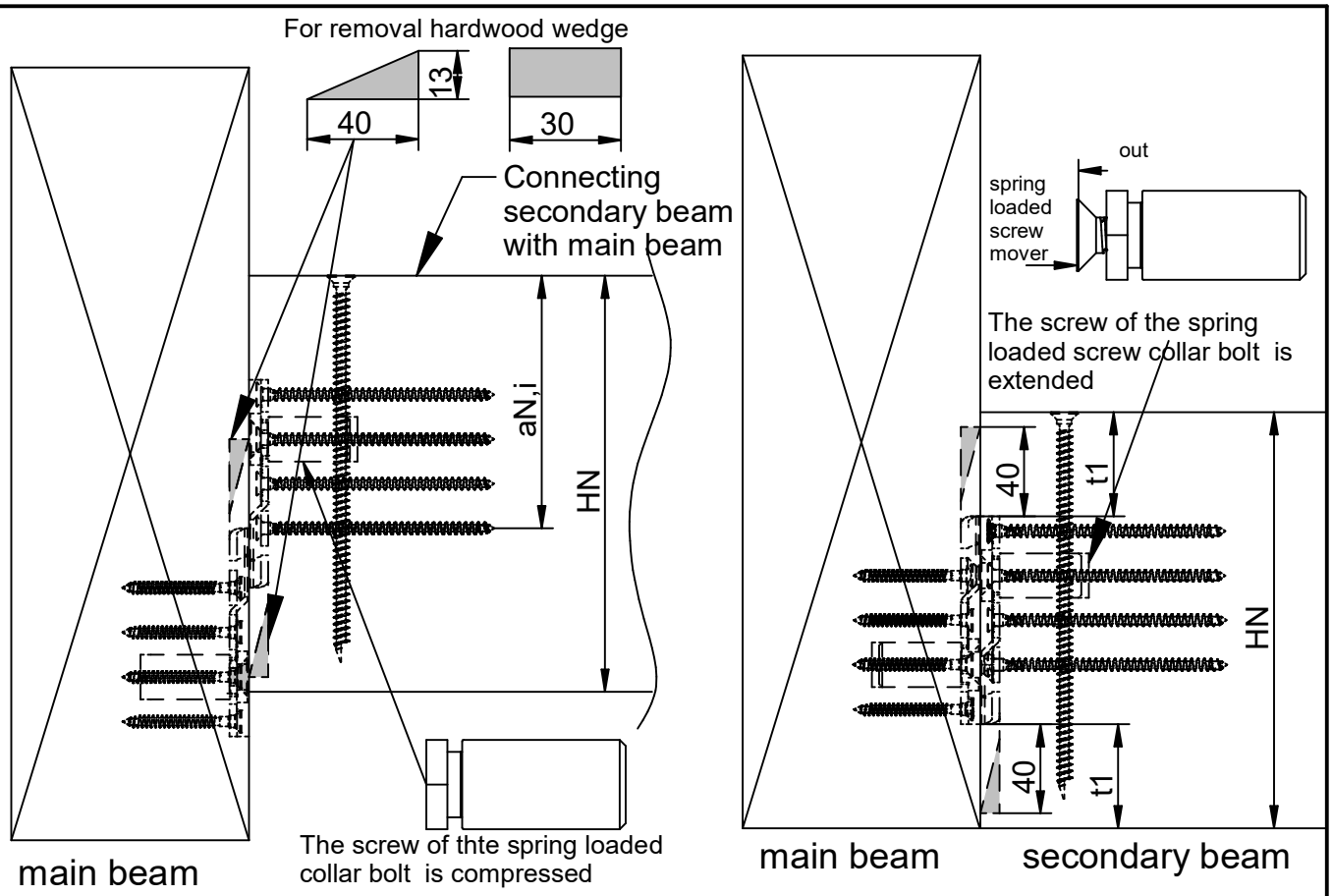

Secondary beam height H_N [mm]	Distance t_1 in reference to height H_N of secondary beam			
	~~RICON S 200x80~~	~~RICON S 230x80~~	~~RICON S 260x80~~	RICON S 290x80
				Distance t_1 [mm]
300				-
320				-
360				-
400				55
440				75
480				95
520				115

Important NOTE:

According to ETA 10-0189 (see also EN 1995-1-1 and NAD) with a ratio aN, i / HN> 0.7, a shear force verification must be carried out by a he structural engineer. A shear reinforcement of the secondary beam with fully threaded screws is possible.

This drawing is the property of Knapp GmbH.

© Knapp GmbH. All measures in mm - Errors, misprints and changes reserved. VERSION 17.02.2021

KNAPP® connectors.com

KNAPP®
connectors.com

Knapp GmbH ▮ Wassergasse 31 ▮ A-3324 Euratsfeld ▮ Tel.: +43 (0)7474 / 799 10 ▮ Fax: +43 (0)7474 / 799 10 99
Knapp GmbH ▮ Vertrieb Deutschland ▮ Föhrenweg 1 ▮ D-85591 Vaterstetten ▮ Tel.: +49 (0)8106 / 99 55 99 0 ▮ Fax: +49 (0)8106 / 99 55 99 20 ▮ E-Mail: info@knapp-verbinder.com
Knapp GmbH Sàrl ▮ Filiale France ▮ 1A Rue du Stade ▮ F - 67880 Innenheim Tel. : +33 (0)3 88 48 17 87 ▮ Fax: +33 (0)9 70 62 81 87 ▮ E-Mail : france@knapp-connectors.com

Montageanleitung Construction Manual Notice de montage

VERSION 17.02.2021

RICON® S 290/80 GK

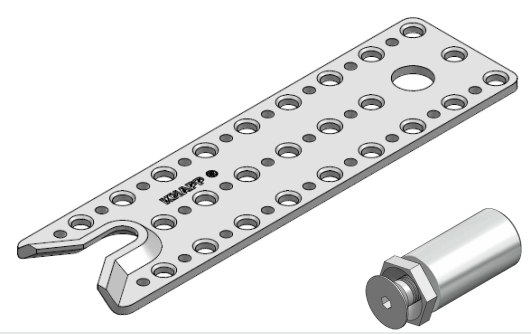

Réf. K145

© Alle Zeichnungen sind Eigentum der KNAPP® GmbH | All drawings are the exclusive property of KNAPP® GmbH. | Tous les dessins sont la propriété de KNAPP® GmbH

© KNAPP® GmbH | Alle Maße in mm - Irrtümer, Druckfehler und Änderungen vorbehalten | All measures in mm - Errors excepted | Toutes dimensions en mm - sauf erreurs, fautes d'impression ou modifications

KNAPP®
connectors.com

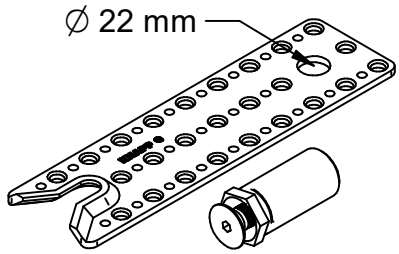

Notice de montage

RICON® S 290/80 GK22

Insert à ressort avec vis d´accroche

CE
ETA-10/0189

Réf. K145

Encastrement sur la poutre principale et poutre secondaire

1. Fraiser

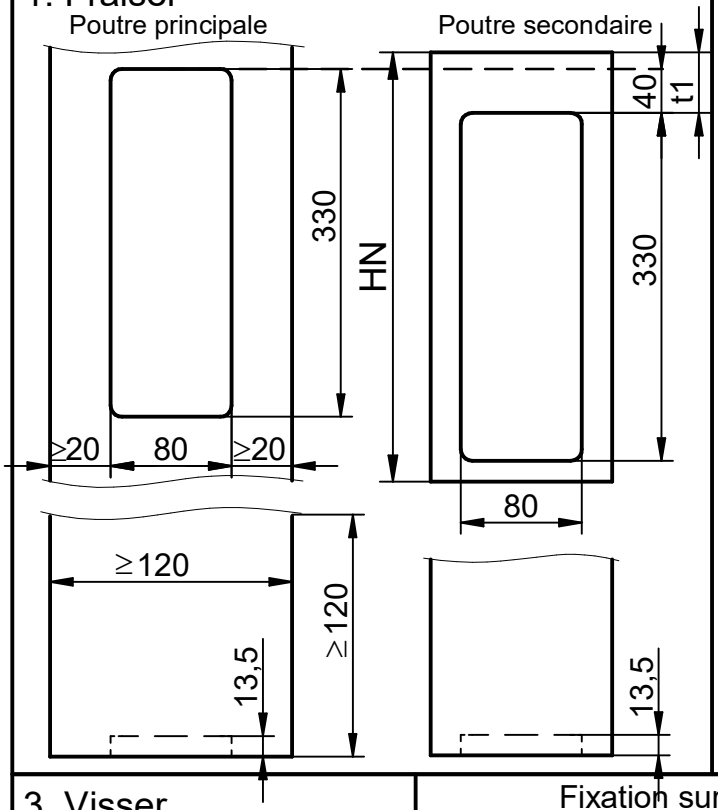

2. Percer

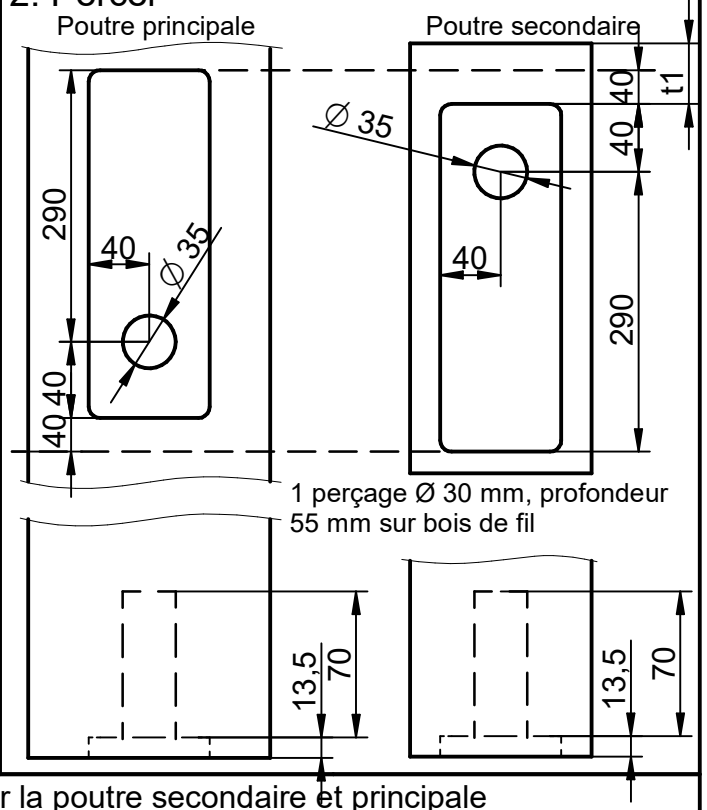

3. Visser

1. Positionner la ferrure dans le fraisage et les perçages de position

2. Visser les vis suivant le schéma (cf. dessins à droite)

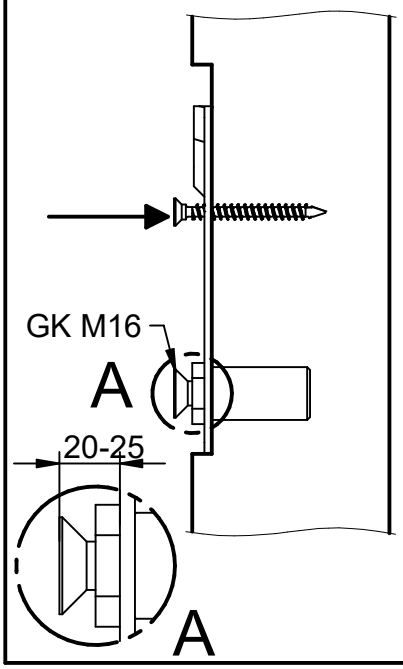

Fixation sur la poutre secondaire et principale

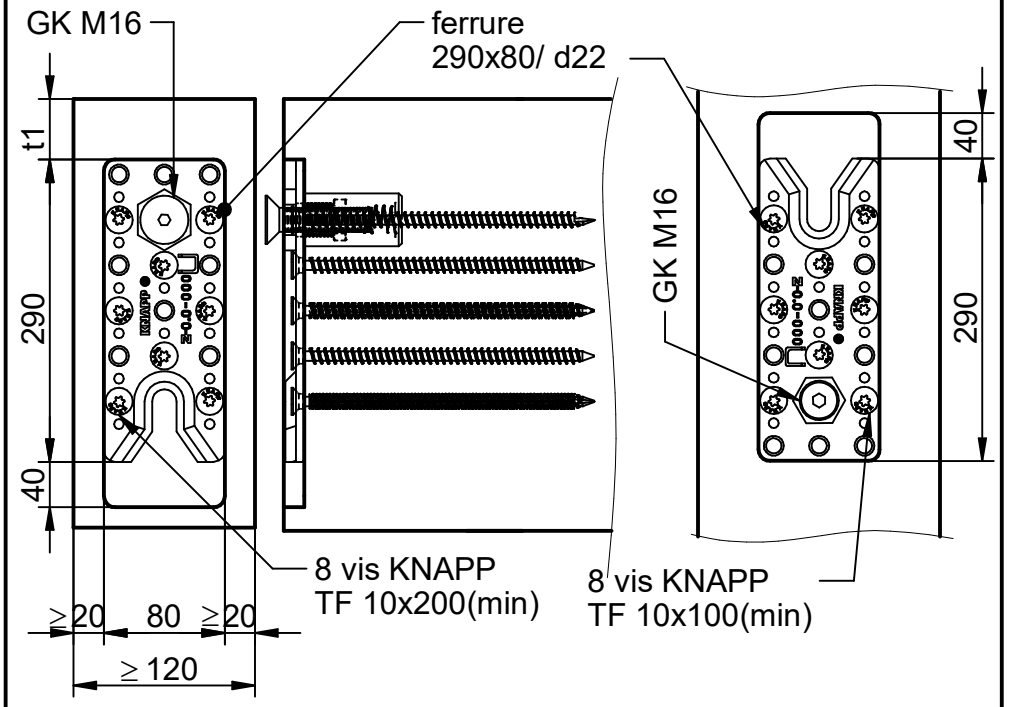

Nombre et position de vis :

Vissage Standard :
PP: 20 TF 10x100 / PS: 20 TF 10x200

Vissage Min. :
PP: 8 TF 10x100 / PS: 8 TF 10x200

Ce dessin est la propriété de Knapp GmbH.

© Knapp GmbH. Toutes dimensions en mm - sauf erreurs, fautes d'impression ou modifications techniques. VERSION 17. 02. 2021

KNAPP® connectors.com

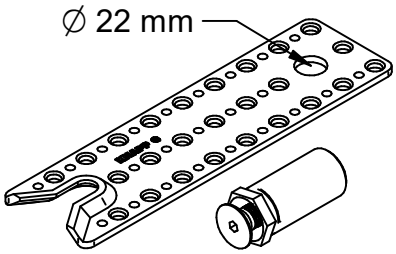

Notice de montage

RICON® S 290/80 GK22

Insert à ressort avec vis d´accroche

CE
ETA-10/0189

Réf. K145

Encastrement sur la poutre principale et poutre secondaire

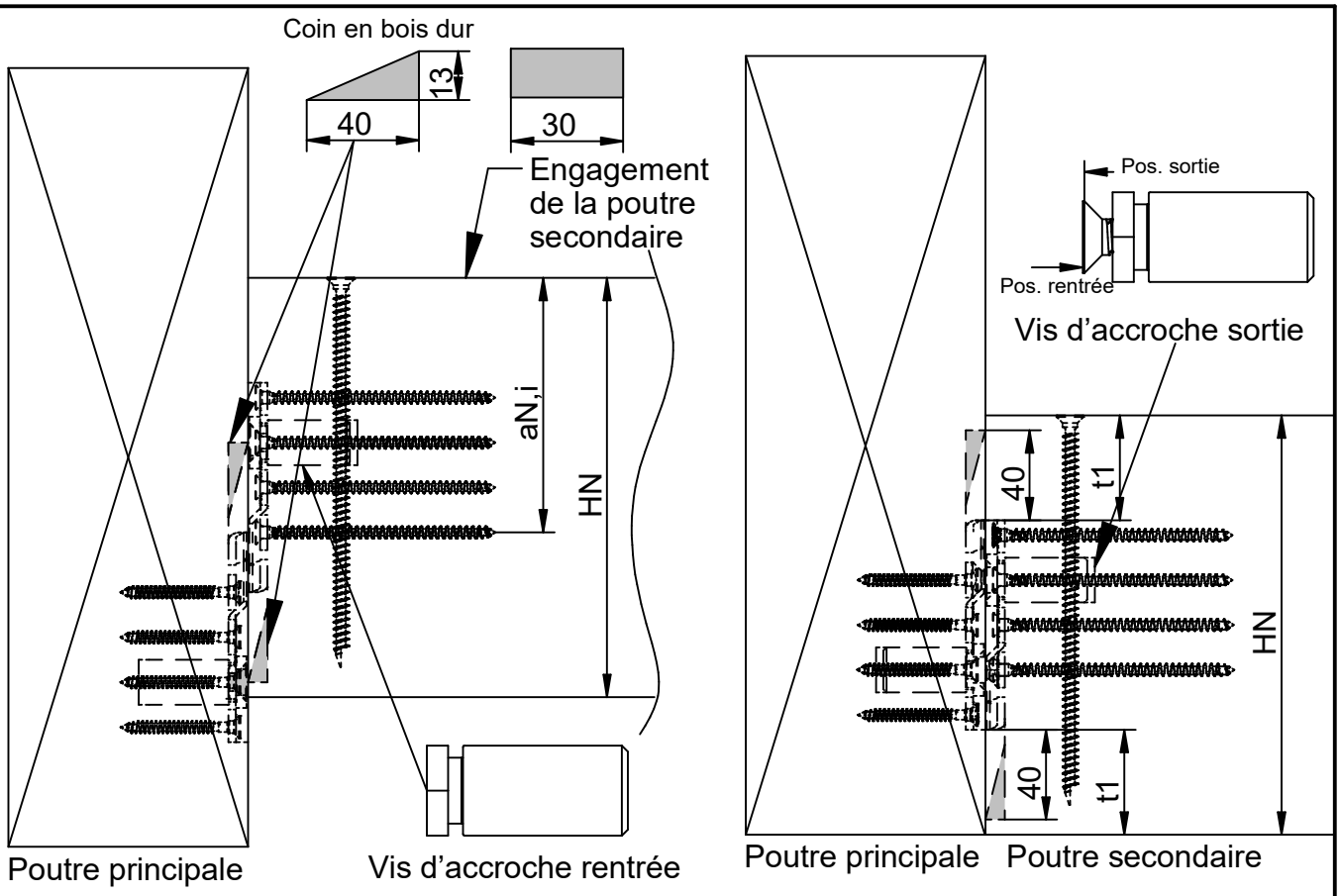

Hauteur de poutre secondaire	Distance du bord t_1 en relation avec la hauteur de la poutre secondaire H_N			
	RICON S 200x80	RICON S 230x80	RICON S 260x80	RICON S 290x80
H_N				Distance t_1
[mm]				[mm]
300				-
320				-
360				-
400				55
440				75
480				95
520				115

Remarque importante :

Dans le cas où la hauteur de la poutre secondaire et plus faible qu'indiquée ci-dessus, il est nécessaire de faire effectuer un calcul de contrôle de résistance statique par un ingénieur compétant. Une section plus faible peut en outre être renforcée par des vis de renfort transversales. Le dimensionnement des vis de renfort est à déterminer par un ingénieur. (EN 1995-1-1, NAD)

Ce dessin est la propriété de Knapp GmbH.

© Knapp GmbH. Toutes dimensions en mm - sauf erreurs, fautes d'impression ou modifications techniques. VERSION 1 16. 11. 2020

KNAPP® connectors.com

KNAPP®
connectors.com

Knapp GmbH ▮ Wassergasse 31 ▮ A-3324 Euratsfeld ▮ Tel.: +43 (0)7474 / 799 10 ▮ Fax: +43 (0)7474 / 799 10 99
Knapp GmbH ▮ Vertrieb Deutschland ▮ Föhrenweg 1 ▮ D-85591 Vaterstetten ▮ Tel.: +49 (0)8106 / 99 55 99 0 ▮ Fax: +49 (0)8106 / 99 55 99 20 ▮ E-Mail: info@knapp-verbinder.com
Knapp GmbH Sàrl ▮ Filiale France ▮ 1A Rue du Stade ▮ F - 67880 Innenheim Tel. : +33 (0)3 88 48 17 87 ▮ Fax: +33 (0)9 70 62 81 87 ▮ E-Mail : france@knapp-connectors.com