Montageanleitung Construction Manual Notice de montage

VERSION 17.02.2021

RICON® S 200/80 GK

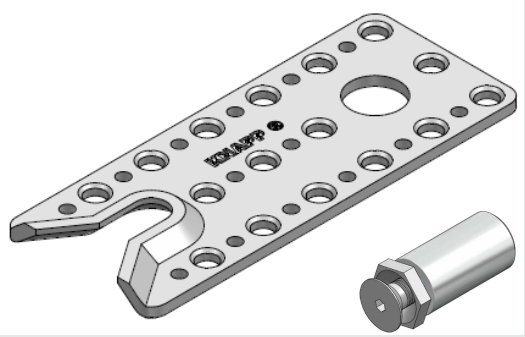

Art.-Nr. K142

© Alle Zeichnungen sind Eigentum der KNAPP® GmbH | All drawings are the exclusive property of KNAPP® GmbH. | Tous les dessins sont la propriété de KNAPP® GmbH

© KNAPP® GmbH | Alle Maße in mm - Irrtümer, Druckfehler und Änderungen vorbehalten | All measures in mm - Errors excepted | Toutes dimensions en mm - sauf erreurs, fautes d'impression ou modifications

KNAPP®
connectors.com

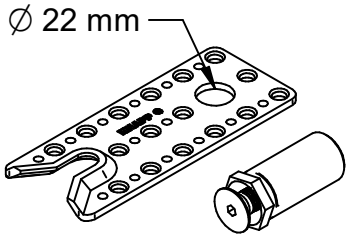

Montageanleitung

RICON® S 200/80 GK22

Gefederter Kragenbolzen

CE
ETA-10/0189

Art.-Nr. K142

Ausfräsung im Haupt- und Nebenträger

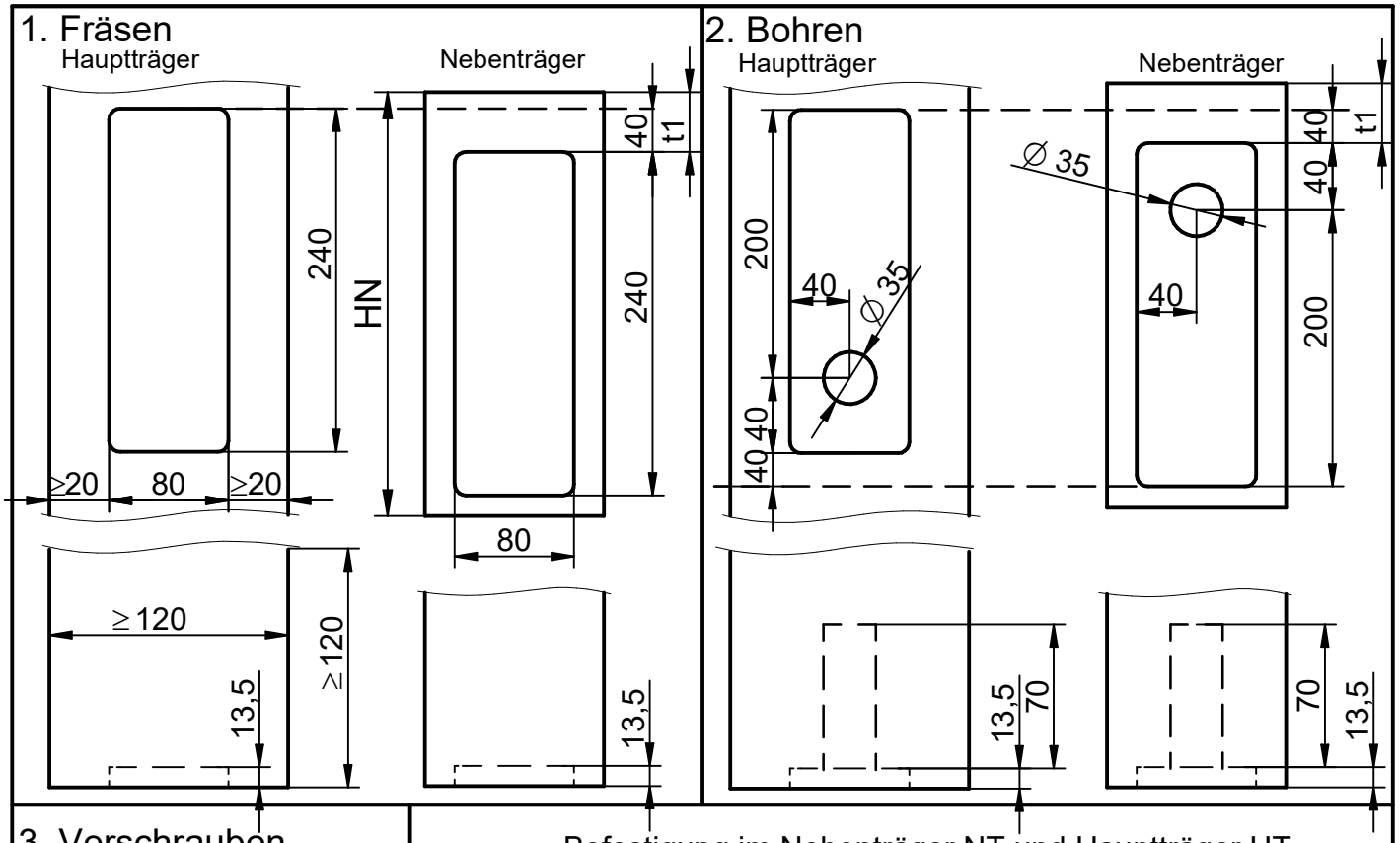

Befestigung im Nebenträger NT und Hauptträger HT

3. Verschrauben

1. Verbinder in Ausfräsung einlegen

2. Schrauben lt. Schraubenbild (siehe rechts) mit Selbst- bohrenden Schrauben ausschrauben

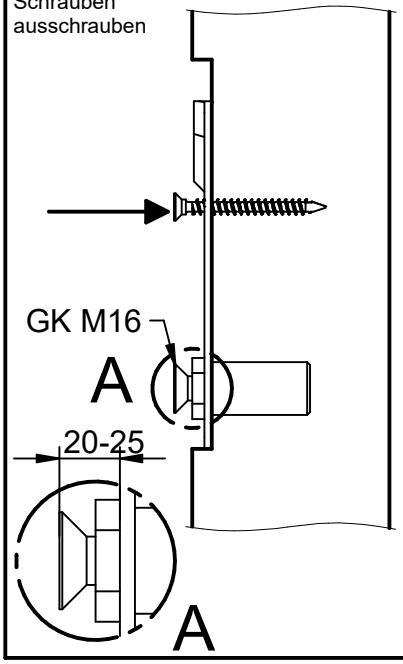

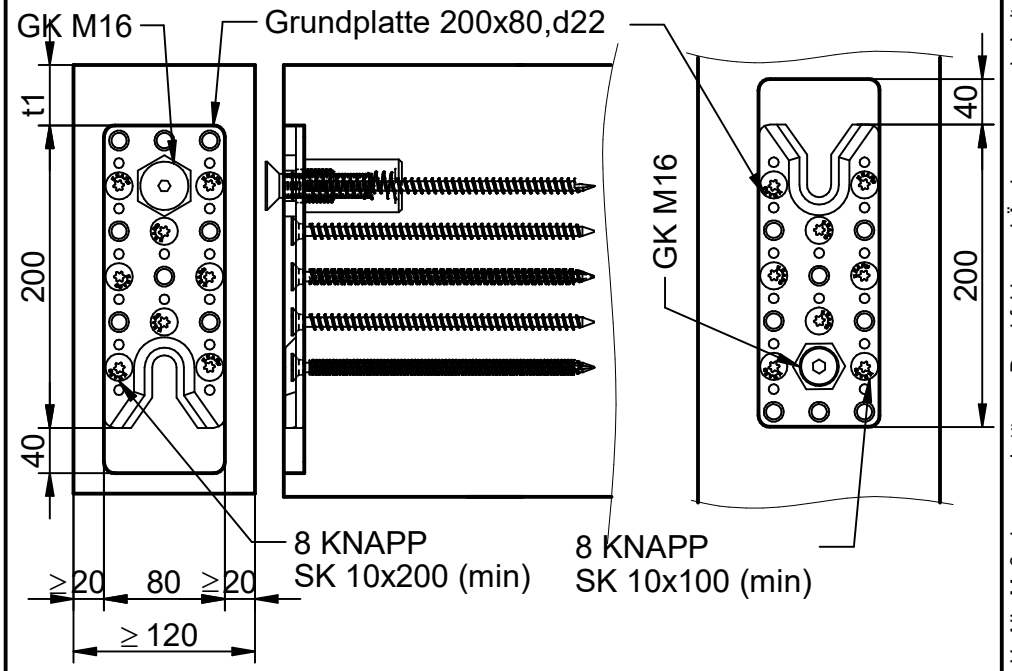

Schraubenanzahl und Positionen:

Standard Verschraubung:
HT: 16 SK 10x100 / NT: 16 SK 10x200

Min. Verschraubung:
HT: 8 SK 10x100 / NT: 8 SK 10x200

Diese Zeichnung ist Eigentum der Knapp GmbH.

© Knapp GmbH. Alle Maße in mm - Irrtümer, Druckfehler und Änderungen vorbehalten. VERSION 17. 02. 2021

KNAPP®
verbinder.com

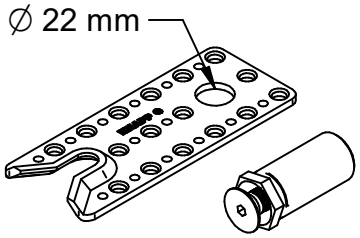

Montageanleitung

RICON® S 200/80 GK22

Gefederter Kragenbolzen

ETA-10/0189

Art.-Nr. K142

Ausfräsung im Haupt- und Nebenträger

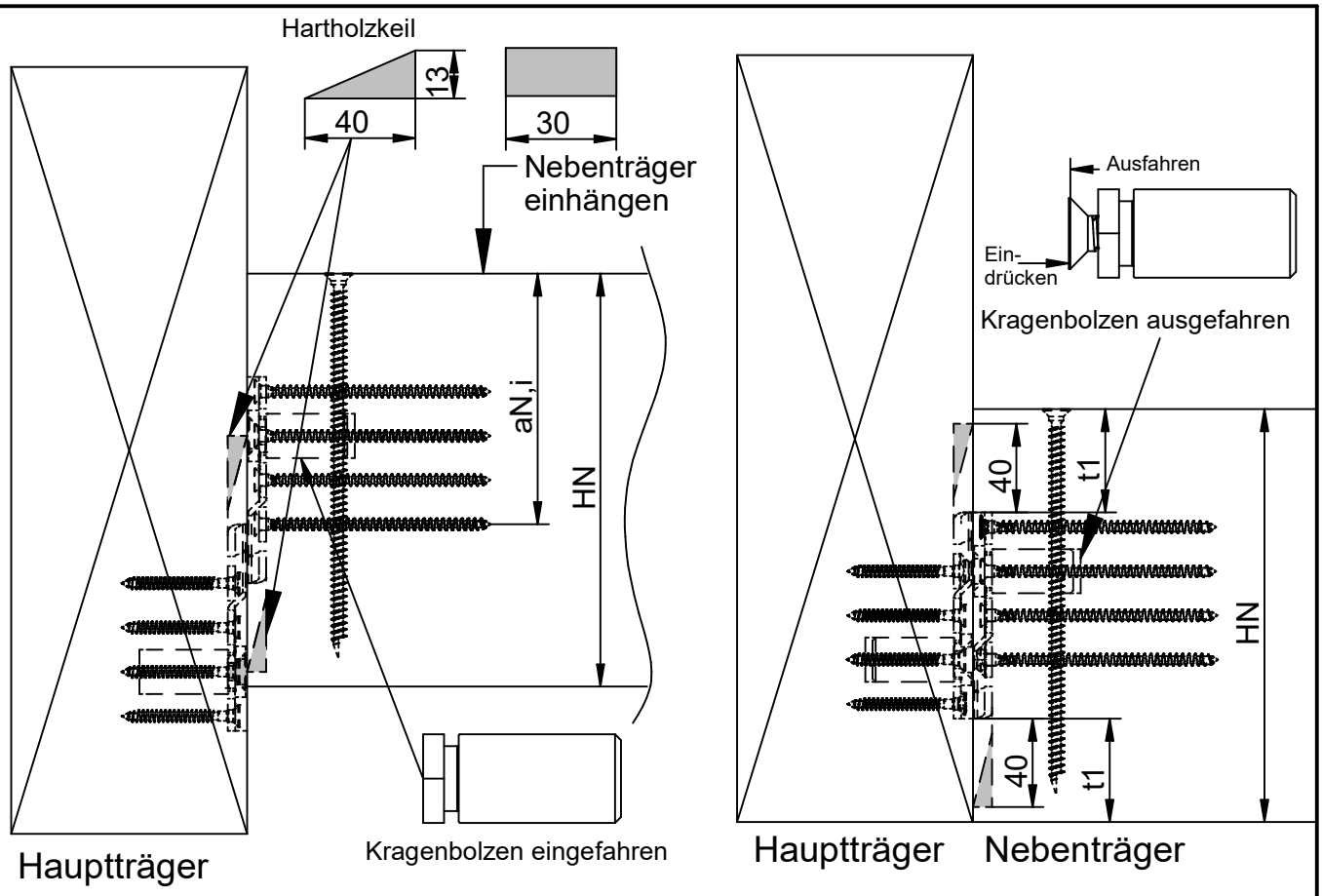

Nebenträger-höhe H_N [mm]	Randabstad t_1 in Abhängigkeit der Nebenträgerhöhe H_N			
	RICON S 200x80	~~RICON S 230x80~~	~~RICON S 260x80~~	~~RICON S 290x80~~
	Abstand t_1 [mm]			
300	50			
320	60			
360	80			
400	-			
440	-			
480	-			
520	-			

Wichtiger Hinweis:
Nach ETA 10-0189 (siehe auch EN 1995-1-1 und NAD) muss bei einem Verhältnis aN,i/ HN ≤ 0,7 ein Querzugnachweis vom Statiker durchgeführt werden. Eine Querzugverstärkung des Nebenträgers mit Vollgewindeschrauben ist möglich.

Diese Zeichnung ist Eigentum der Knapp GmbH.

© Knapp GmbH. Alle Maße in mm - Irrtümer, Druckfehler und Änderungen vorbehalten. VERSION 17. 02. 2021

KNAPP® verbinder.com

KNAPP®
connectors.com

Knapp GmbH ▮ Wassergasse 31 ▮ A-3324 Euratsfeld ▮ Tel.: +43 (0)7474 / 799 10 ▮ Fax: +43 (0)7474 / 799 10 99
Knapp GmbH ▮ Vertrieb Deutschland ▮ Föhrenweg 1 ▮ D-85591 Vaterstetten ▮ Tel.: +49 (0)8106 / 99 55 99 0 ▮ Fax: +49 (0)8106 / 99 55 99 20 ▮ E-Mail: info@knapp-verbinder.com
Knapp GmbH Sàrl ▮ Filiale France ▮ 1A Rue du Stade ▮ F - 67880 Innenheim Tel. : +33 (0)3 88 48 17 87 ▮ Fax: +33 (0)9 70 62 81 87 ▮ E-Mail : france@knapp-connectors.com

Montageanleitung Construction Manual Notice de montage

VERSION 17.02.2021

RICON® S 200/80 GK

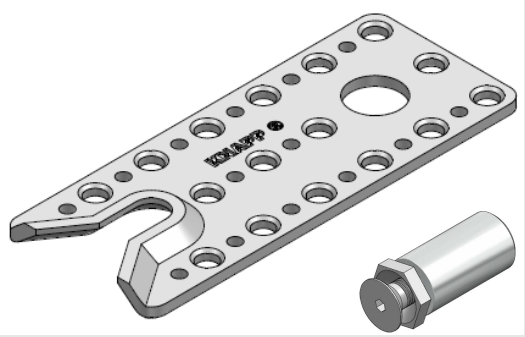

Art.-No. K142

© Alle Zeichnungen sind Eigentum der KNAPP® GmbH | All drawings are the exclusive property of KNAPP® GmbH. | Tous les dessins sont la propriété de KNAPP® GmbH

© KNAPP® GmbH | Alle Maße in mm - Irrtümer, Druckfehler und Änderungen vorbehalten | All measures in mm - Errors excepted | Toutes dimensions en mm - sauf erreurs, fautes d'impression ou modifications

KNAPP®
connectors.com

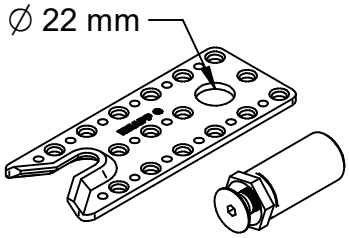

Assembly Instructions

RICON® S 200/80 GK22

Spring loaded collar bolt

Art.-No. K142

Milling the main and secondary beam

ETA-10/0189

1. Milling pattern

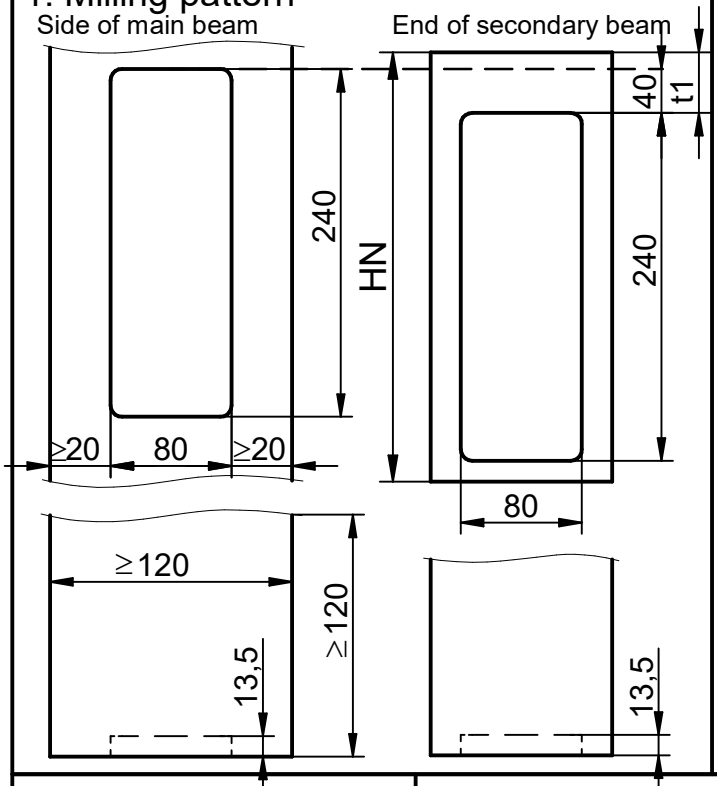

2. Drilling pattern

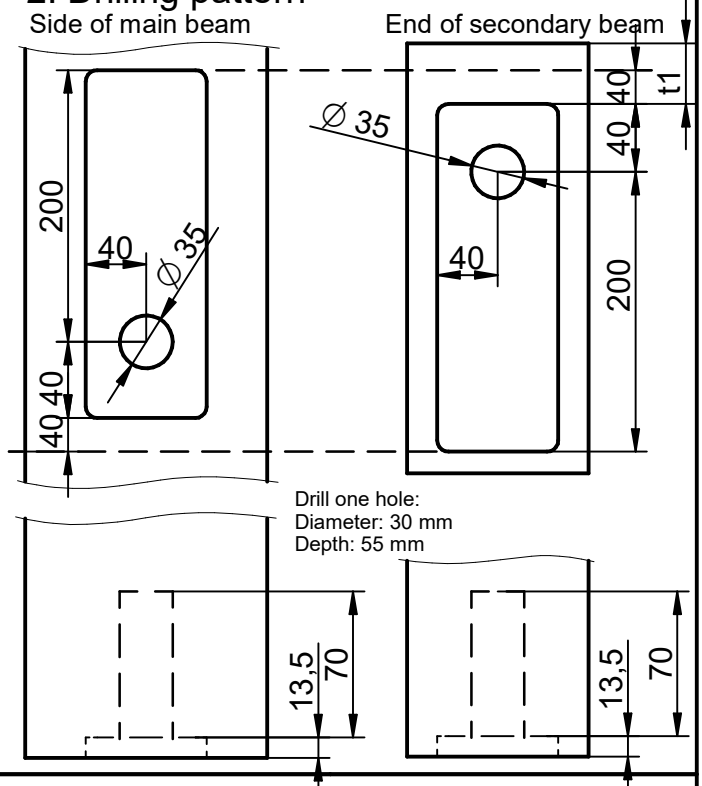

3. Screw connection:

1. Fasten the collar bolt to the connectors positioning hole with coupeling- and lock nut

2. Fasten the connector to the beam through the positioning holes

3. Screw tight self-tapping screws according to the screw pattern for secondary beam

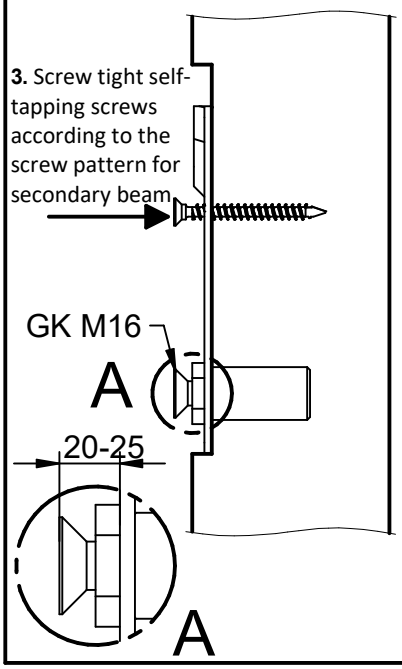

Screw pattern for main and secondary beam

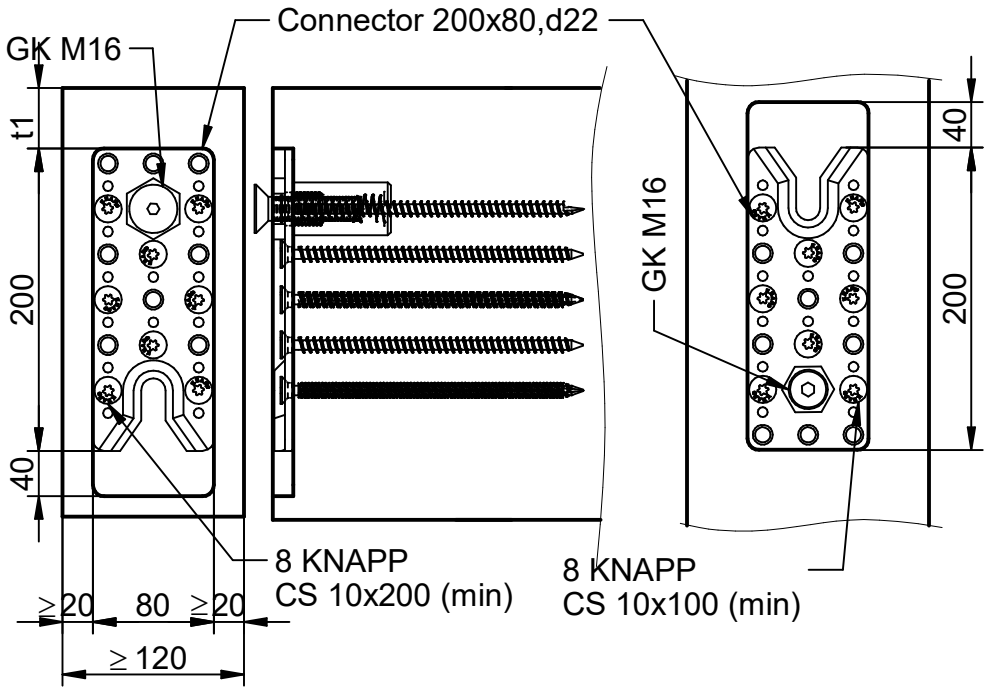

Number and position of screws :

Standard screw connection:
Main beam: 16 CS 10x100 / Secondary beam: 16 CS 10x200

Min. screw connection:
Main beam: 8 CS 10x100 / Secondary beam: 8 CS 10x200

This drawing is the property of Knapp GmbH.

© Knapp GmbH. All measures in mm - Errors, misprints and changes reserved. VERSION 17.02.2021

KNAPP® connectors.com

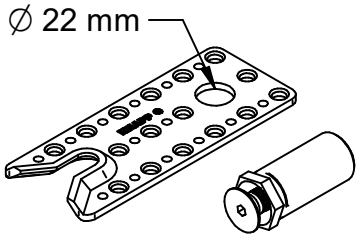

Art.-No. K142

Assembly Instructions

RICON® S 200/80 GK22

Spring loaded collar bolt

ETA-10/0189

Milling the main and secondary beam

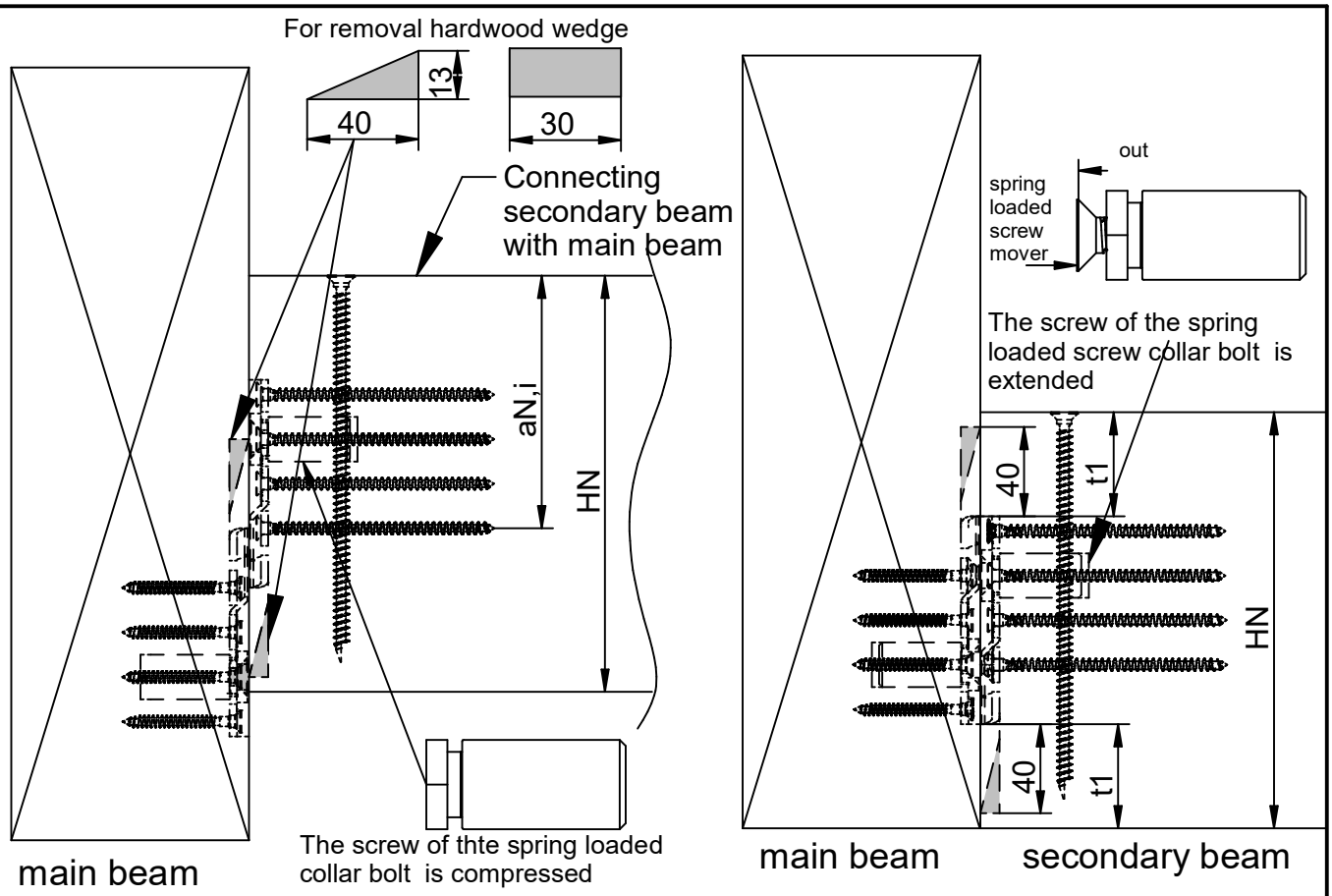

Secondary beam height H_N [mm]	Distance t_1 in reference to height H_N of secondary beam			
	RICON S 200x80	~~RICON S 230x80~~	~~RICON S 260x80~~	~~RICON S 290x80~~
	Distance t_1 [mm]			
300	50			
320	60			
360	80			
400	-			
440	-			
480	-			
520	-			

Important NOTE:

According to ETA 10-0189 (see also EN 1995-1-1 and NAD) with a ratio aN, i / HN> 0.7, a shear force verification must be carried out by a he structural engineer. A shear reinforcement of the secondary beam with fully threaded screws is possible.

This drawing is the property of Knapp GmbH.

© Knapp GmbH. All measures in mm - Errors, misprints and changes reserved. VERSION 17.02.2021

KNAPP® connectors.com

KNAPP®
connectors.com

Knapp GmbH ▮ Wassergasse 31 ▮ A-3324 Euratsfeld ▮ Tel.: +43 (0)7474 / 799 10 ▮ Fax: +43 (0)7474 / 799 10 99
Knapp GmbH ▮ Vertrieb Deutschland ▮ Föhrenweg 1 ▮ D-85591 Vaterstetten ▮ Tel.: +49 (0)8106 / 99 55 99 0 ▮ Fax: +49 (0)8106 / 99 55 99 20 ▮ E-Mail: info@knapp-verbinder.com
Knapp GmbH Sàrl ▮ Filiale France ▮ 1A Rue du Stade ▮ F - 67880 Innenheim Tel. : +33 (0)3 88 48 17 87 ▮ Fax: +33 (0)9 70 62 81 87 ▮ E-Mail : france@knapp-connectors.com

Montageanleitung Construction Manual Notice de montage

VERSION 17.02.2021

RICON® S 200/80 GK

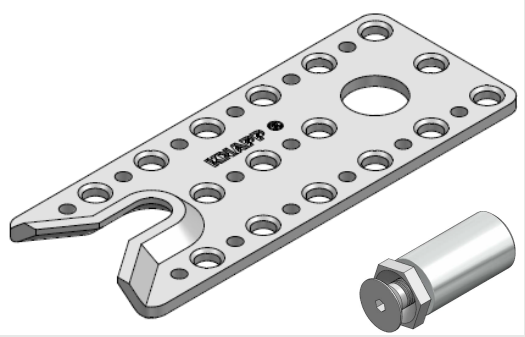

Réf. K142

© Alle Zeichnungen sind Eigentum der KNAPP® GmbH | All drawings are the exclusive property of KNAPP® GmbH. | Tous les dessins sont la propriété de KNAPP® GmbH

© KNAPP® GmbH | Alle Maße in mm - Irrtümer, Druckfehler und Änderungen vorbehalten | All measures in mm - Errors excepted | Toutes dimensions en mm - sauf erreurs, fautes d'impression ou modifications

KNAPP®
connectors.com

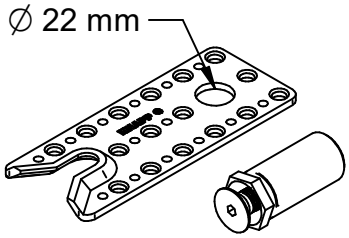

Notice de montage

RICON® S 200/80 GK22

Insert à ressort avec vis d´accroche

CE
ETA-10/0189

Réf. K142

Encastrement sur la poutre principale et poutre secondaire

1. Fraiser

Poutre principale

Poutre secondaire

240
HN
240
40
t1
≥20
80
≥20
80
≥120
≥120
13,5
13,5

2. Percer

Poutre principale

Poutre secondaire

200
40
∅ 35
40
40
∅ 35
40
40
t1
200
1 perçage Ø 30 mm, profondeur 55 mm sur bois de fil
13,5
70
13,5
70

3. Visser

1. Positionner la ferrure dans le fraisage et les perçages de position

2. Visser les vis suivant le schéma (cf. dessins à droite)

GK M16

A

20-25

A

Fixation sur la poutre secondaire et principale

GK M16

ferrure 200x80/ d22

t1
200
40
GK M16
40
200
8 vis KNAPP TF 10x200 (min)
8 vis KNAPP TF 10x100 (min)
≥20
80
≥20
≥ 120

Nombre et position de vis :

Vissage Standard :
PP: 16 TF 10x100 / PS: 16 TF 10x200

Vissage Min. :
PP: 8 TF 10x100 / PS: 8 TF 10x200

Ce dessin est la propriété de Knapp GmbH.

© Knapp GmbH. Toutes dimensions en mm - sauf erreurs, fautes d'impression ou modifications techniques. VERSION 17. 02. 2021

KNAPP® connectors.com

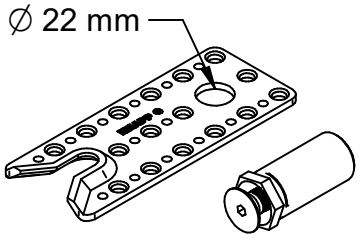

Notice de montage

RICON® S 200/80 GK22

Insert à ressort avec vis d´accroche

CE

ETA-10/0189

Réf. K142

Encastrement sur la poutre principale et poutre secondaire

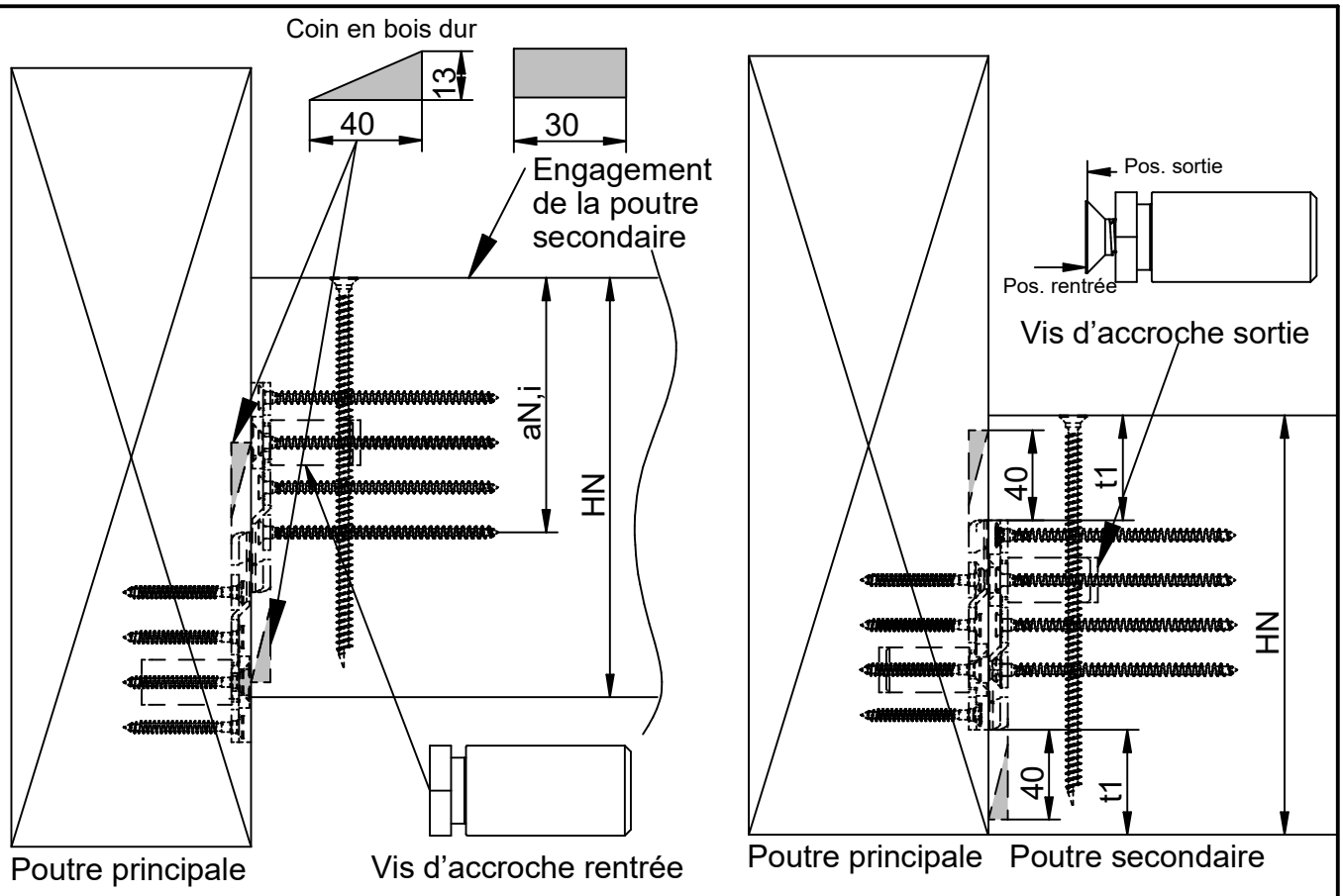

Hauteur de poutre secondaire	Distance du bord t_1 en relation avec la hauteur de la poutre secondaire H_N			
	RICON S 200x80	~~RICON S 230x80~~	~~RICON S 260x80~~	~~RICON S 290x80~~
H_N	Distance t_1			
[mm]	[mm]			
300	50			
320	60			
360	80			
400	-			
440	-			
480	-			
520	-			

Remarque importante :

Dans le cas où la hauteur de la poutre secondaire et plus faible qu'indiquée ci-dessus, il est nécessaire de faire effectuer un calcul de contrôle de résistance statique par un ingénieur compétant. Une section plus faible peut en outre être renforcée par des vis de renfort transversales. Le dimensionnement des vis de renfort est à déterminer par un ingénieur. (EN 1995-1-1, NAD)

Ce dessin est la propriété de Knapp GmbH.

© Knapp GmbH. Toutes dimensions en mm - sauf erreurs, fautes d'impression ou modifications techniques. VERSION 17. 02. 2021

KNAPP® connectors.com

KNAPP®
connectors.com

Knapp GmbH ▮ Wassergasse 31 ▮ A-3324 Euratsfeld ▮ Tel.: +43 (0)7474 / 799 10 ▮ Fax: +43 (0)7474 / 799 10 99
Knapp GmbH ▮ Vertrieb Deutschland ▮ Föhrenweg 1 ▮ D-85591 Vaterstetten ▮ Tel.: +49 (0)8106 / 99 55 99 0 ▮ Fax: +49 (0)8106 / 99 55 99 20 ▮ E-Mail: info@knapp-verbinder.com
Knapp GmbH Sàrl ▮ Filiale France ▮ 1A Rue du Stade ▮ F - 67880 Innenheim Tel. : +33 (0)3 88 48 17 87 ▮ Fax: +33 (0)9 70 62 81 87 ▮ E-Mail : france@knapp-connectors.com