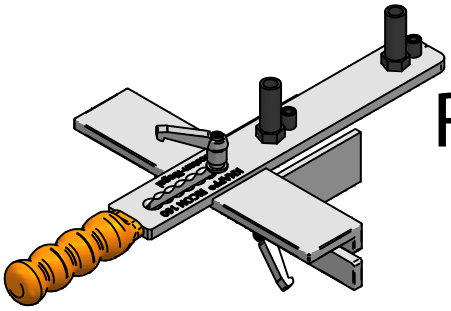

Montageanleitung
RICON® 80 - 160/40 EA + DA Bohrschablone

Pfosten- und Riegelanschlüsse

RICON® EA + DA

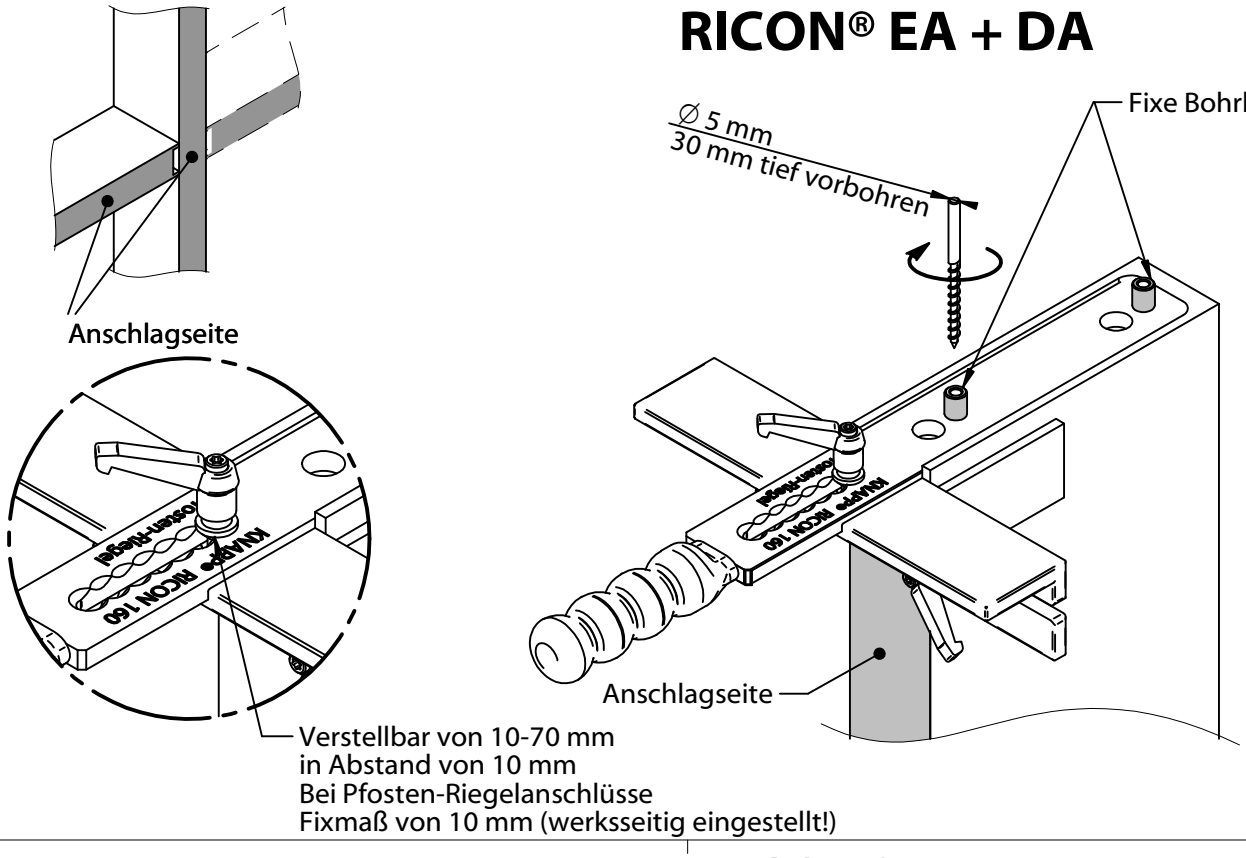

RICON® DA

Auswechselbare Bohrbuchsen

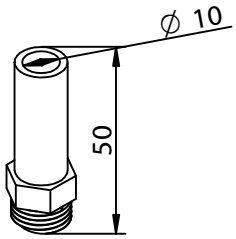

2x

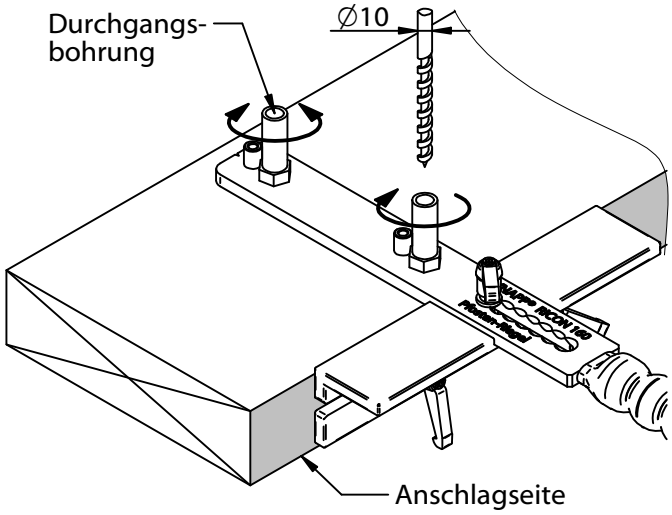

RICON® EA

Auswechselbare Bohrbuchsen

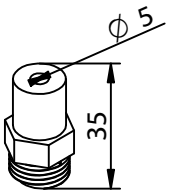

2x

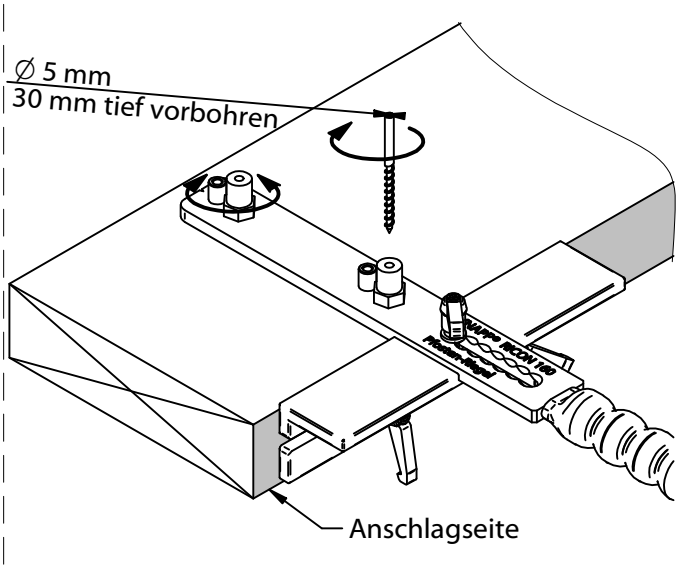

Diese Zeichnung ist Eigentum der Knapp GmbH.

© Knapp GmbH. Alle Maße in mm - Irrtümer, Druckfehler und Änderungen, auch technische vorbehalten / all measures in mm - Errors excepted. VERSION 03 04. 09. 2013

KNAPP®
verbinder.com

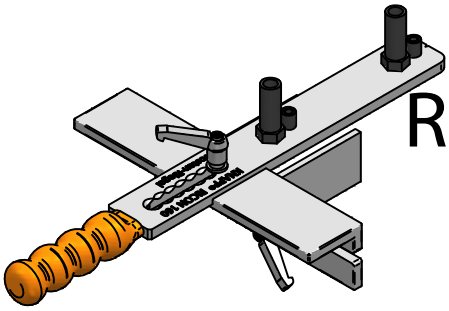

Montageanleitung
RICON® 80 - 160/40 EA + EAR
Bohrschablone
Pfosten- und Riegelanschlüsse

RICON® EA + EAR

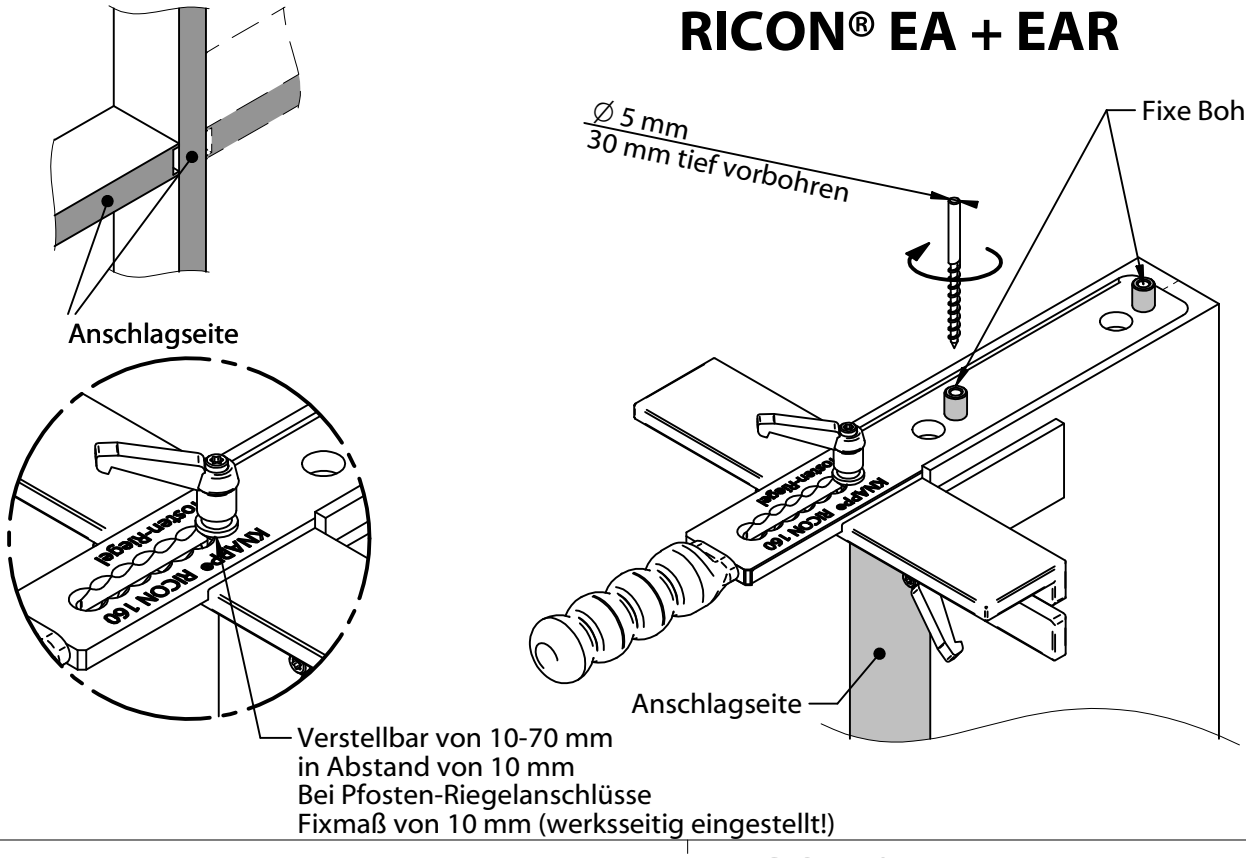

RICON® EAR

Auswechselbare Bohrbuchsen

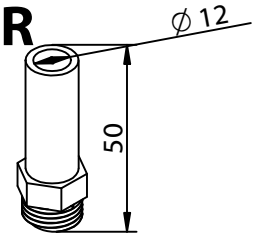

2x

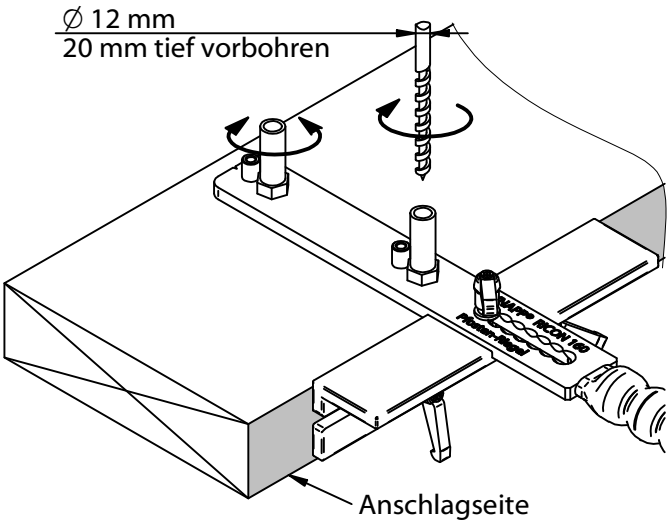

RICON® EA

Auswechselbare Bohrbuchsen

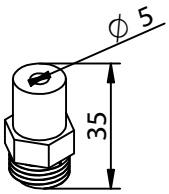

2x

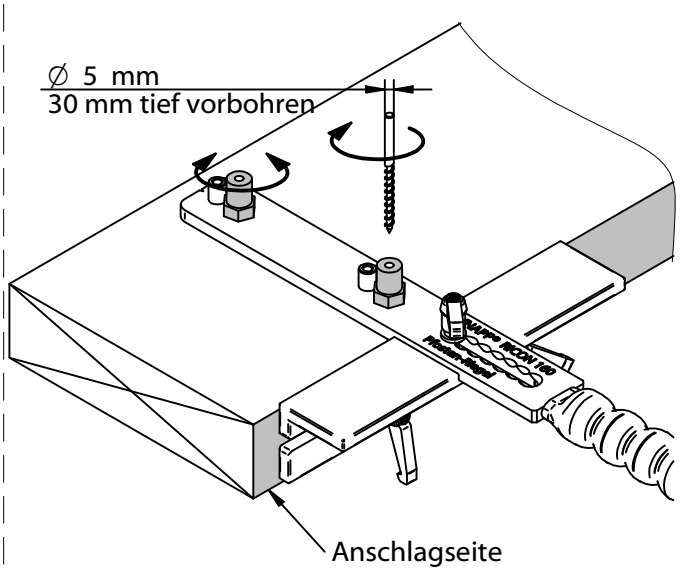

Diese Zeichnung ist Eigentum der Knapp GmbH.

© Knapp GmbH. Alle Maße in mm - Irrtümer, Druckfehler und Änderungen, auch technische vorbehalten / all measures in mm - Errors excepted. VERSION 03 04. 09. 2013

KNAPP®
verbinder.com

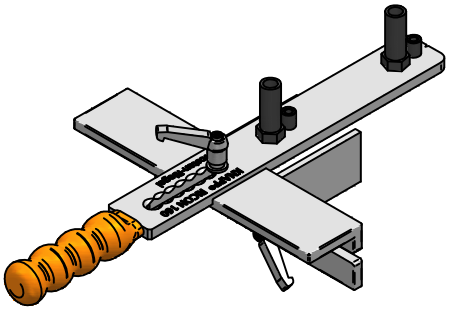

Montageanleitung
RICON® 80 - 160/40 EA Bohrschablone
Haupt- und Nebenträgeranschlüsse

RICON® EA

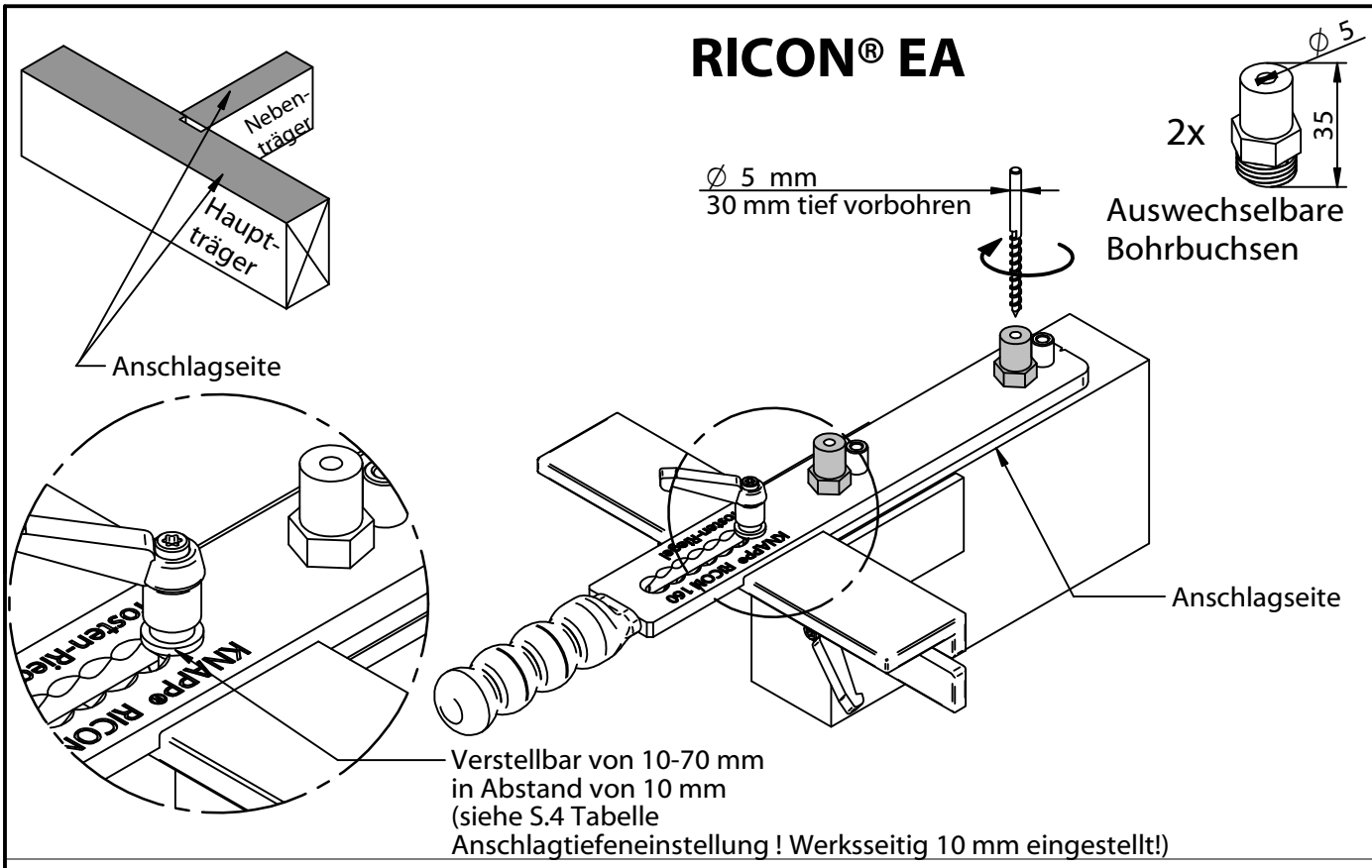

RICON® EA

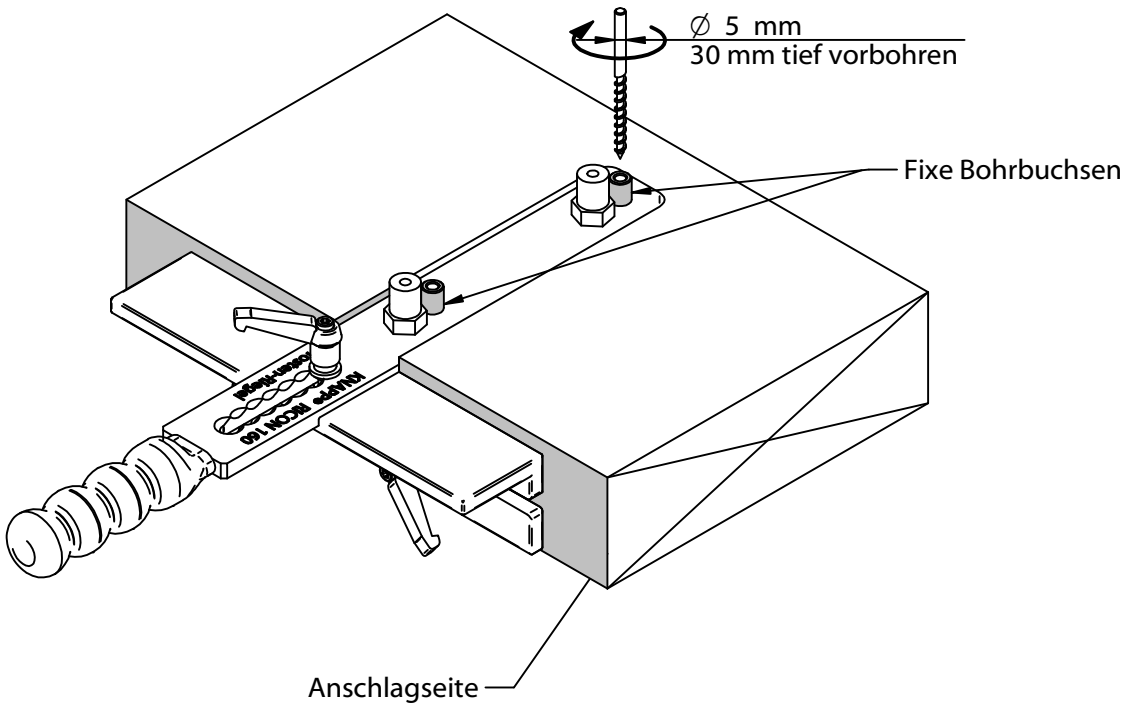

Diese Zeichnung ist Eigentum der Knapp GmbH.

© Knapp GmbH. Alle Maße in mm - Irrtümer, Druckfehler und Änderungen, auch technische vorbehalten / all measures in mm - Errors excepted. VERSION 03 04. 09. 2013

KNAPP®
verbinder.com

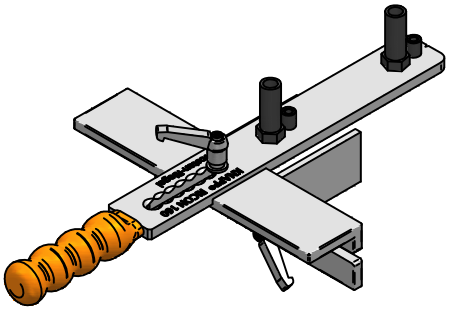

Montageanleitung
RICON® 80 - 160/40 EA Bohrschablone
Haupt- und Nebenträgeranschlüsse

Anschlagtiefeneinstellung:

Schablone ist werkseitig auf Abstand t2 = 10 mm eingestellt !

Abstandsmaße t2 im Haupt- und Nebenträger in Abhängigkeit der Nebenträgerhöhe H_N					
Nebenträger-höhe H_N	RICON® 80x40	RICON® 100x40	RICON® 120x40	RICON® 140x40	RICON® 160x40
	Einbohrmaße t_2 im Nebenträger				
	Abstand t2	Abstand t2	Abstand t2	Abstand t2	Abstand t2
[mm]	[mm]	[mm]	[mm]	[mm]	[mm]
100	10				
120	30	10			
140	50	30	10		
160	60	40	20	10	
180		60	40	20	10
200		70	50	30	20
220			60	40	30
240				60	40
260				70	50
280					70

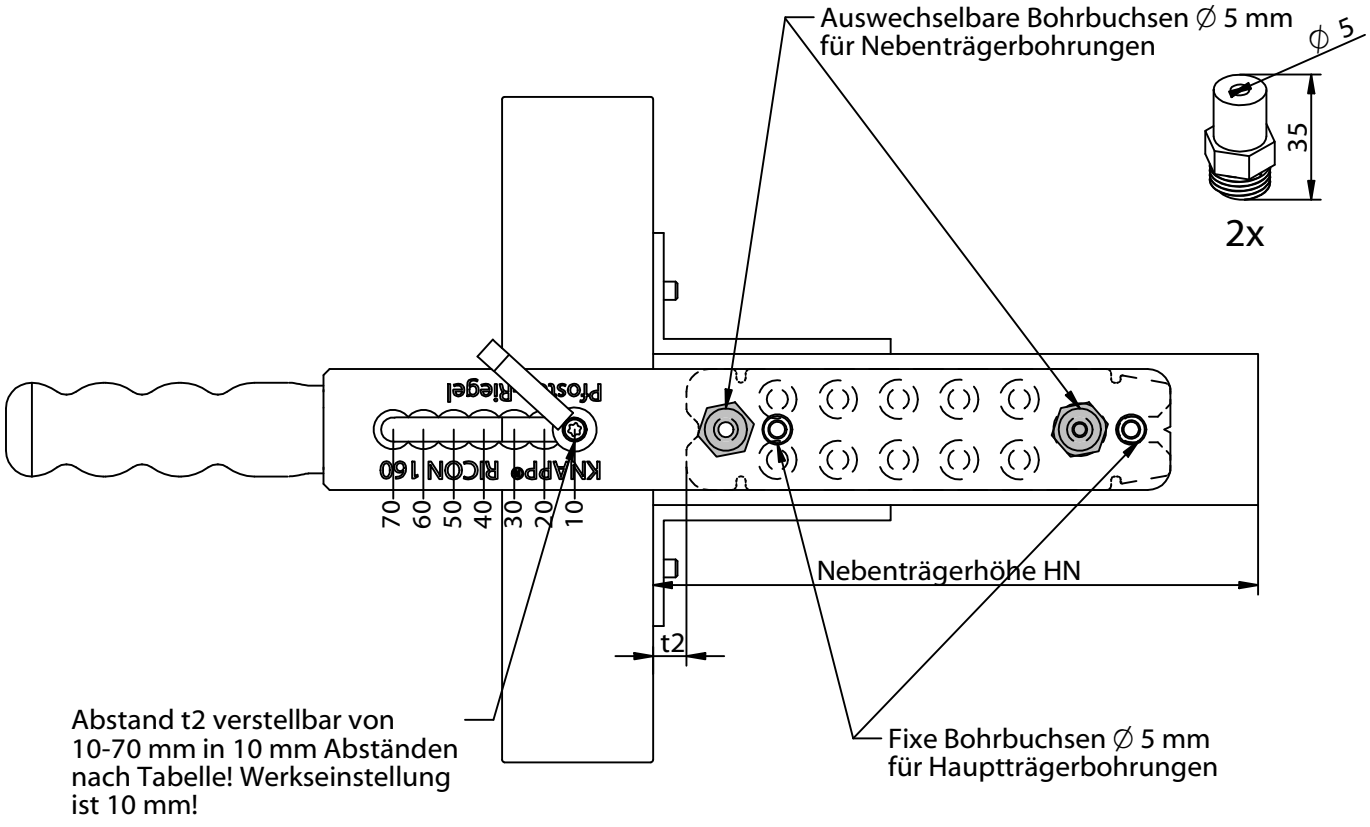

Diese Zeichnung ist Eigentum der Knapp GmbH.

© Knapp GmbH. Alle Maße in mm - Irrtümer, Druckfehler und Änderungen, auch technische vorbehalten / all measures in mm - Errors excepted. VERSION 03 04. 09. 2013

KNAPP® verbinder.com

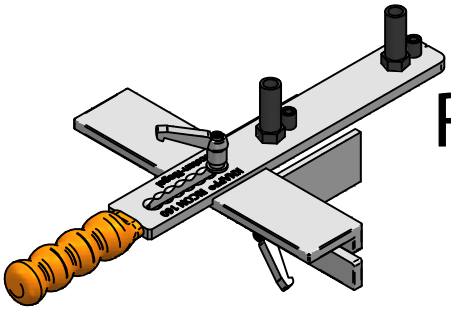

Installation instructions

RICON® 80 - 160/40 EA + DA drill jig

Post and joists joints

RICON® EA + DA

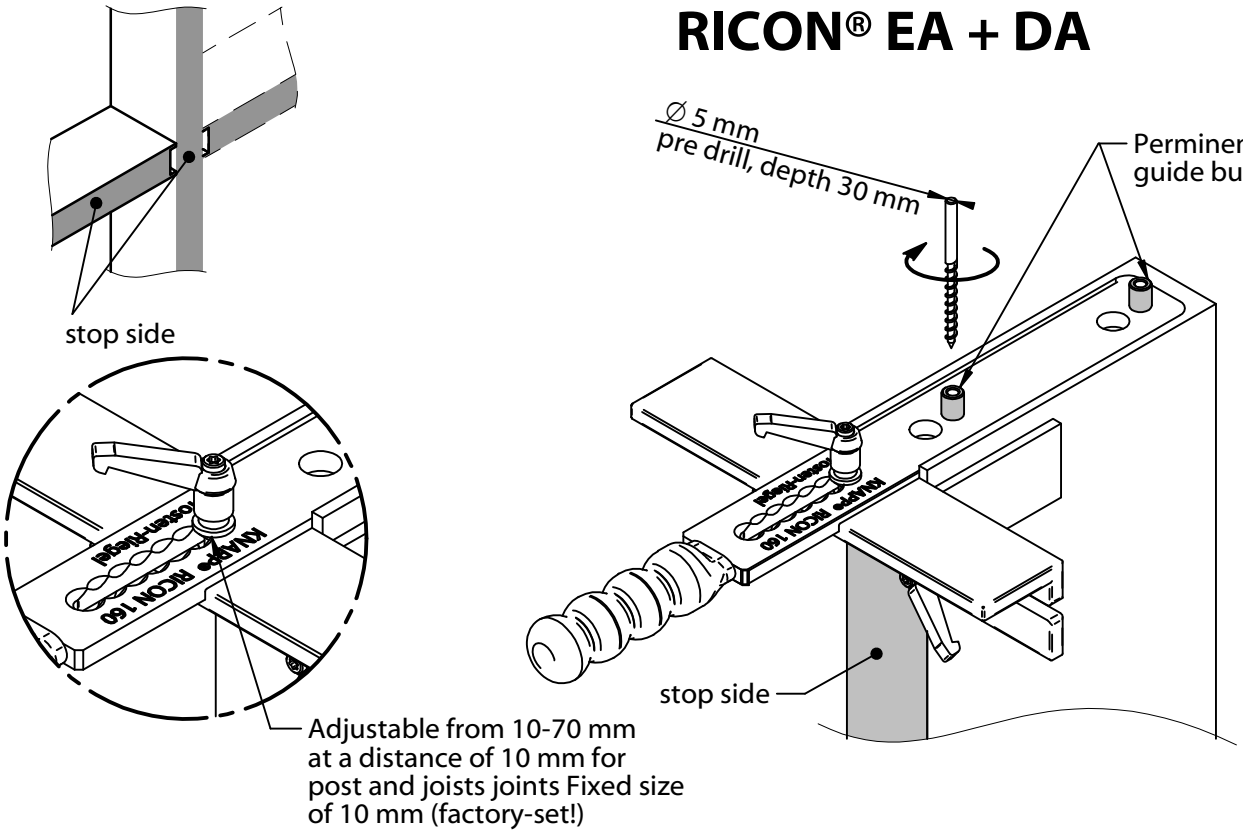

RICON® DA

Interchangeable drill guide bushings

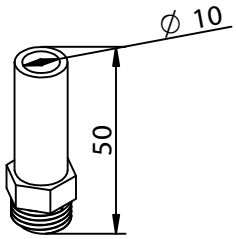

2x

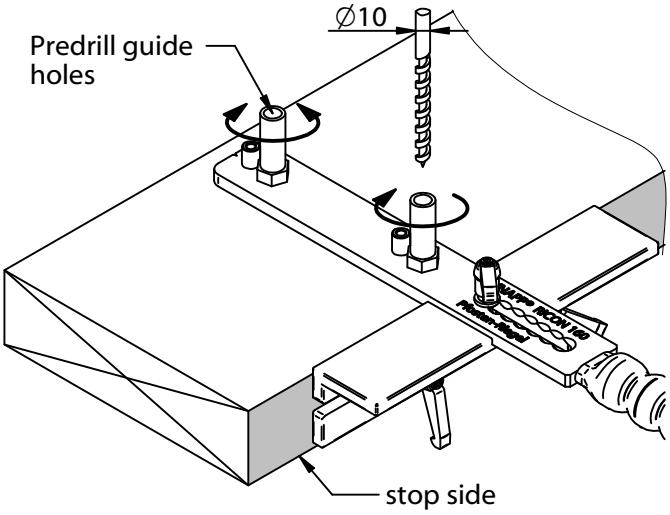

RICON® EA

Interchangeable drill guide bushings

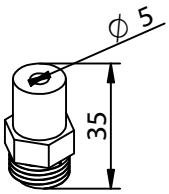

2x

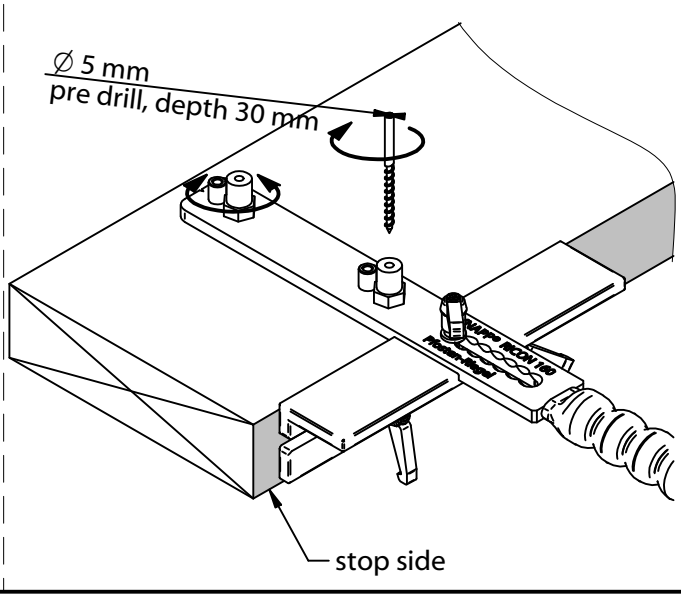

This drawing is the exclusive property of Knapp GmbH.

© Knapp GmbH. All measures in mm - Errors excepted. VERSION 04. 09. 2013

KNAPP®
connectors.com

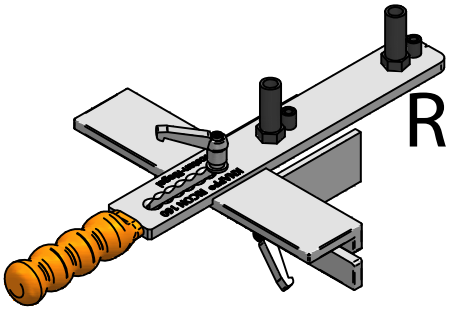

Installation instructions

RICON® 80 - 160/40 EA + EAR drill jig

Post and joists joints

RICON® EA + EAR

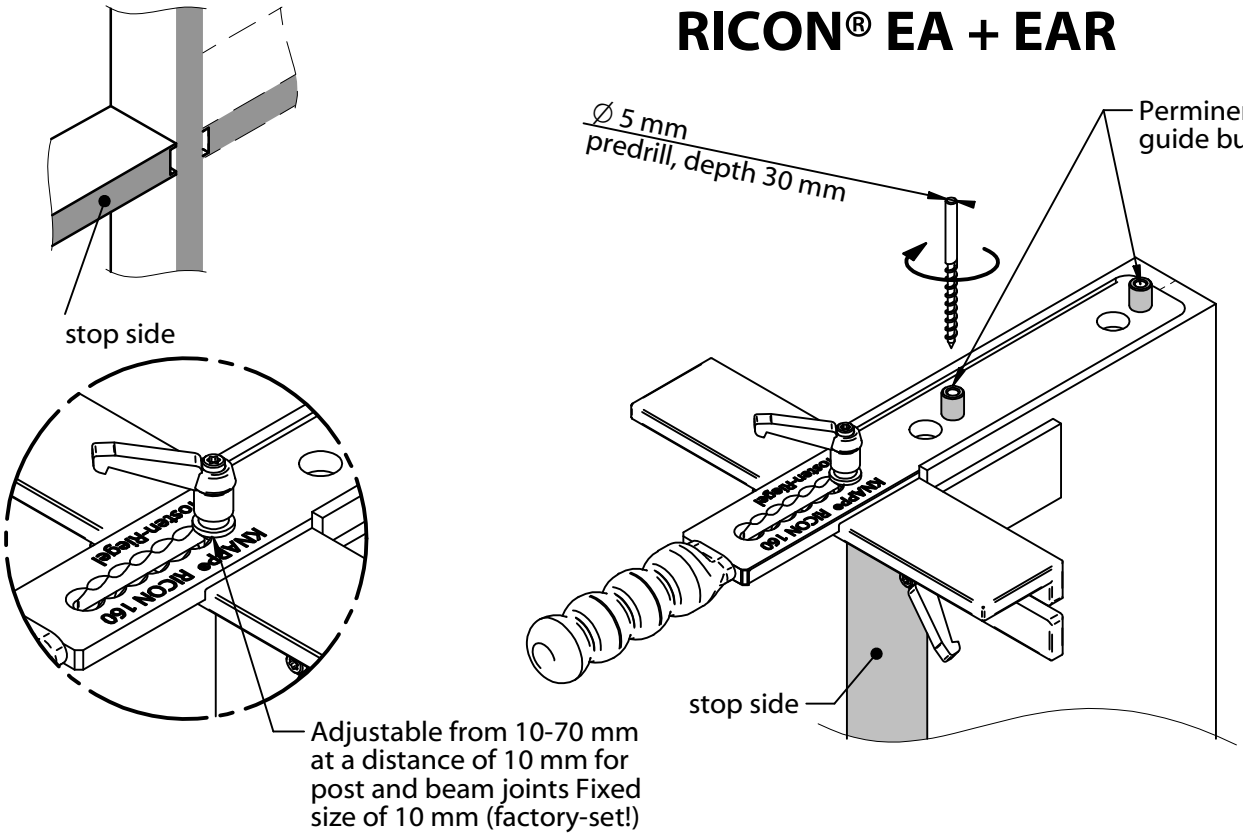

RICON® EAR

Interchangeable drill guide bushings

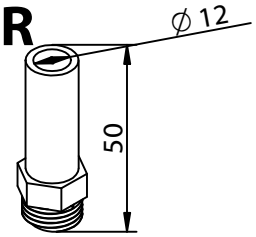

2x

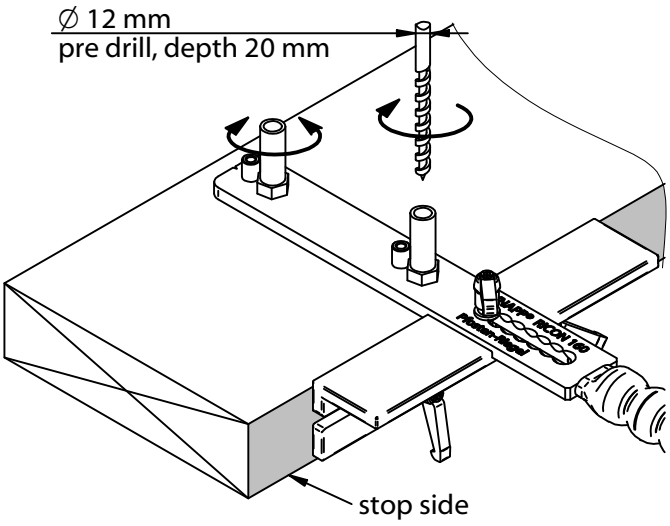

RICON® EA

Interchangeable drill guide bushings

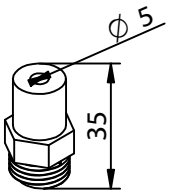

2x

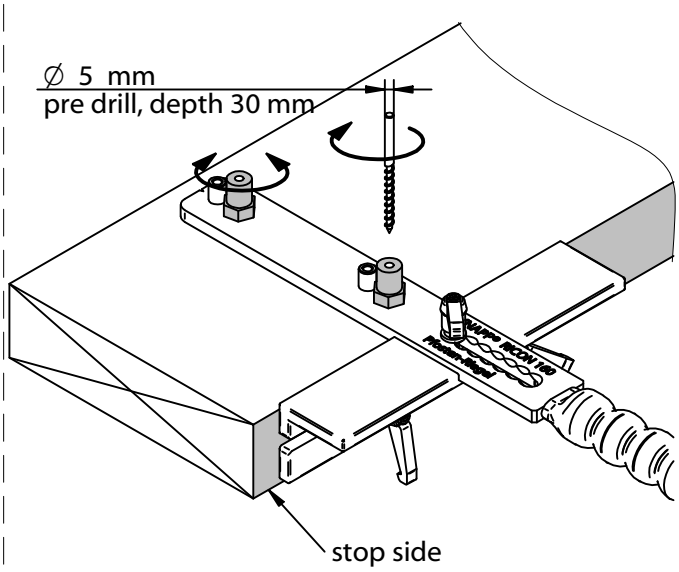

This drawing is the exclusive property of Knapp GmbH.

© Knapp GmbH. All measures in mm - Errors excepted. VERSION 04. 09. 2013

KNAPP®
connectors.com

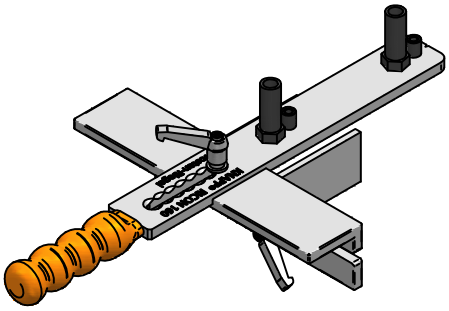

Installation instructions

RICON® 80 - 160/40 EA drill jig

Main- and secondarybeam joints

RICON® EA

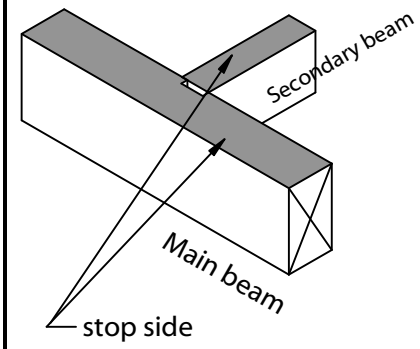

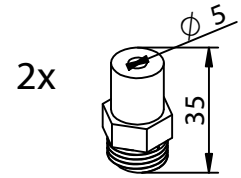

Interchangeable drill guide bushings

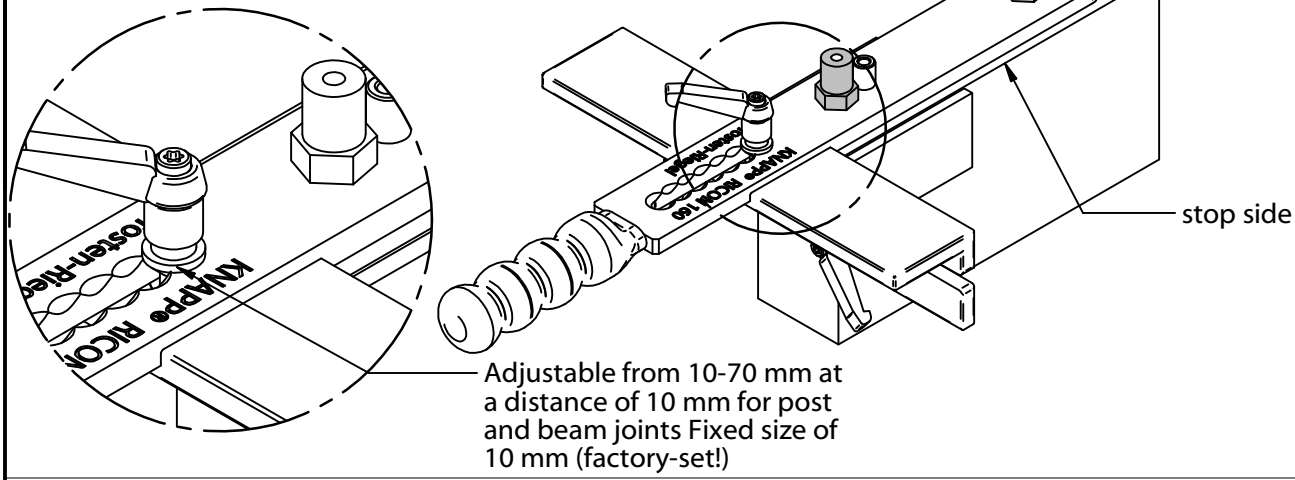

RICON® EA

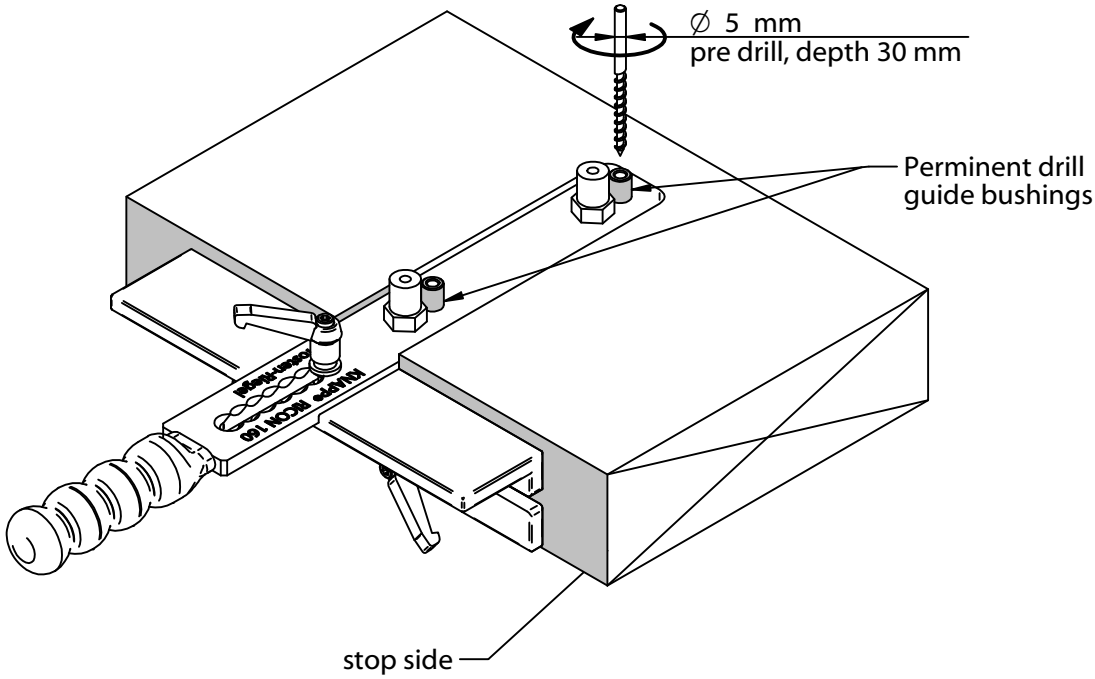

This drawing is the exclusive property of Knapp GmbH.

© Knapp GmbH. All measures in mm - Errors excepted. VERSION 04. 09. 2013

KNAPP®
connectors.com

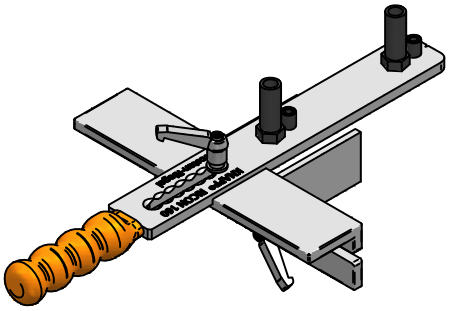

Installation instructions
RICON® 80 - 160/40 EA drill jig
Main- and secondarybeam joints

Stop depth adjustment:

Drill jig is factory set to distance t2 = 10 mm!

Distance t_2 in the main and secondary beams as a function of the secondary beam height H_N					
Secondary beam height H_N	RICON® 80x40	RICON® 100x40	RICON® 120x40	RICON® 140x40	RICON® 160x40
	Edge distance t_2 in secondary beam				
	distance t_2	distance t_2	distance t_2	distance t_2	distance t_2
[mm]	[mm]	[mm]	[mm]	[mm]	[mm]
100	10				
120	30	10			
140	50	30	10		
160	60	40	20	10	
180		60	40	20	10
200		70	50	30	20
220			60	40	30
240				60	40
260				70	50
280					70

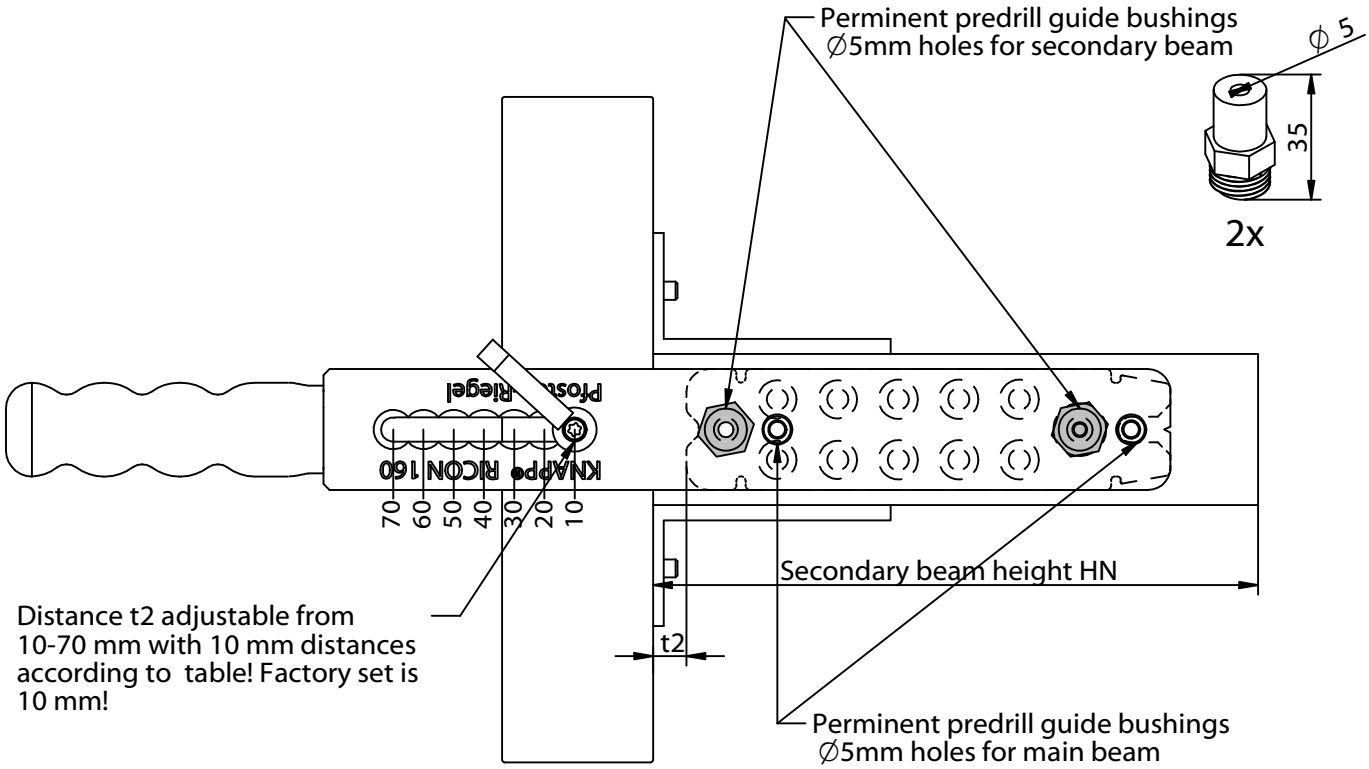

This drawing is the exclusive property of Knapp GmbH.

© Knapp GmbH. All measures in mm - Errors excepted. VERSION 04. 09. 2013

KNAPP®
connectors.com

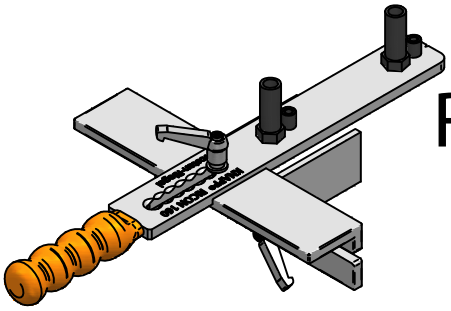

Notice de montage

RICON® 80 - 160/40 EA + DA

Gabarit de perçage

Assemblage poteau-traverse

RICON® EA + DA

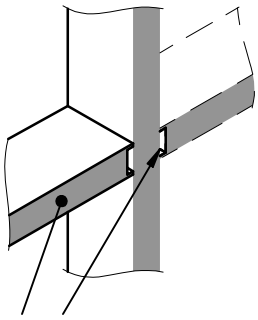

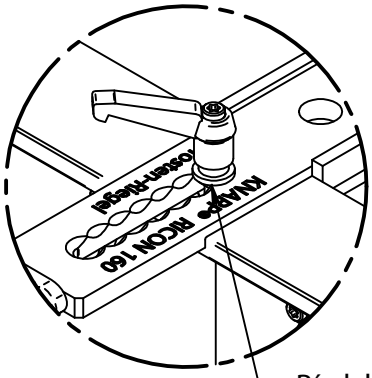

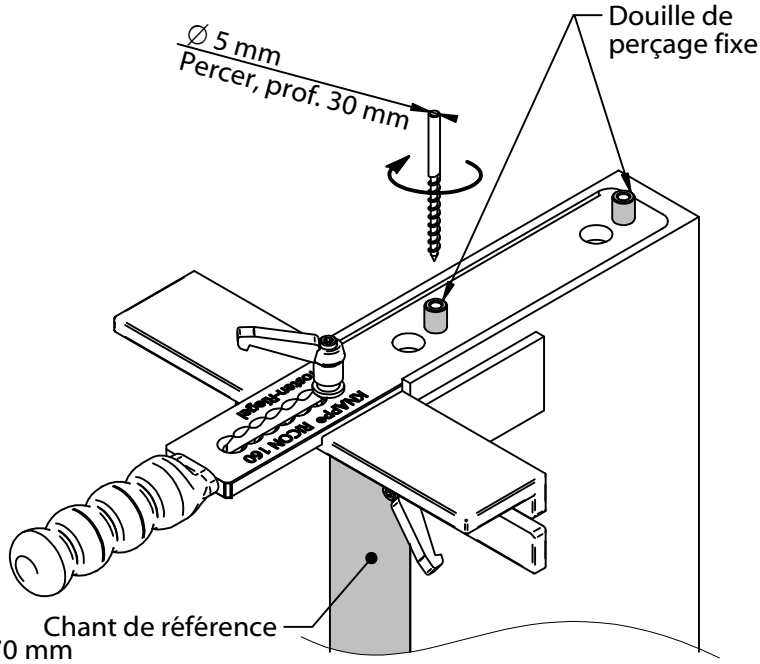

RICON® DA

Douilles de perçage interchangeables

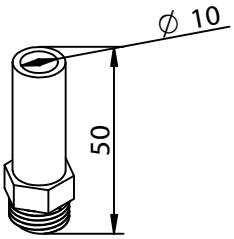

2x

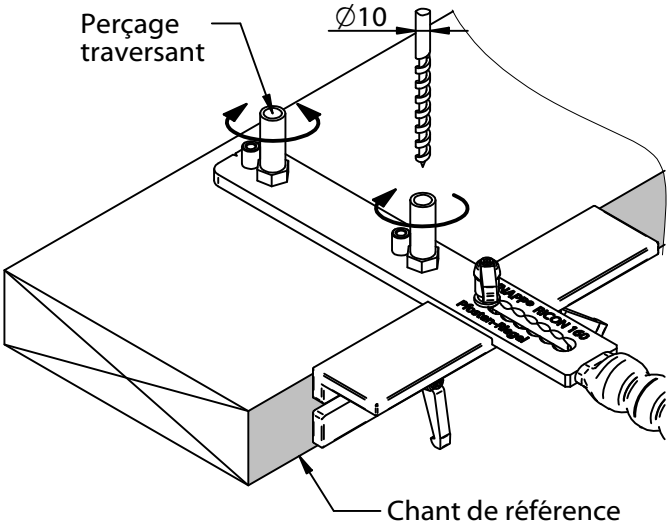

RICON® EA

Douilles de perçage interchangeables

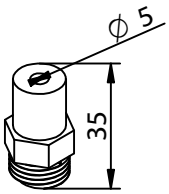

2x

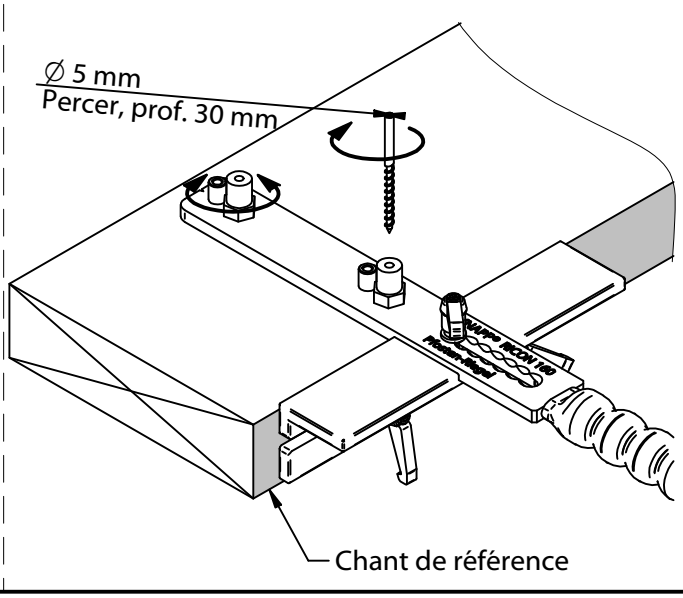

Ce dessin est la propriété de Knapp GmbH.

© Knapp GmbH. Toutes dimensions en mm - sauf erreurs, fautes d'impression ou modifications techniques. VERSION 04. 09. 2013

KNAPP®
connectors.com

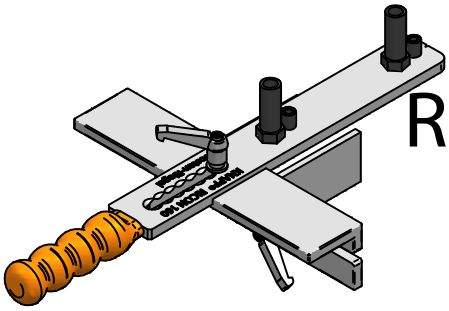

Notice de montage
RICON® 80 - 160/40 EA + EAR
Gabarit de perçage
Assemblage poteau-traverse

RICON® EA + EAR

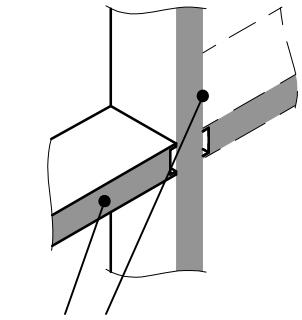

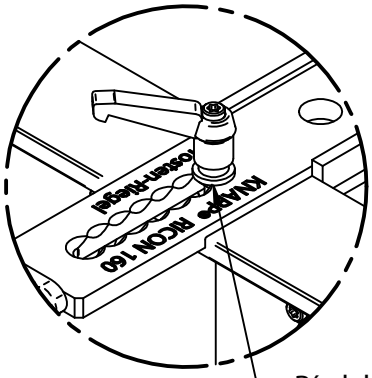

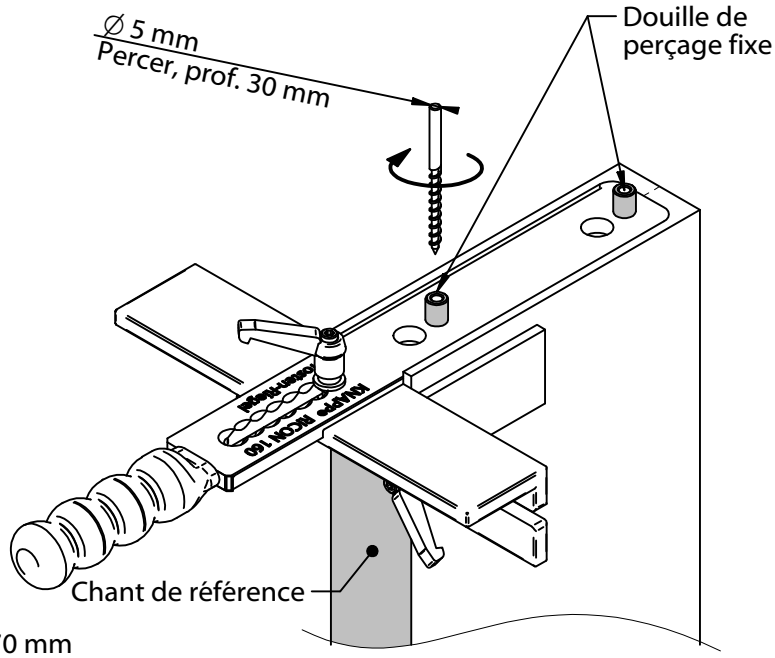

Réglable de 10 à 70 mm
par intervalles de 10 mm
Pour les assemblages poteau-traverse
garder le décalage de 10 mm (réglage d'usine)

RICON® EAR

Douilles de perçage interchangeables

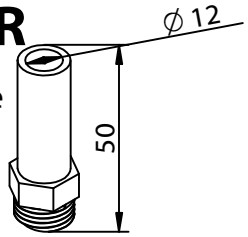

2x

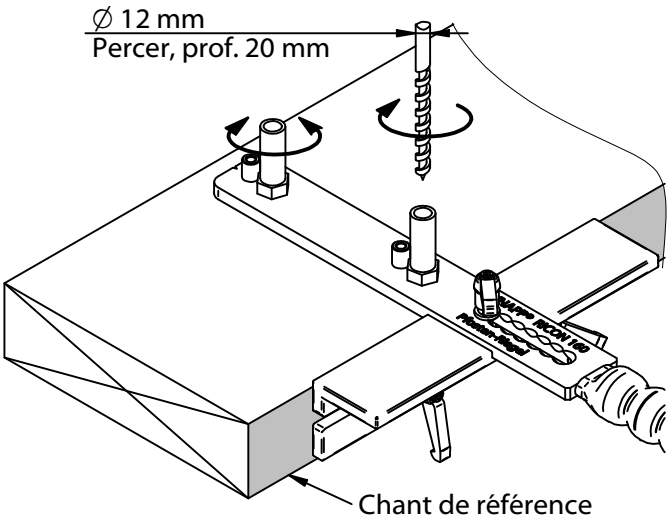

RICON® EA

Douilles de perçage interchangeables

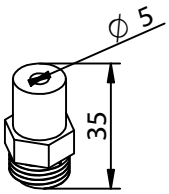

2x

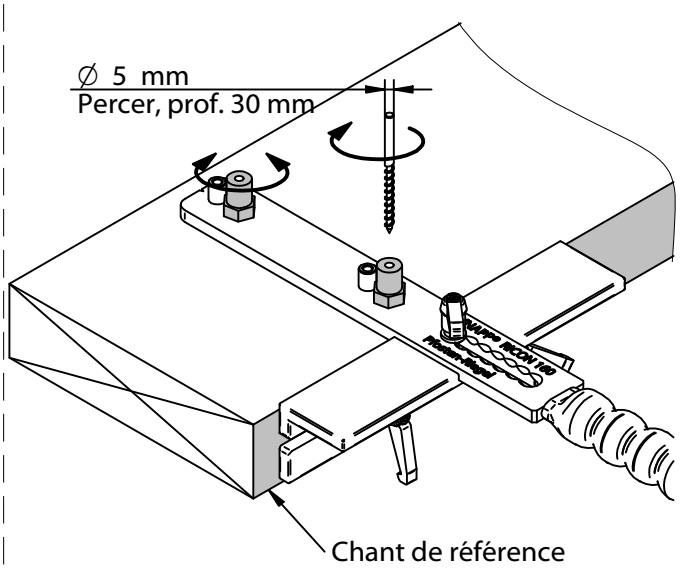

Ce dessin est la propriété de Knapp GmbH.

© Knapp GmbH. Toutes dimensions en mm - sauf erreurs, fautes d'impression ou modifications techniques. VERSION 04. 09. 2013

KNAPP®
connectors.com

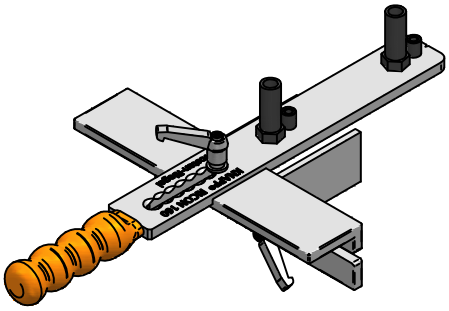

Notice de montage
RICON® 80 - 160/40 EA
Gabarit de perçage
Assemblage poutre principale-secondaire

RICON® EA

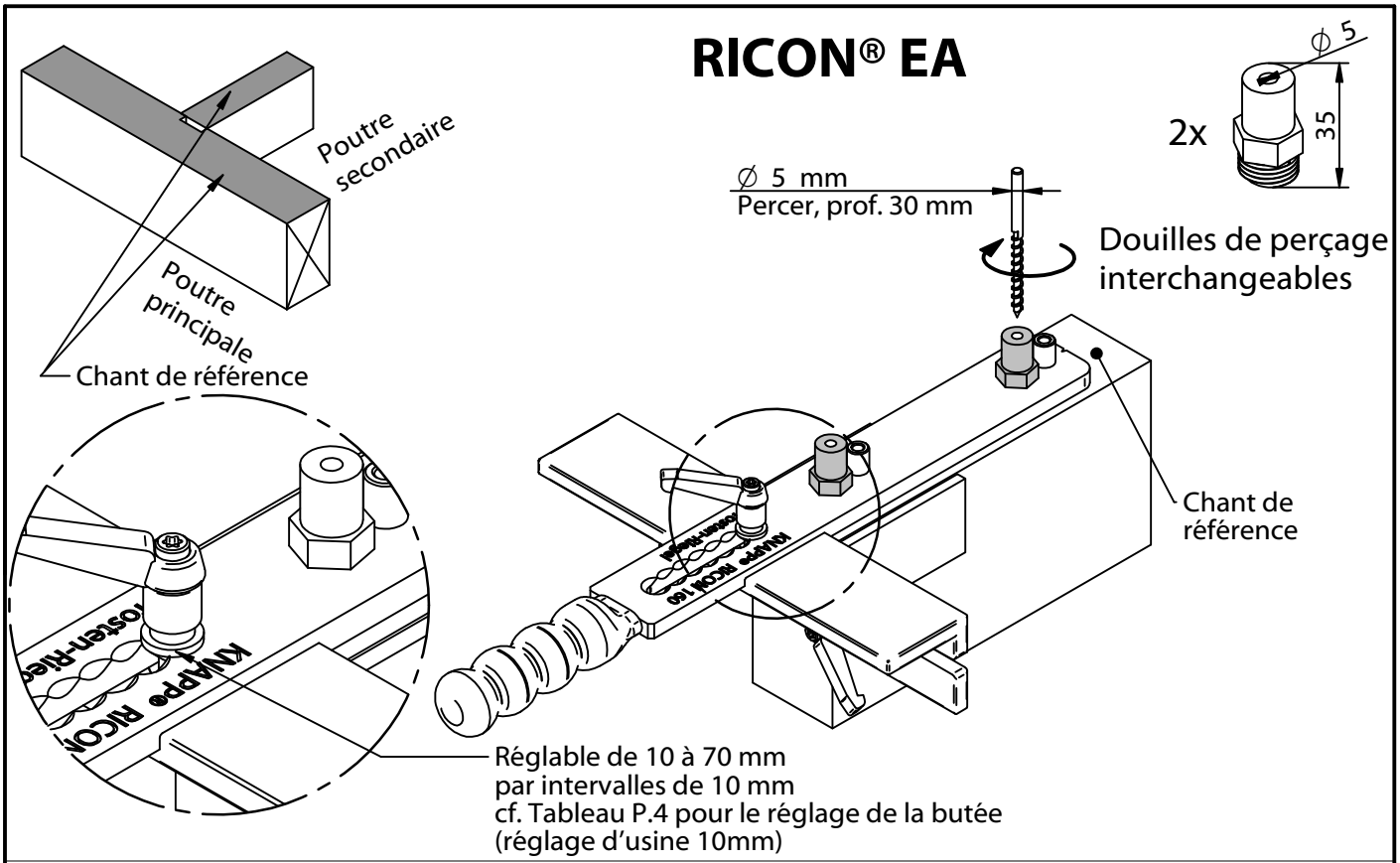

RICON® EA

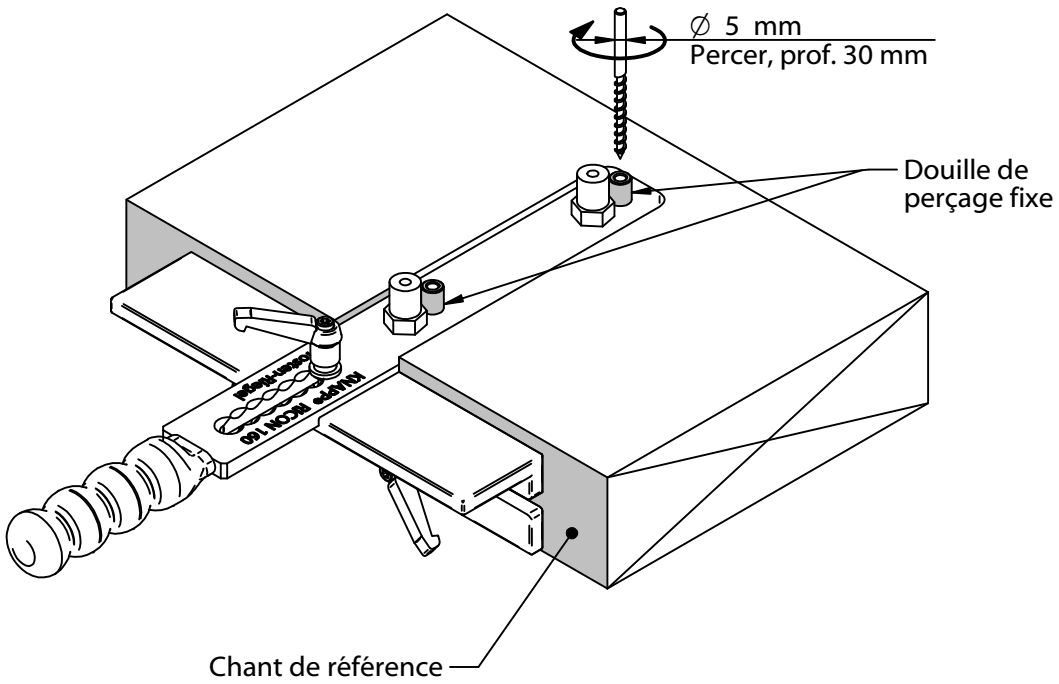

Ce dessin est la propriété de Knapp GmbH.

© Knapp GmbH. Toutes dimensions en mm - sauf erreurs, fautes d'impression ou modifications techniques. VERSION 04. 09. 2013

KNAPP®
connectors.com

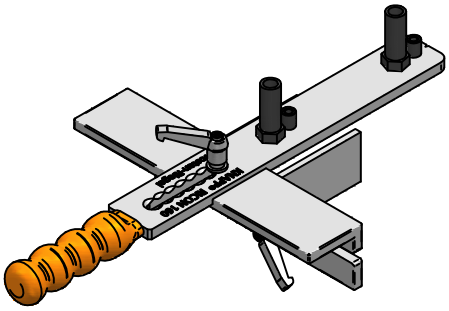

Notice de montage
RICON® 80 - 160/40 EA
Gabarit de perçage
Assemblage poutre principale-secondaire

Réglage de la butée :

Le gabarit est préréglé en usine avec distance t2 = 10 mm !

Distance t_2 sur poutre principale et secondaire en relation avec la hauteur de pièce secondaire H_N					
Hauteur poutre secondaire H_N	RICON® 80x40	RICON® 100x40	RICON® 120x40	RICON® 140x40	RICON® 160x40
	Distance t_2 poutre secondaire				
	Distance t_2	Distance t_2	Distance t_2	Distance t_2	Distance t_2
[mm]	[mm]	[mm]	[mm]	[mm]	[mm]
100	10				
120	30	10			
140	50	30	10		
160	60	40	20	10	
180		60	40	20	10
200		70	50	30	20
220			60	40	30
240				60	40
260				70	50
280					70

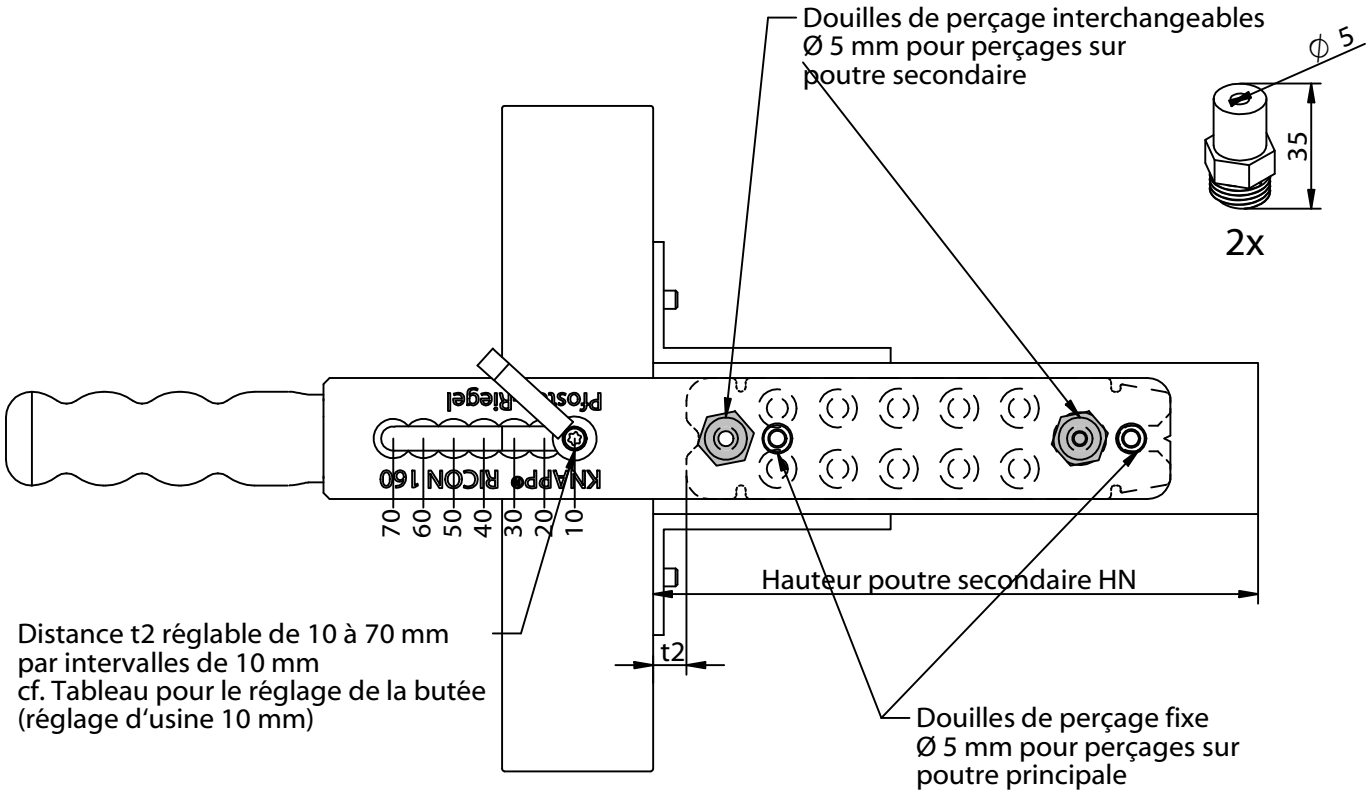

Ce dessin est la propriété de Knapp GmbH.

© Knapp GmbH. Toutes dimensions en mm - sauf erreurs, fautes d'impression ou modifications techniques. VERSION 04. 09. 2013

KNAPP® connectors.com