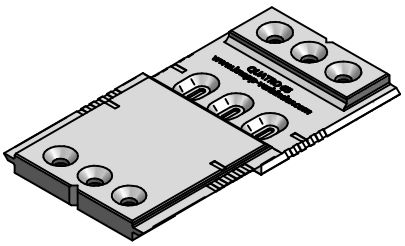

Montageanleitung

QUATRO 65

Art. Nr. K080 | K081

Dielenbefestigungssystem

1. Positionen anreißen

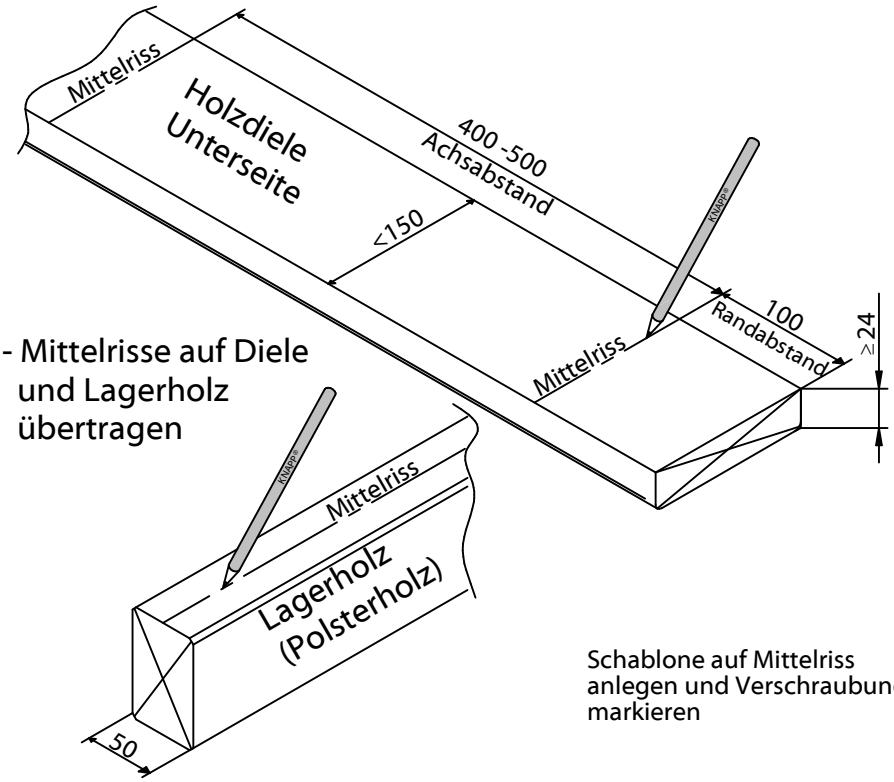

- Mittelrisse auf Diele und Lagerholz übertragen

2. QUATRO 65 mit Schablone positionieren

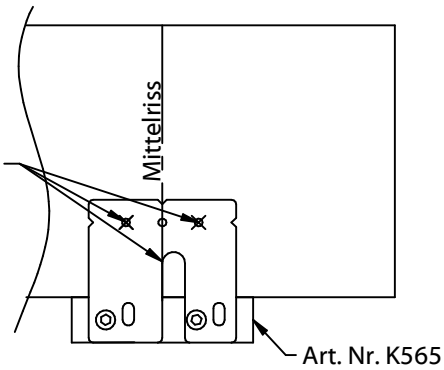

Schablone auf Mittelriss anlegen und Verschraubung markieren

QUATRO 65 bei Harthölzern mit Schablone vorbohren

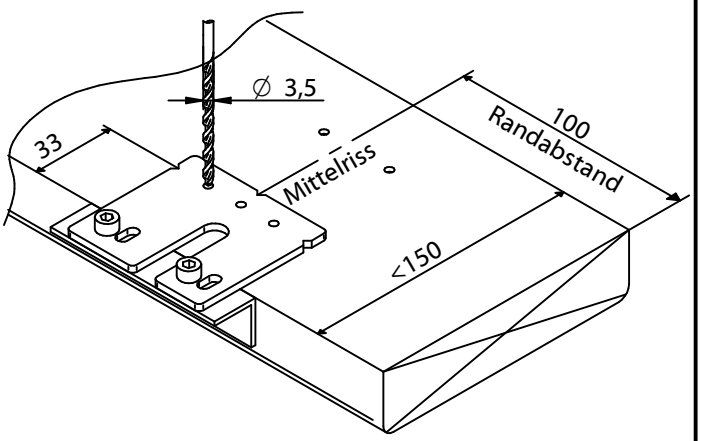

- Holzdielen vorbohren
- QUATRO 65 verschrauben

QUATRO 65 bei Weichhölzern ohne Vorbohren direkt verschrauben

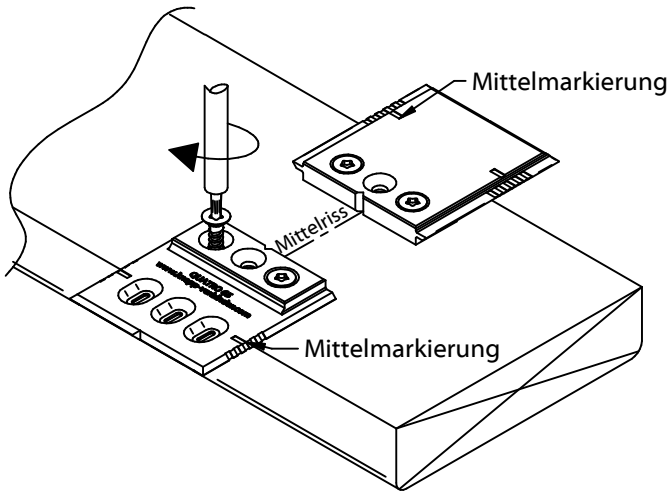

- QUATRO 65 Mittelmarkierung auf Dielenkante anlegen
- QUATRO 65 verschrauben

Diese Zeichnung ist Eigentum der Knapp GmbH

© KNAPP GmbH. Alle Maße in mm - Irrtümer, Druckfehler und Änderungen vorbehalten / all measures in mm - Errors excepted. VERSION 03 03.02.2012

ÖSTERREICH und EXPORT | Knapp GmbH | Wassergasse 31 | A-3324 Euratsfeld
Telefon +43 (0) 7474/79910 | Fax +43 (0) 7474/79910-99 | eMail austriainfo@knapp-verbinder.com
DEUTSCHLAND | Knapp GmbH Niederlassung Deutschland | Saturnstrasse 2 | D-85609 Aschheim
Telefon +49 (0) 89/9047556-0 | Fax +49 (0) 89/9047556-19 | eMail germanyinfo@knapp-verbinder.com

KNAPP verbinder.com

3. Anfangsdiele

1. QUATRO 65 auf Diele schrauben

2. QUATRO 65 auf Lagerholz schrauben

3. Aufschieben

4. Verschrauben

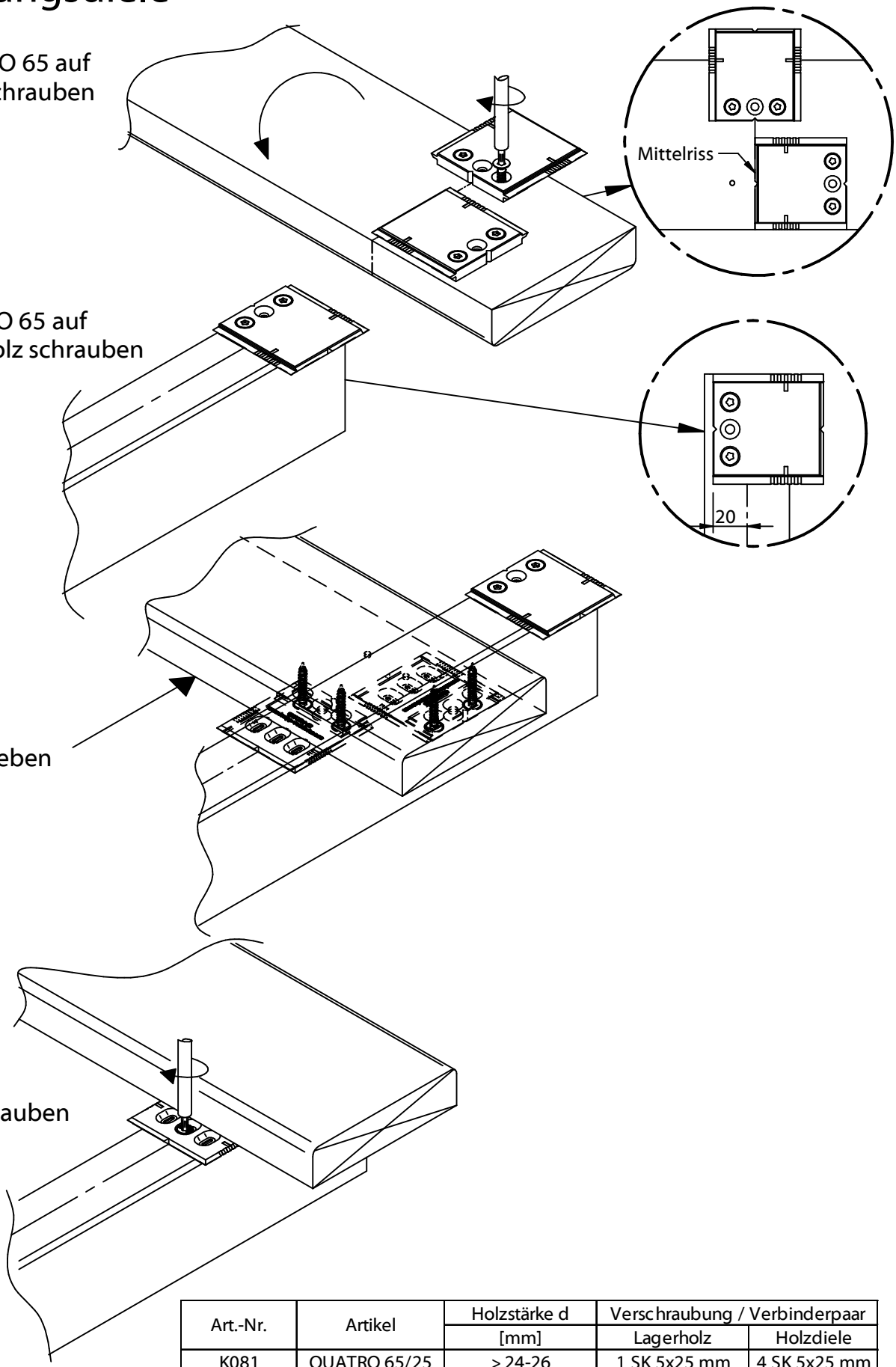

Art.-Nr.	Artikel	Holzstärke d	Verschraubung / Verbinderpaar	
		[mm]	Lagerholz	Holzdiele
K081	QUATRO 65/25	≥ 24-26	1 SK 5x25 mm	4 SK 5x25 mm
K080	QUATRO 65/30	≥ 27	1 SK 5x30 mm	4 SK 5x30 mm

Diese Zeichnung ist Eigentum der Knapp GmbH

© KNAPP GmbH. Alle Maße in mm - Irrtümer, Druckfehler und Änderungen vorbehalten / all measures in mm - Errors excepted. VERSION 03 03.02.2012

ÖSTERREICH und EXPORT | Knapp GmbH | Wassergasse 31 | A-3324 Euratsfeld
Telefon +43 (0) 7474/79910 | Fax +43 (0) 7474/79910-99 | eMail austriainfo@knapp-verbinder.com
DEUTSCHLAND | Knapp GmbH Niederlassung Deutschland | Saturnstrasse 2 | D-85609 Aschheim
Telefon +49 (0) 89/9047556-0 | Fax +49 (0) 89/9047556-19 | eMail germanyinfo@knapp-verbinder.com

4. Mitteldielen

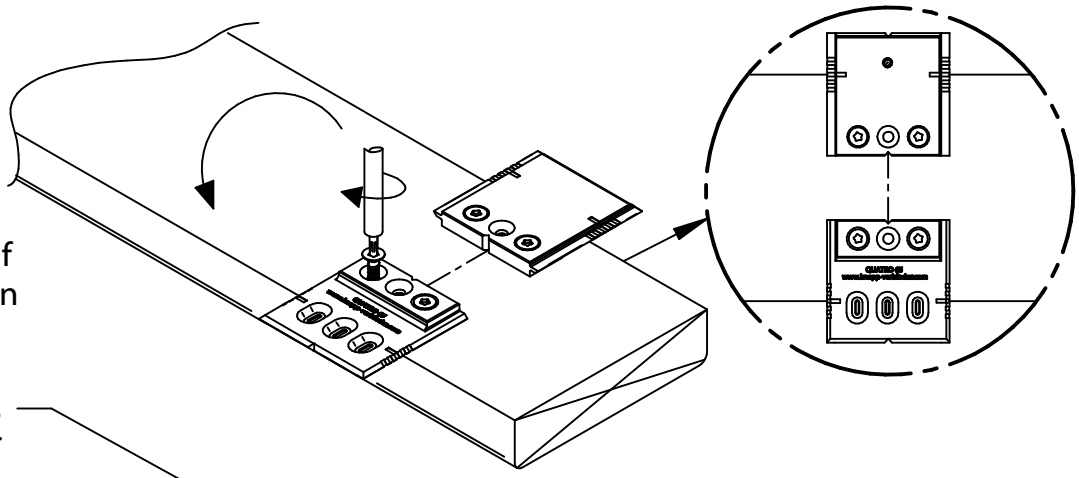

1. QUATRO 65 auf Diele schrauben

2. QUATRO 65 als Abstandshalter verwenden

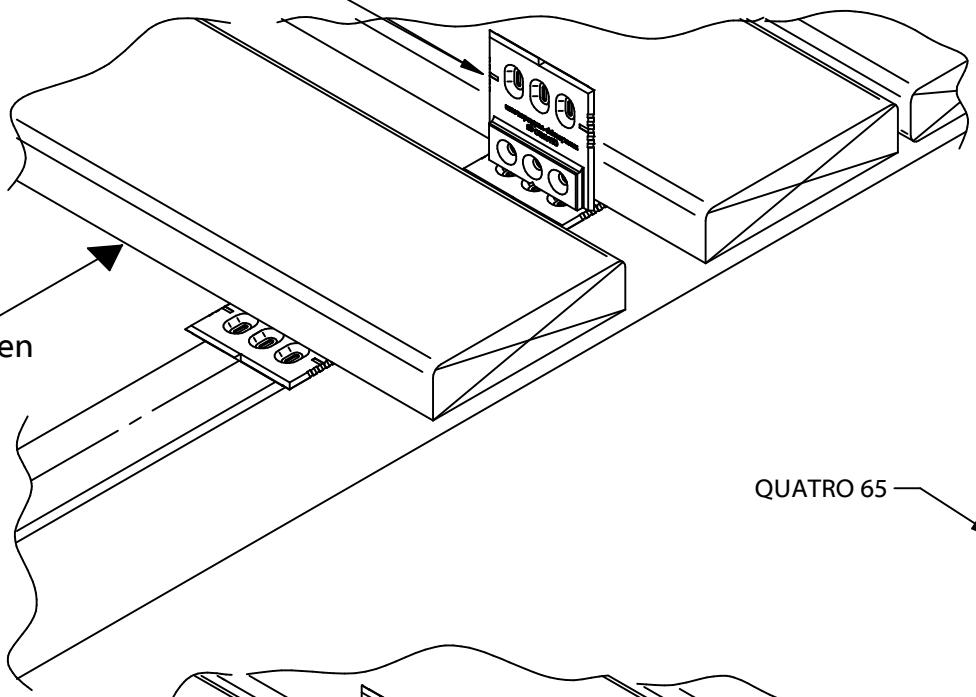

3. Aufschieben

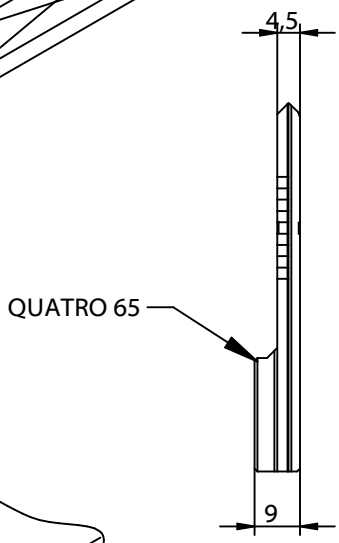

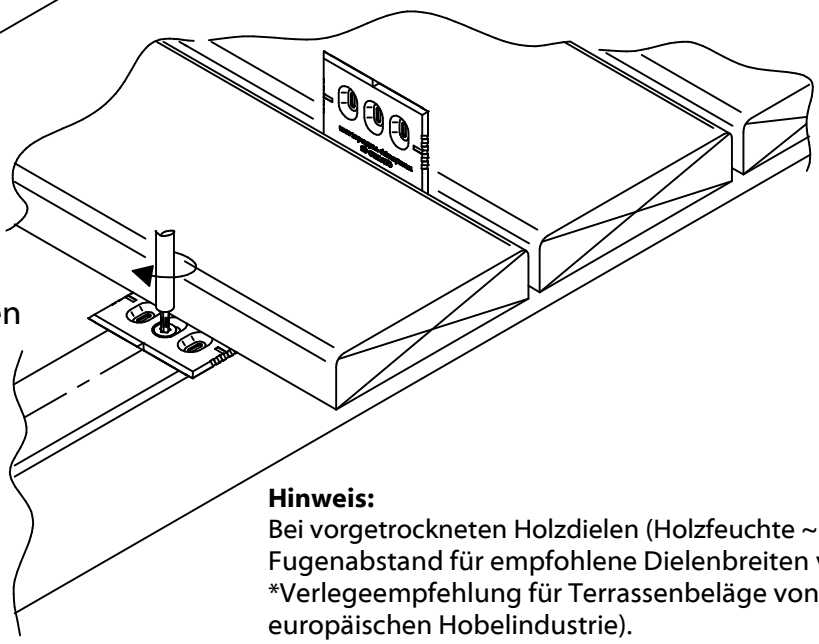

4. Verschrauben

Hinweis:
Bei vorgetrockneten Holzdielen (Holzfeuchte ~15%) mindestens 7 mm Fugenabstand für empfohlene Dielenbreiten von 90-120 mm.
*Verlegeempfehlung für Terrassenbeläge von VEH (Verband der europäischen Hobelindustrie).
Beachten Sie auch die Empfehlung Ihres Qualitäts- und Holzlieferanten!

Diese Zeichnung ist Eigentum der Knapp GmbH

© KNAPP GmbH. Alle Maße in mm - Irrtümer, Druckfehler und Änderungen vorbehalten / all measures in mm - Errors excepted. VERSION 03 03.02.2012

ÖSTERREICH und EXPORT | Knapp GmbH | Wassergasse 31 | A-3324 Euratsfeld
Telefon +43 (0) 7474/79910 | Fax +43 (0) 7474/79910-99 | eMail austriainfo@knapp-verbinder.com
DEUTSCHLAND | Knapp GmbH Niederlassung Deutschland | Saturnstrasse 2 | D-85609 Aschheim
Telefon +49 (0) 89/9047556-0 | Fax +49 (0) 89/9047556-19 | eMail germanyinfo@knapp-verbinder.com

5. Enddiele

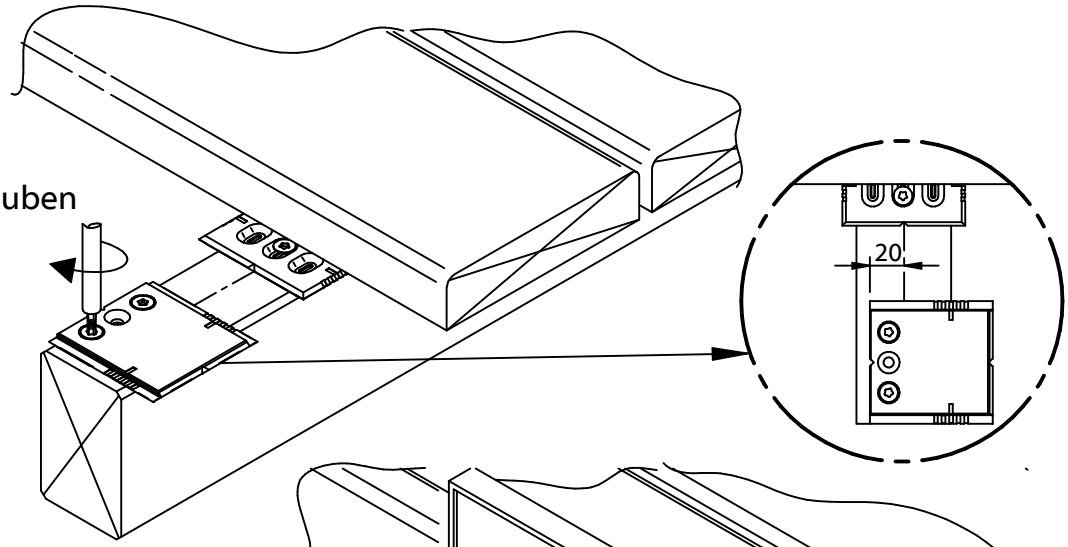

1. QUATRO 65 auf Lagerholz schrauben

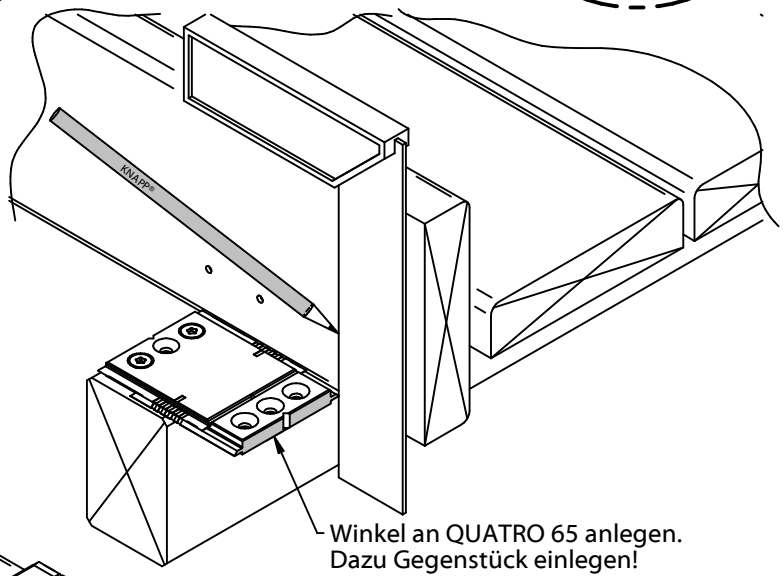

2. QUATRO 65 mit Winkel anreißen

Winkel an QUATRO 65 anlegen.
Dazu Gegenstück einlegen!

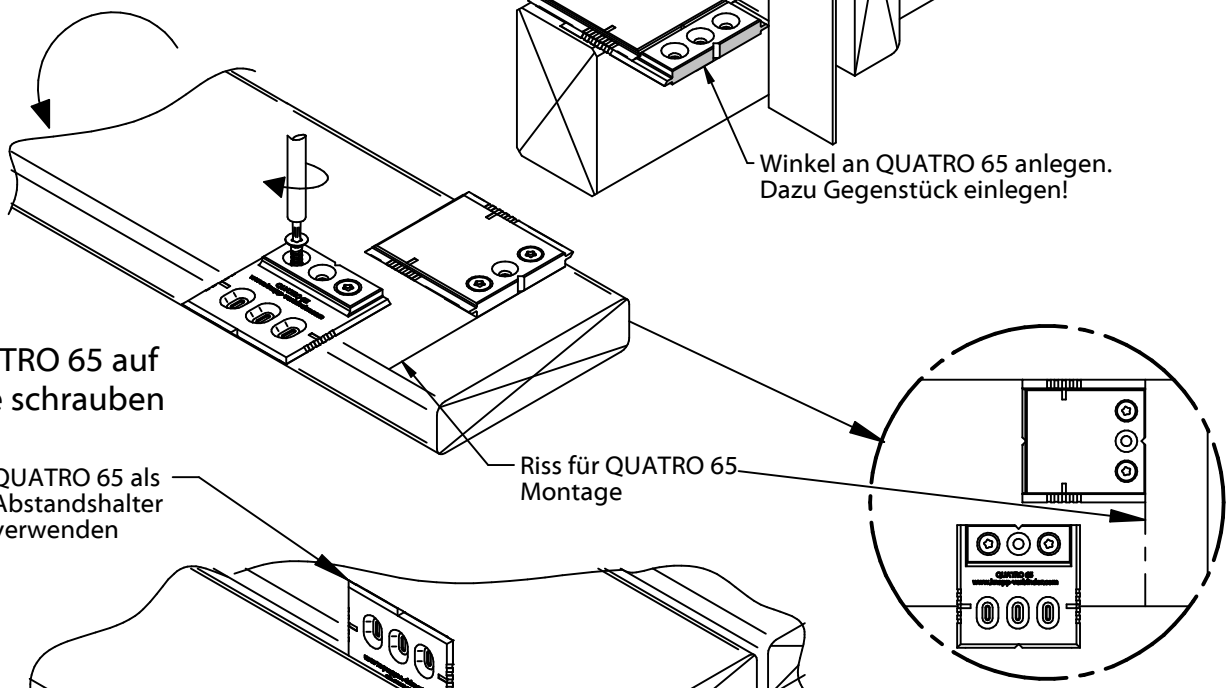

3. QUATRO 65 auf Diele schrauben

Riss für QUATRO 65 Montage

QUATRO 65 als Abstandshalter verwenden

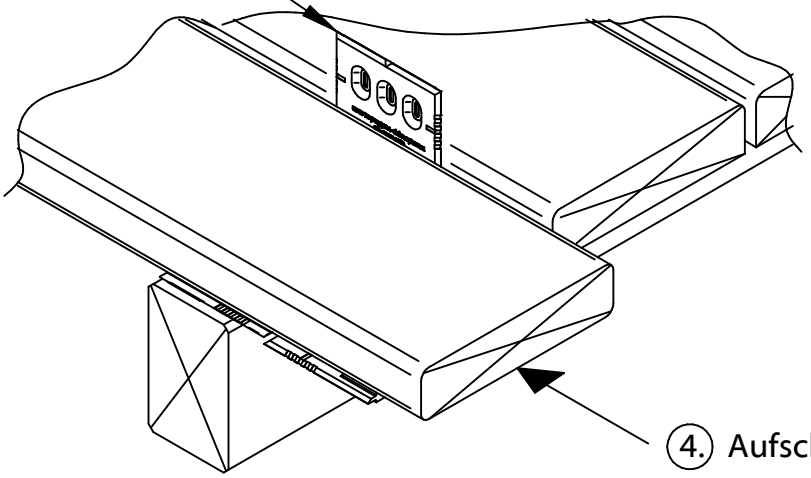

4. Aufschieben

Diese Zeichnung ist Eigentum der Knapp GmbH

© KNAPP GmbH. Alle Maße in mm - Irrtümer, Druckfehler und Änderungen vorbehalten / all measures in mm - Errors excepted. VERSION 03 03.02.2012

ÖSTERREICH und EXPORT | Knapp GmbH | Wassergasse 31 | A-3324 Euratsfeld
Telefon +43 (0) 7474/79910 | Fax +43 (0) 7474/79910-99 | eMail austriainfo@knapp-verbinder.com
DEUTSCHLAND | Knapp GmbH Niederlassung Deutschland | Saturnstrasse 2 | D-85609 Aschheim
Telefon +49 (0) 89/9047556-0 | Fax +49 (0) 89/9047556-19 | eMail germanyinfo@knapp-verbinder.com

KNAPP verbinder.com