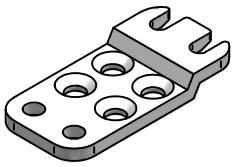

Montageanleitung

DUO 62/30

Art. Nr. K045 **Pat.Nr. EP 0 765 130** Massivholzverbinder

Fräsbild

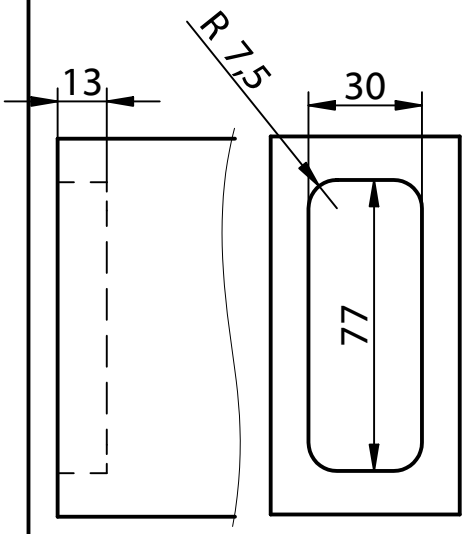

Bohrbild im Längsholz

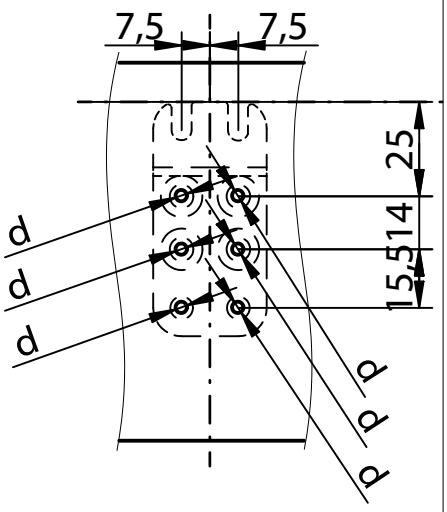

d...Ø 3mm vorbohren

Bohrbild im Hirnholz

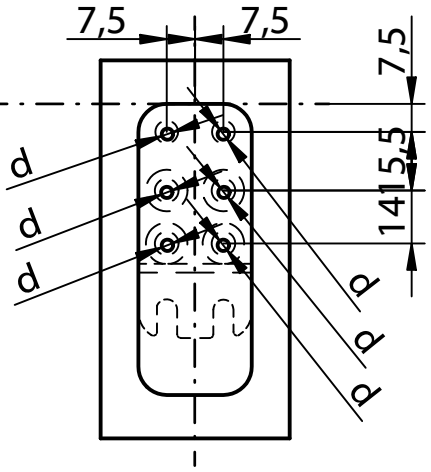

d...Ø 3mm vorbohren

Einstellen der PH- Schraube

1. Verbinder einlegen

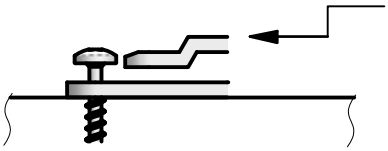

2. Schraube andrehen

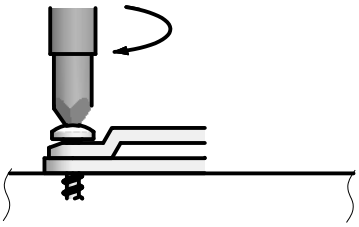

3. Verbinder entnehmen

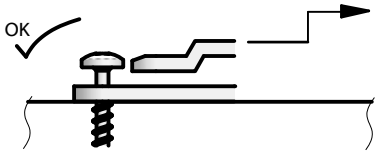

Schraubenbild im Längsholz

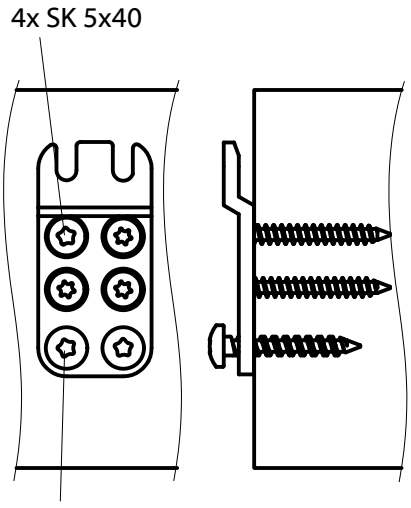

Schraubenbild im Hirnholz

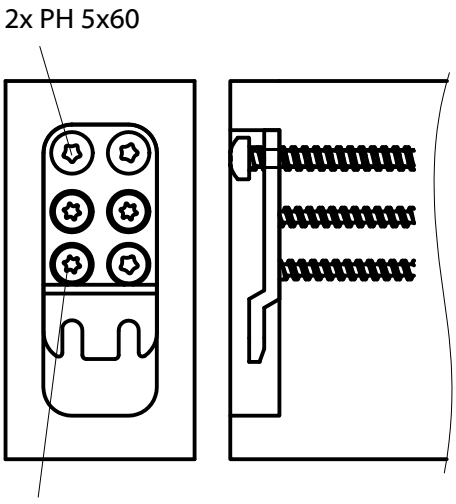

© KNAPP GmbH. Alle Maße in mm - Irrtümer, Druckfehler und Änderungen, auch technische vorbehalten / all measures in mm - Errors excepted. VERSION 02 31.08.2012

Vertrieb in Österreich und Export | Knapp GmbH | Wassergasse 31 | A-3324 Euratsfeld
Tel.: +43 (0)7474 / 799 10 | Fax: +43 (0)7474 / 799 10 99 | E-Mail: austriainfo@knapp-verbinder.com
Vertrieb in Deutschland | Knapp GmbH Niederlassung Deutschland | Saturnstraße 2 | D-85609 Aschheim
Tel.: +49 (0)89 / 904 75 56 0 | Fax: +49 (0)89 / 904 75 56 19 | E-Mail: germanyinfo@knapp-verbinder.com

KNAPP® verbinder.com

Construction Manual

DUO 62/30

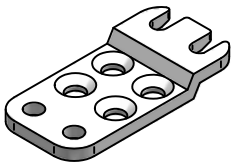

Art. No. K045

Pat.No. EP 0 765 130

Frame connector

Size of rebate

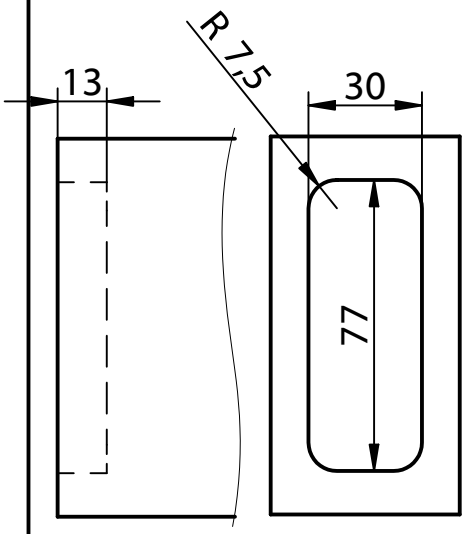

Drilling template in header side grain

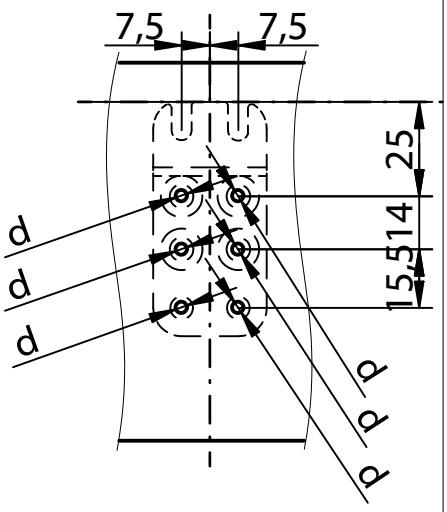

d...Ø 3mm pre drill

Drilling template in end grain

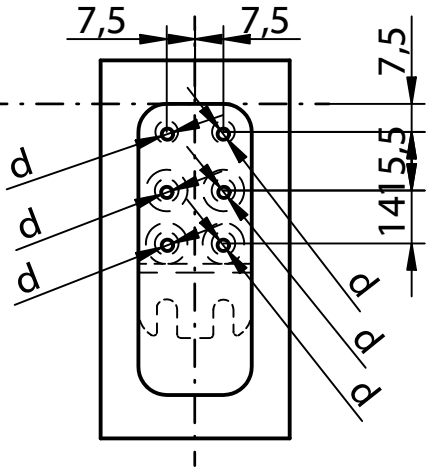

d...Ø 3mm pre drill

Adjust PH- Screw

1. Insert connector

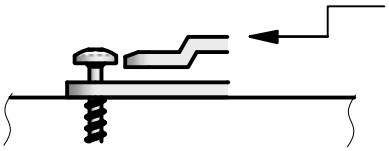

2. Screw in

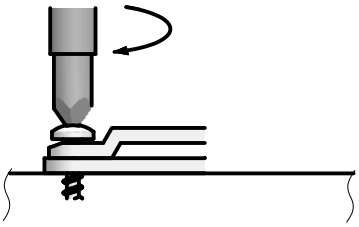

3. Remove connector

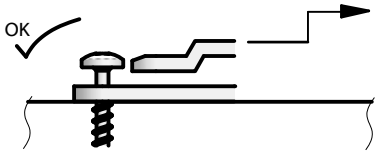

Screw template in header side grain

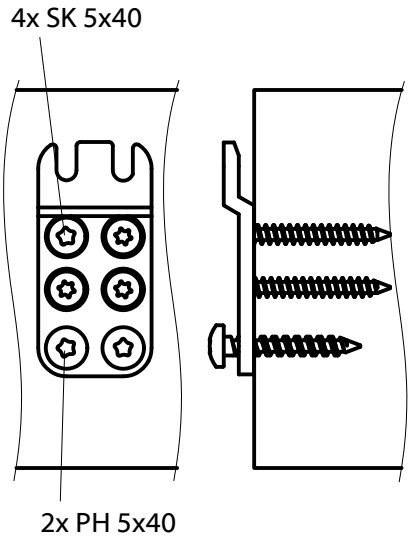

Screw template in end grain

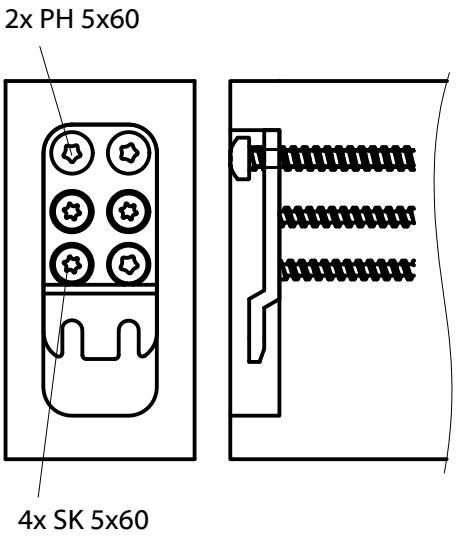

© KNAPP GmbH. All measures in mm - Errors excepted. VERSION 02 31.08.2012

Sales in Austria and Export | Knapp GmbH | Wassergasse 31 | A-3324 Euratsfeld
Tel.: +43 (0)7474 / 799 10 | Fax: +43 (0)7474 / 799 10 99 | E-Mail: austriainfo@knapp-connectors.com
Sales in Germany | Knapp GmbH Niederlassung Deutschland | Saturnstraße 2 | D-85609 Aschheim
Tel.: +49 (0)89 / 904 75 56 0 | Fax: +49 (0)89 / 904 75 56 19 | E-Mail: germanyinfo@knapp-connectors.com

KNAPP® connectors.com

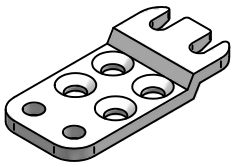

Réf. K045

Brevet EP 0 765 130

Notice de montage

DUO 62/30

Connecteur bois massif

Détail du fraisage

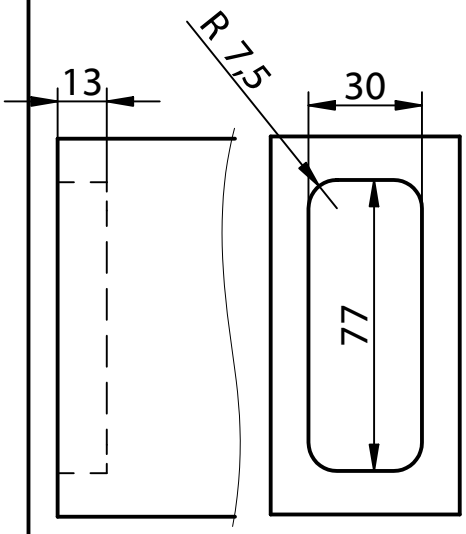

Détail du percage en bois de fil

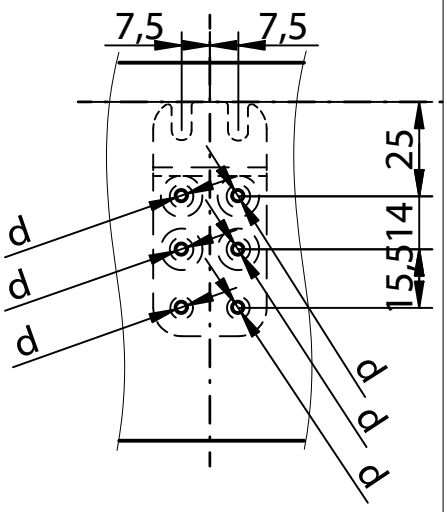

d...pré-percer Ø 3mm

Détail du percage en bois de bout

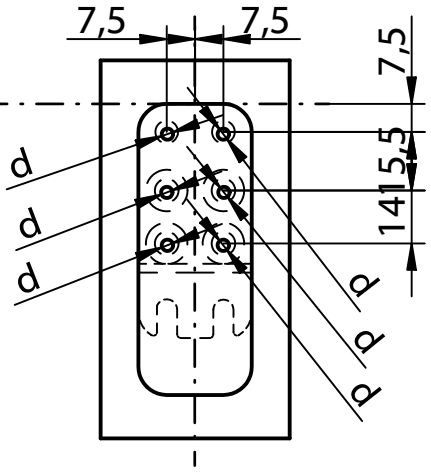

d...pré-percer Ø 3mm

Régler les vis tête ronde

1. Emboiter un connecteur

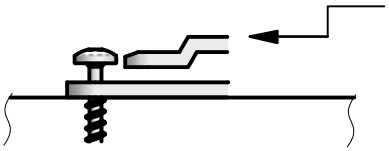

2. Visser la vis

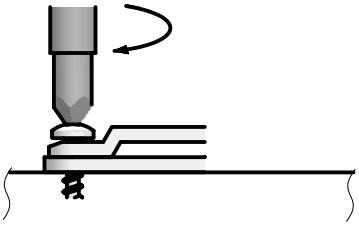

3. Enlever le connecteur

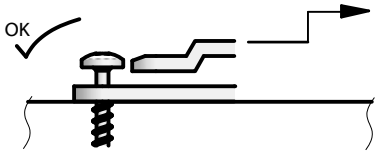

Détail du vissage en bois de fil

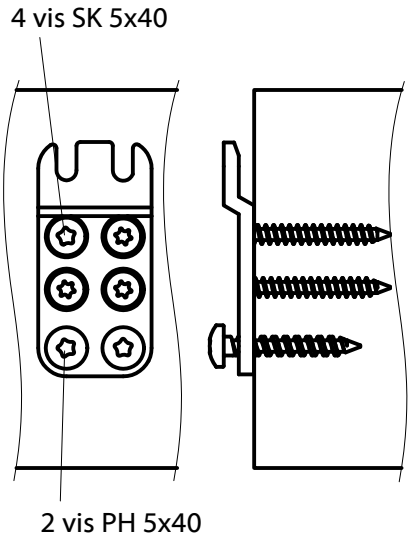

Détail du vissage en bois de bout

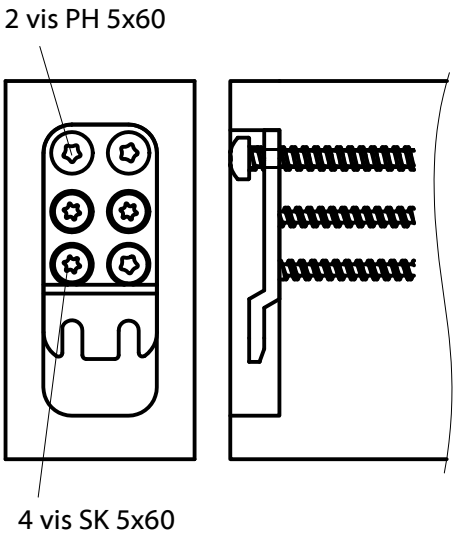

© KNAPP GmbH. Alle Maße in mm - Irrtümer, Druckfehler und Änderungen, auch technische vorbehalten / all measures in mm - Errors excepted. VERSION 02 31.08.2012

Autriche et export | Knapp GmbH | Wassergasse 31 | A-3324 Euratsfeld
Tel. : +43 (0)7474 / 799 10 | Fax : +43 (0)7474 / 799 10 99 | E-Mail : austriainfo@knapp-connectors.com
Contact en France | Knapp GmbH | Tel. : +33 (0)6 19 98 37 48
| Fax : +33 (0)3 88 48 17 87 | E-Mail : franceinfo@knapp-connectors.com

KNAPP® connectors.com