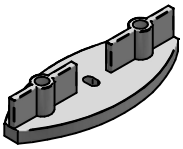

Art. Nr. K 401

Montageanleitung

Eb-Ty LC

Terrassenverbinder

ABMESSUNGEN

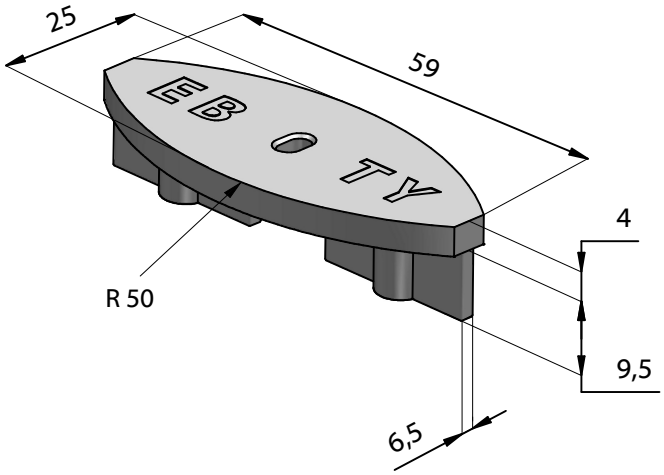

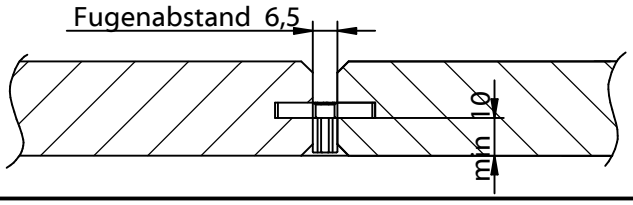

1. NUT FRÄSEN

Halbkreisförmige Nut/ "Lamellonut" (mit Nutrad ø100 mm) min 10mm von der Unterkante der Diele herstellen.

Frästiefe: 10mm
Nutbreite: 4mm

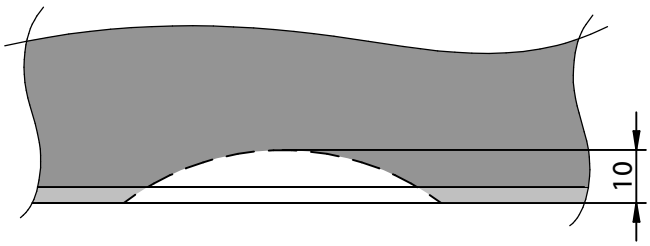

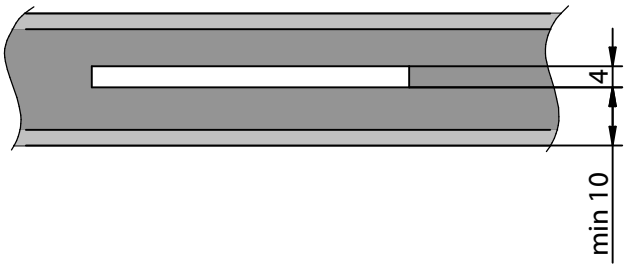

2. EB-TY IN DIE NUT EINSETZEN

Verbinder in die Ausfräsung einsetzen.

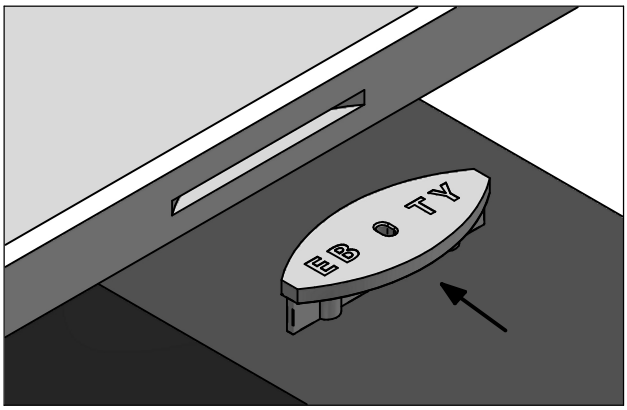

3. EB-TY BEFESTIGEN

Eb-Ty LC schräg durch die Diele an die Unterkonstruktion schrauben.

ACHTUNG: Bei Hartholzdielen sind die Edelstahlschrauben mit ∅ 3 mm vorzubohren.

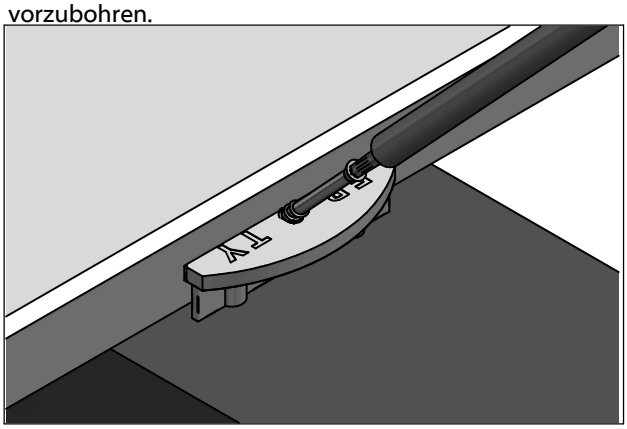

4. NÄCHSTE DIELE EINSETZEN

Die nächste Diele anstecken und mit Eb-Ty LC befestigen.

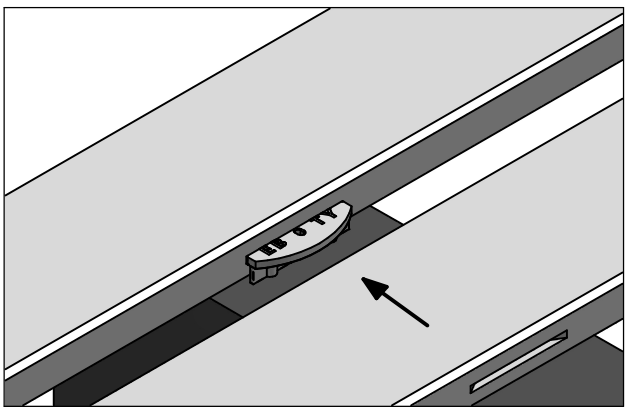

© KNAPP GmbH. Alle Maße in mm - Irrtümer, Druckfehler und Änderungen vorbehalten / all measures in mm - Errors excepted. VERSION 02 03.02.2012

ÖSTERREICH und EXPORT | Knapp GmbH | Wassergasse 31 | A-3324 Euratsfeld
Telefon +43 (0) 7474/79910 | Fax +43 (0) 7474/79910-99 | eMail austriainfo@knapp-verbinder.com
DEUTSCHLAND | Knapp GmbH Niederlassung Deutschland | Saturnstrasse 2 | D-85609 Aschheim
Telefon +49 (0) 89/9047556-0 | Fax +49 (0) 89/9047556-19 | eMail germanyinfo@knapp-verbinder.com

KNAPP verbinder.com

Eb-Ty LC

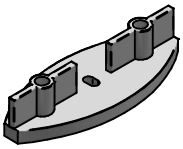

Art. Nr. K 401

Terrassenverbinder

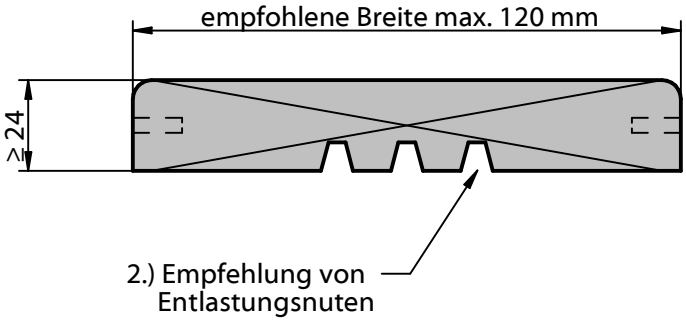

Empfehlungen für Holzdielen und Lagerholz:

1.) Keine Dielen mit liegenden Jahrringen verwenden. Kernfreie Dielen verwenden.

2.) Dielenunterseite mit Entlastungsnuten versehen.

3.) Maximale Dielenbreite von 120 mm einhalten.

4.) Holzdielen mit geringem Druckholzanteil (auch als Rotholz oder Buchs bezeichnet) verwenden.

5.) Empfehlungen der Holzforschung Austria, des VEH (Download: www.veuh.org) und Dielenlieferanten einhalten.

6.) Empfohlene Lagerholzbreite 50 mm, damit das Holz wieder abtrocknen kann. Bei breiteren Lagerhölzern ist eine Abdeckung vorzusehen.

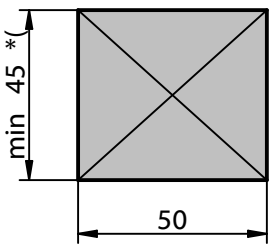

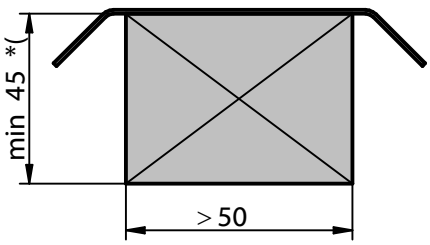

*(Dicke des Lagerholzes nach statischen Erfordernissen

© KNAPP GmbH. Alle Maße in mm - Irrtümer, Druckfehler und Änderungen vorbehalten / all measures in mm - Errors excepted. VERSION 02 03.02.2012

ÖSTERREICH und EXPORT | Knapp GmbH | Wassergasse 31 | A-3324 Euratsfeld
Telefon +43 (0) 7474/79910 | Fax +43 (0) 7474/79910-99 | eMail austriainfo@knapp-verbinder.com
DEUTSCHLAND | Knapp GmbH Niederlassung Deutschland | Saturnstrasse 2 | D-85609 Aschheim
Telefon +49 (0) 89/9047556-0 | Fax +49 (0) 89/9047556-19 | eMail germanyinfo@knapp-verbinder.com

KNAPP verbinder.com

Notice de montage

Eb-Ty LC

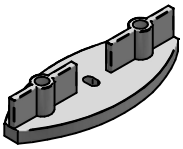

Réf. Z 401

Assembleur de terrasse

DIMENSIONS

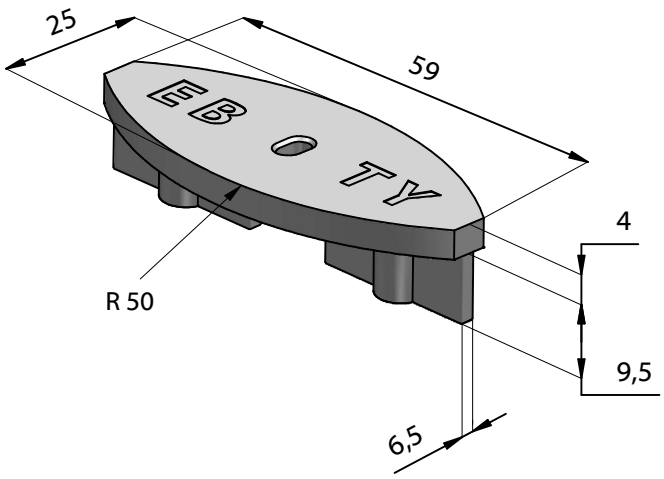

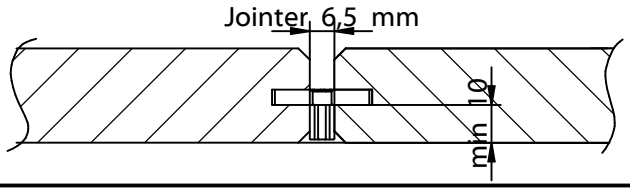

Effectuer un fraisage type "Lamello"
(avec une fraise ø100 mm) à min 10mm
de l'arrête inférieure de la lame.
Profondeur de fraisage: 10 mm
Epaisseur de fraisage: 4mm

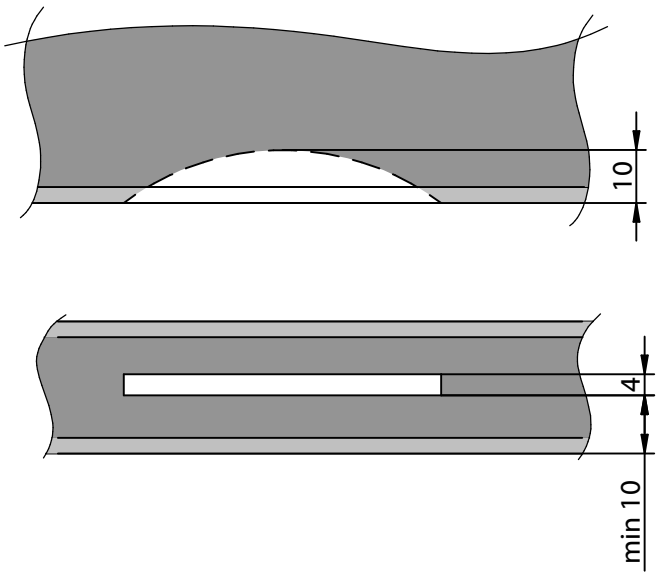

2. INSERER EB-TY DANS LE FRAISAGE

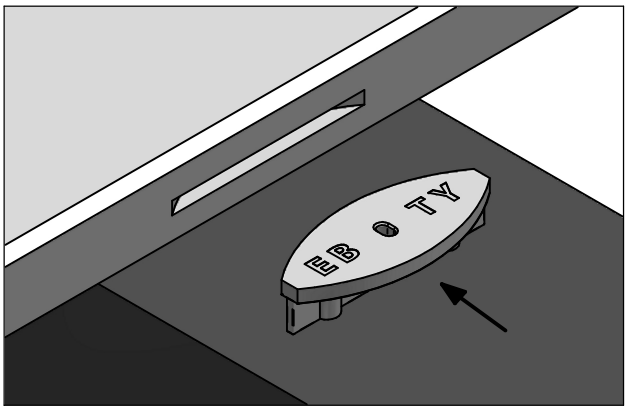

3. FIXER EB-TY

Visser Eb-Ty LC en biais dans la lame et dans la structure porteuse.

ATTENTION: Pour les bois dur, il est préférable de pré-percer avant de visser les vis inox.

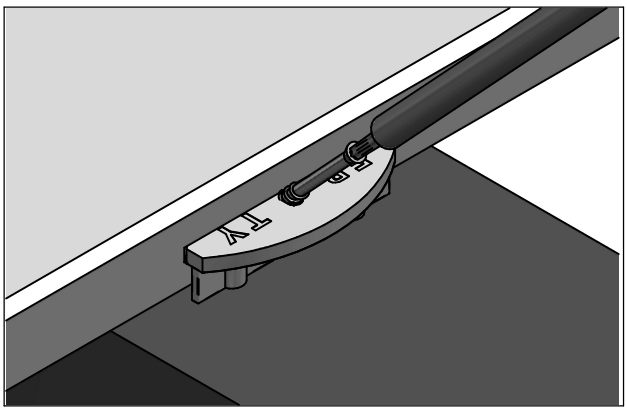

4. EMBOITER LA LAME SUIVANTE

Emboiter la lame suivante et répéter l'opération

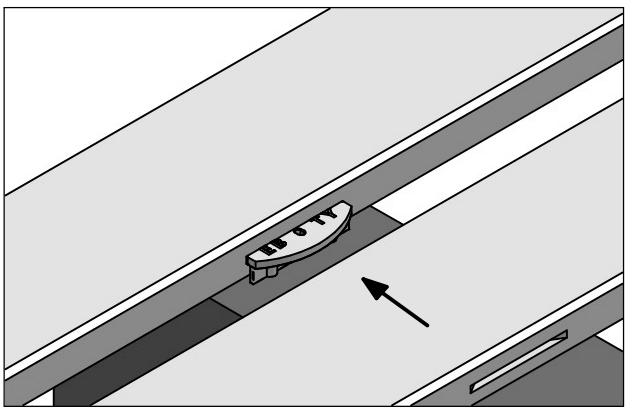

© KNAPP GmbH. Toutes dimensions en mm - sauf erreurs, fautes d'impression ou modifications techniques / all measures in mm - Errors excepted. VERSION 02 03.02.2012

Autriche et Export | Knapp GmbH | Wassergasse 31 | A-3324 Euratsfeld
Tel. +43 (0) 7474/79910 | Fax +43 (0) 7474/79910-99 | eMail austriainfo@knapp-verbinder.com
Contact en France: Tel. +33 (0) 6 19 98 37 48 | Fax +33 (0) 3 88 48 17 87
| eMail franceinfo@knapp-verbinder.com

KNAPP verbinder.com